MONTESSORI

cama infantil de suelo 80 y 90
lit d'enfant au sol 80 et 90
cama infantil de chão 80 e 90
letto per bambini a terra 80 e 90
bodenbett 80 und 90

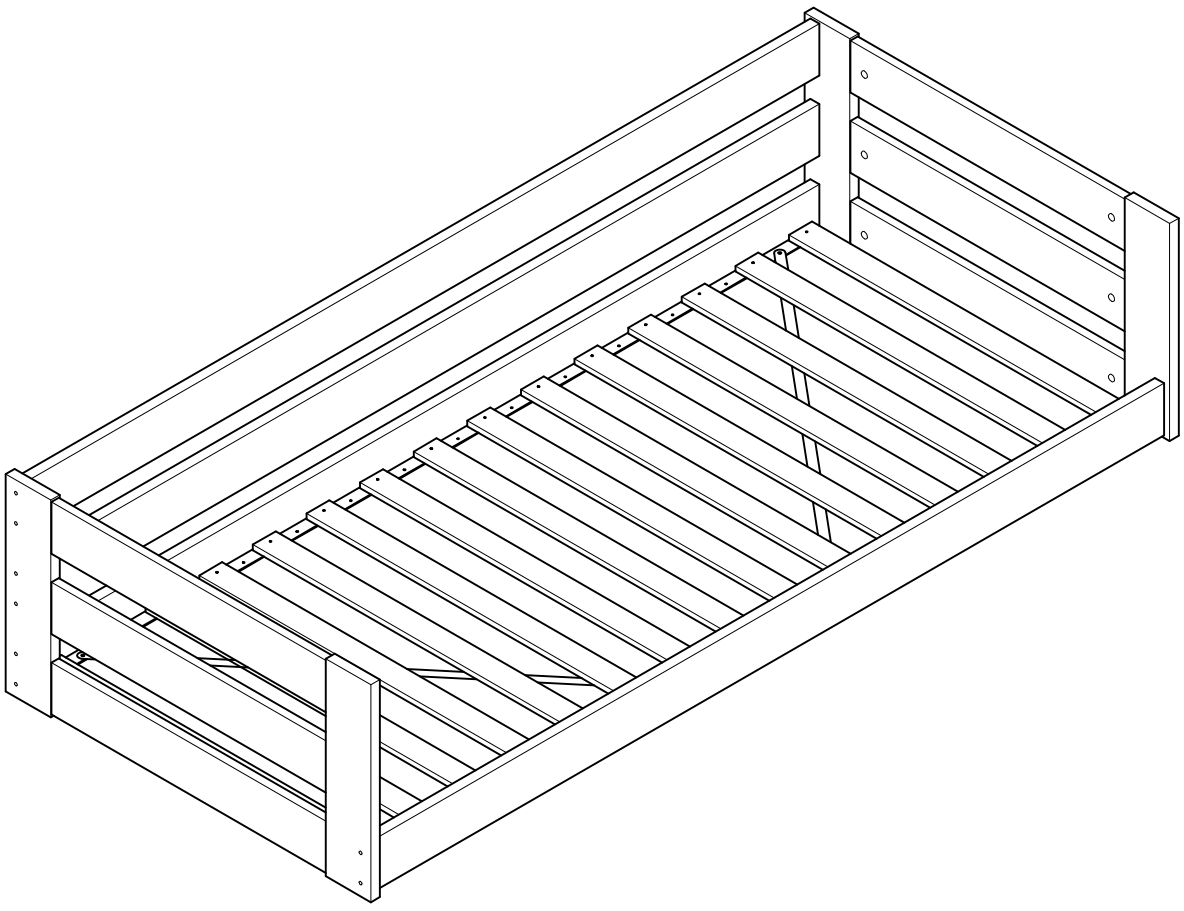

LUFE

PEFC
PEFC/14-35-00648

Cama Montessori



LC x2



B x2

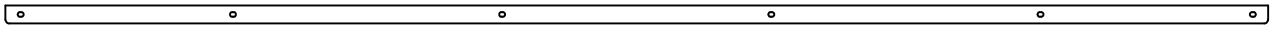

PL x2

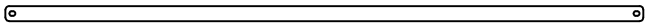

PT x2

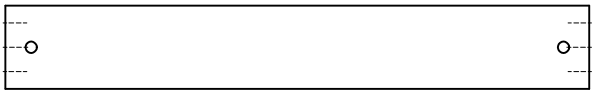

T x6

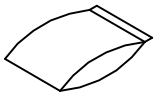

* BH x1

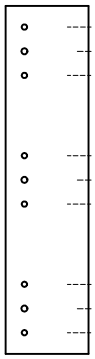

PTM x2



PDIM x1

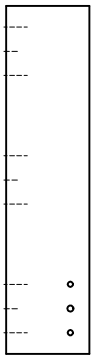

PDDM x1

Lamas Dut

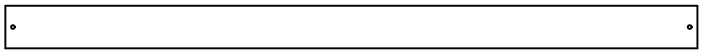

L x*

* L x14 > 180 cm
* L x15 > 190 cm
* L x16 > 200 cm

* BH26-018

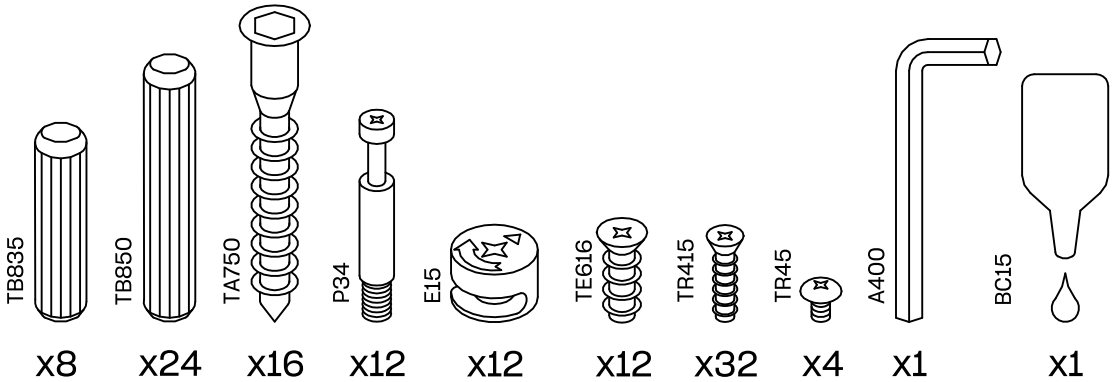

x8 x24 x16 x12 x12 x12 x32 x4 x1 x1

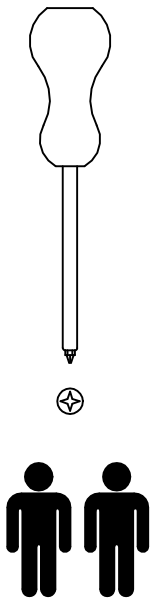

LUFE

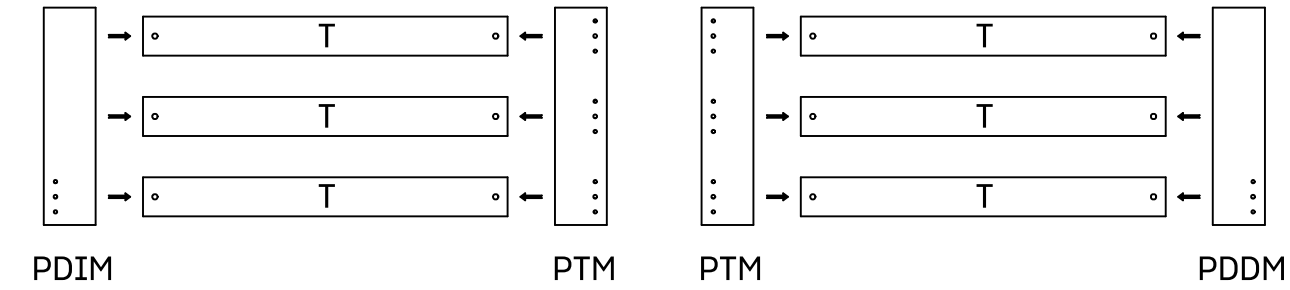

1 TB850 x 24 BC15 x 24

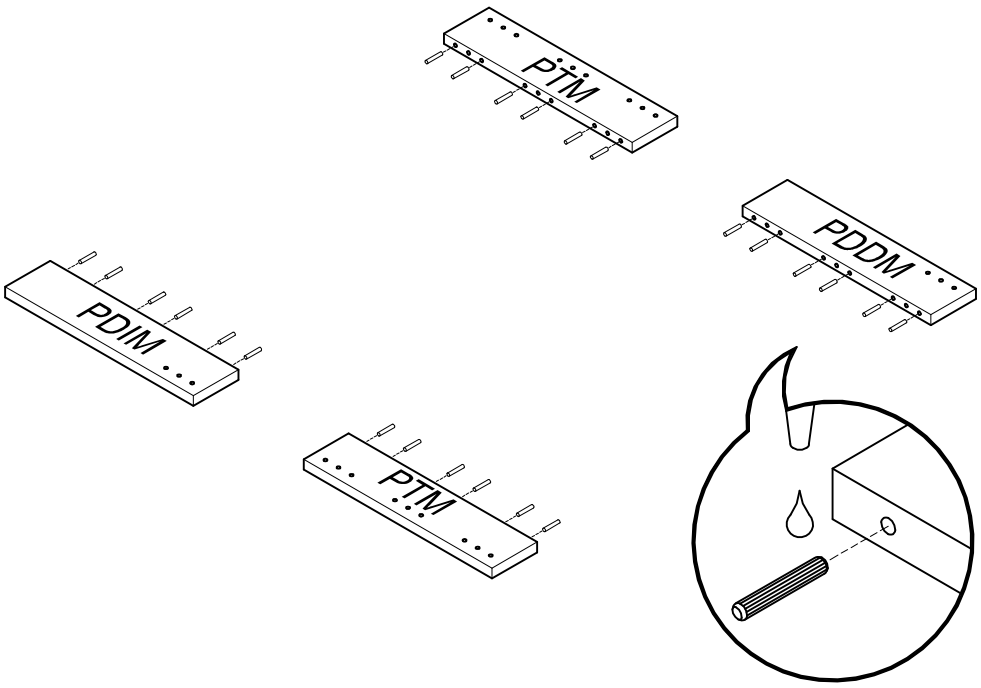

2 P34 x 12

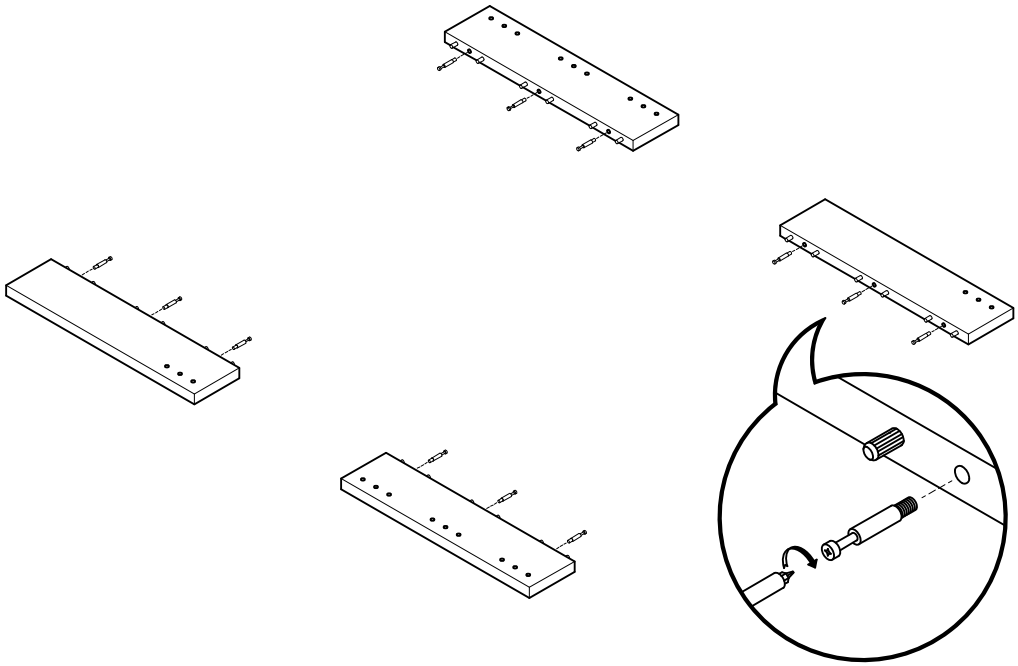

3 BC15 x 24

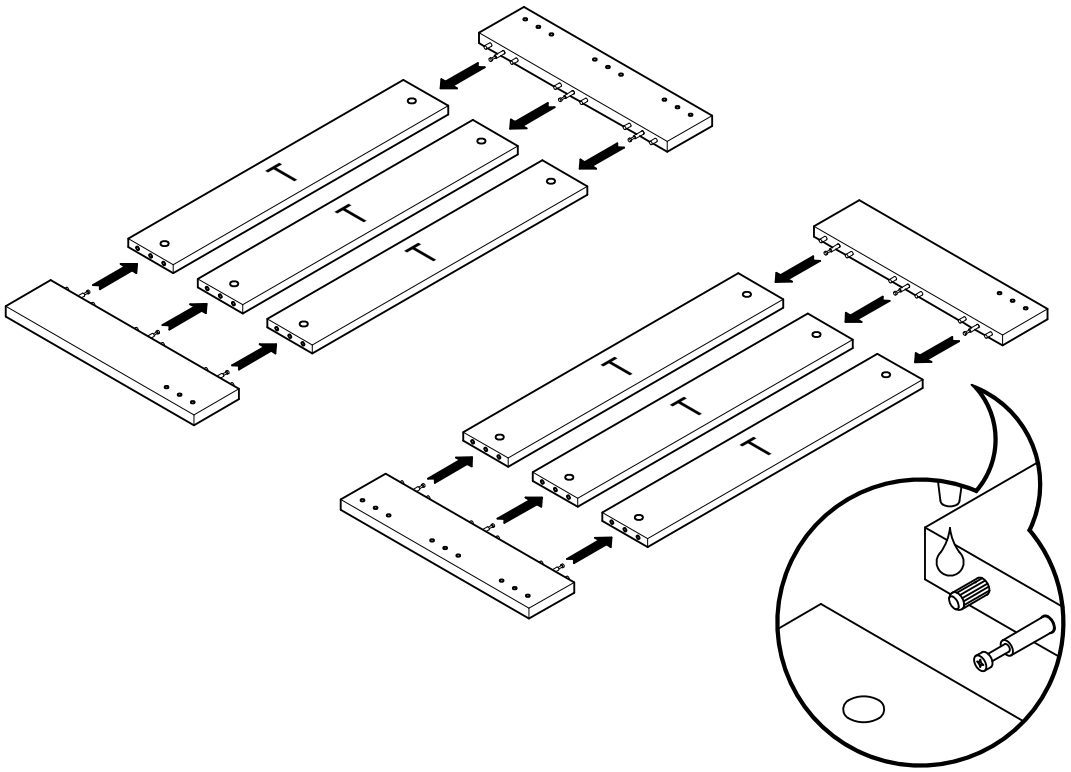

LUFE

4 E15 x 12

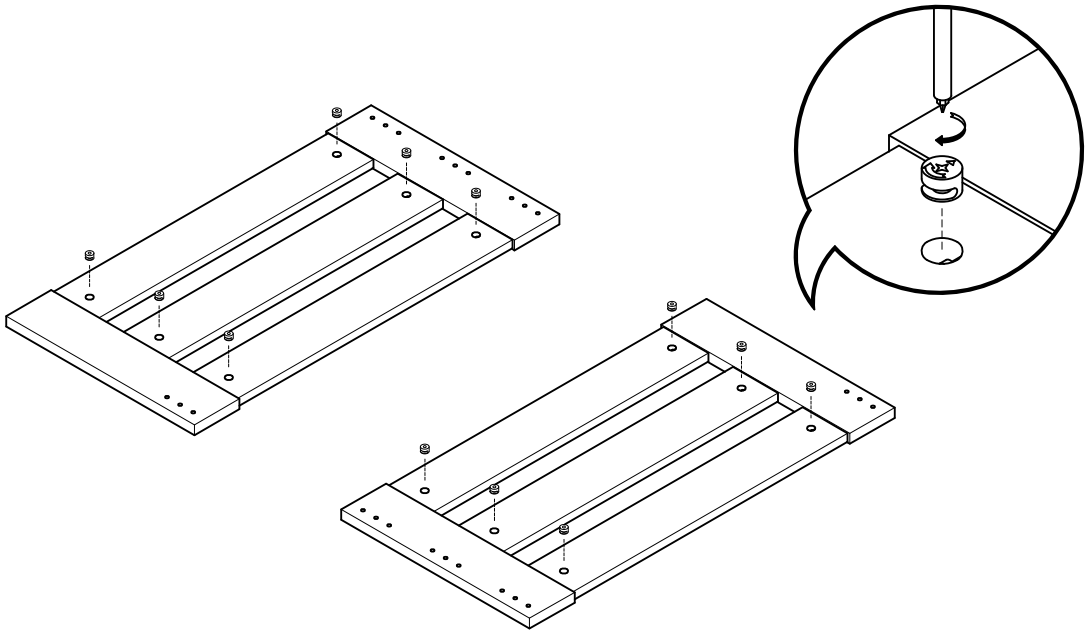

5 T8835 x 8

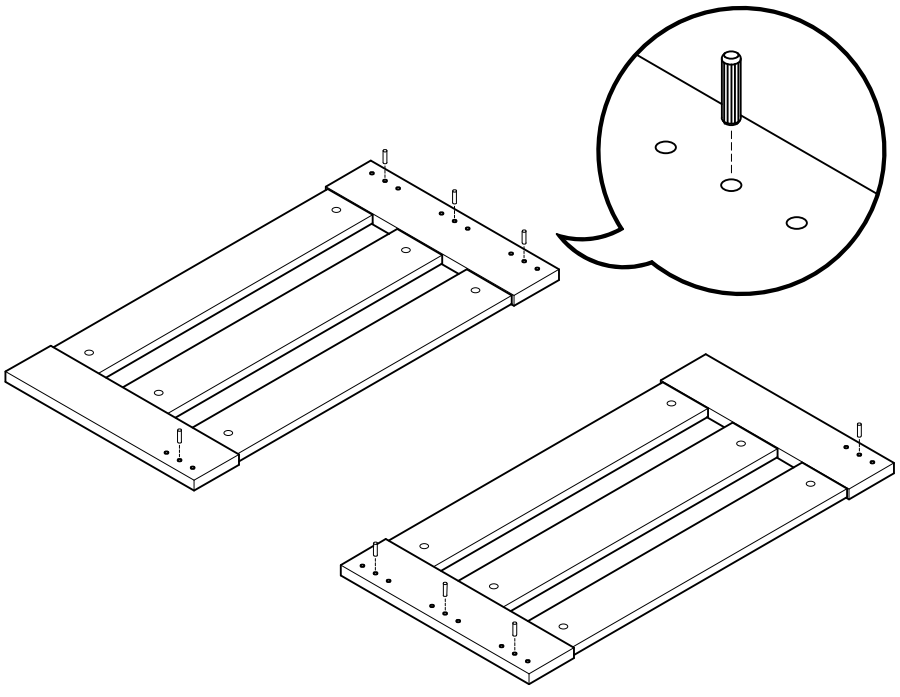

LUFE

6 TE616 x 12

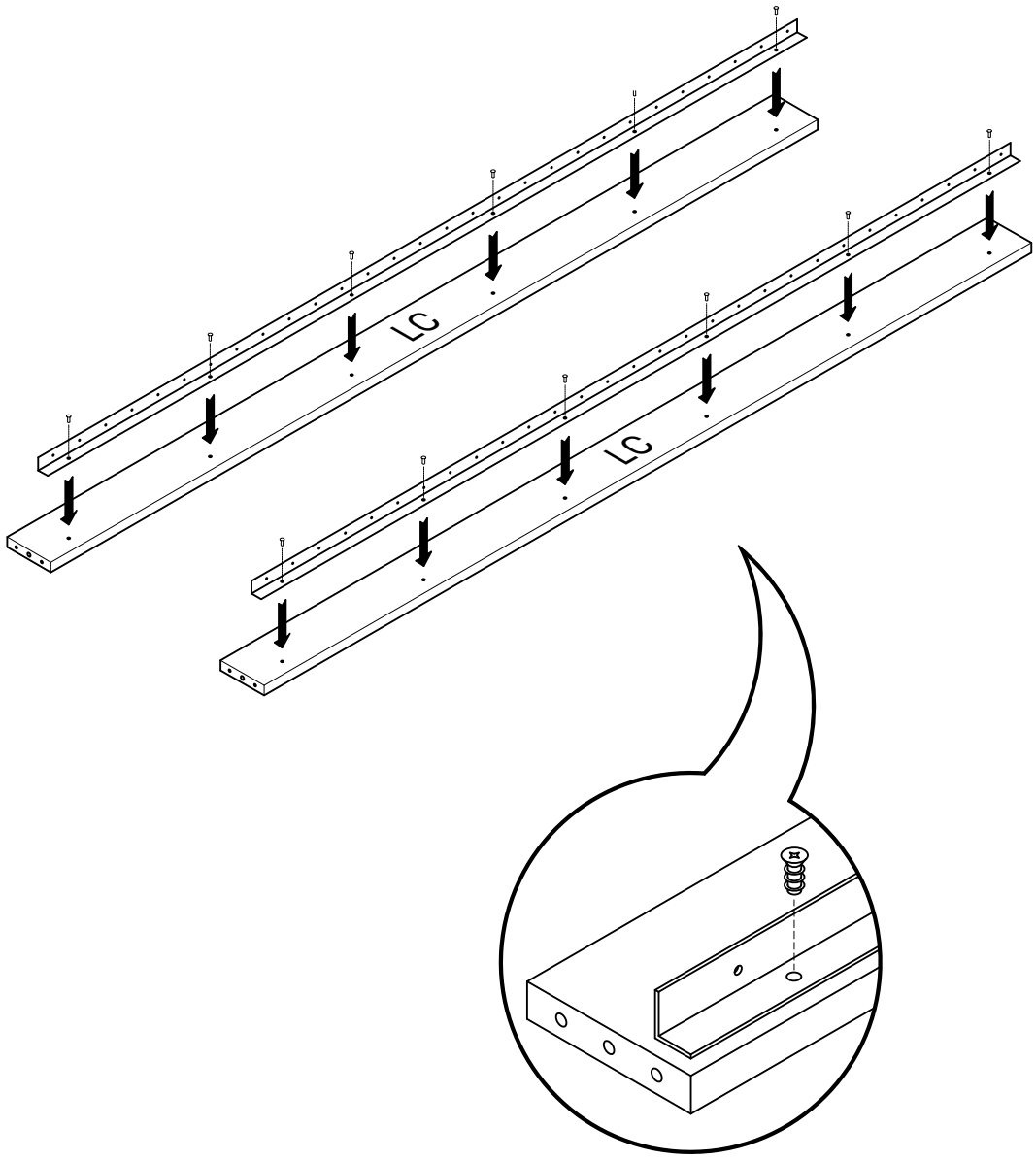

7



x 16

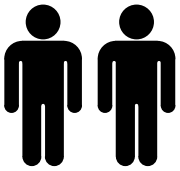

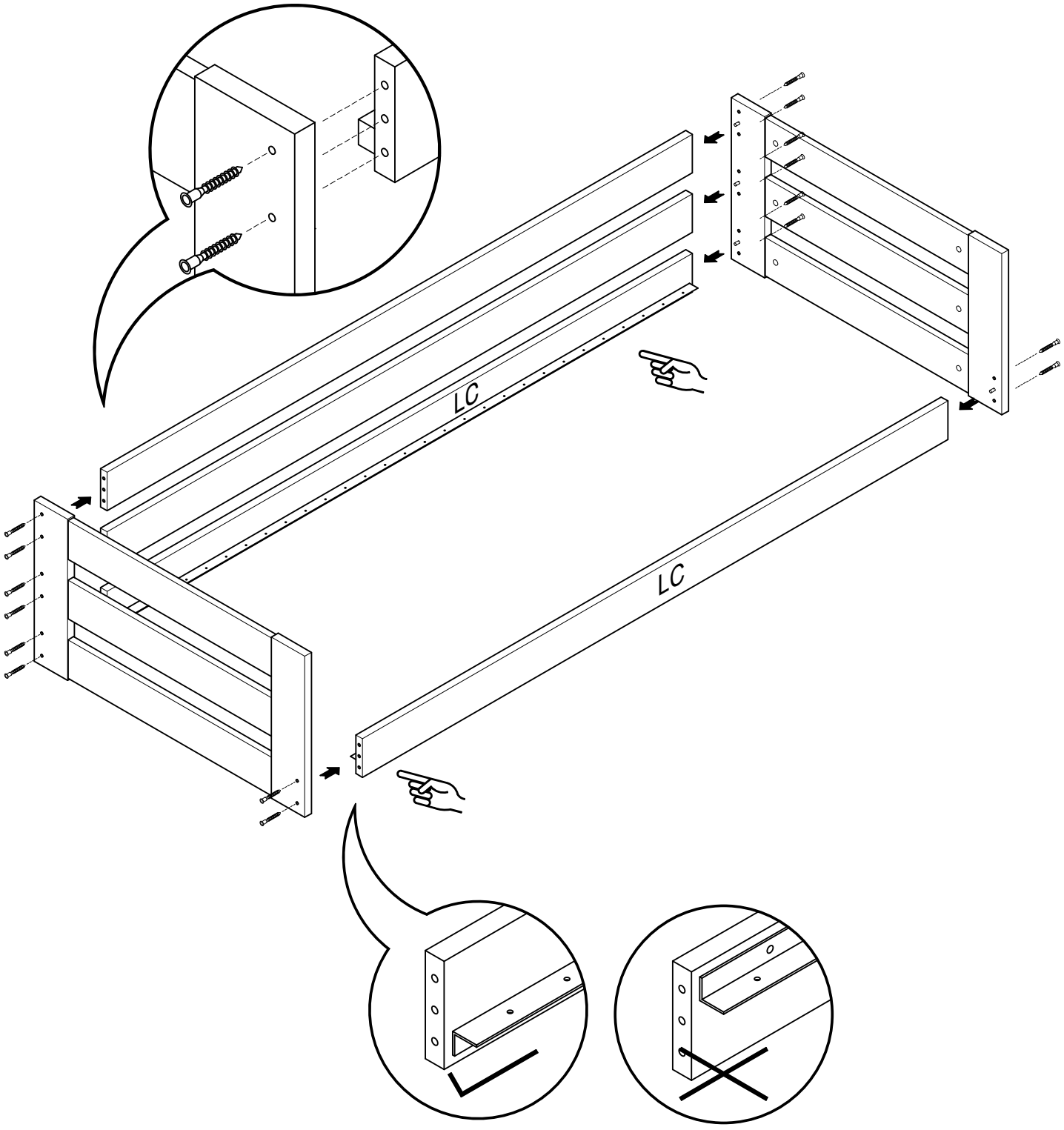

LUFE

8 TR45 x 4

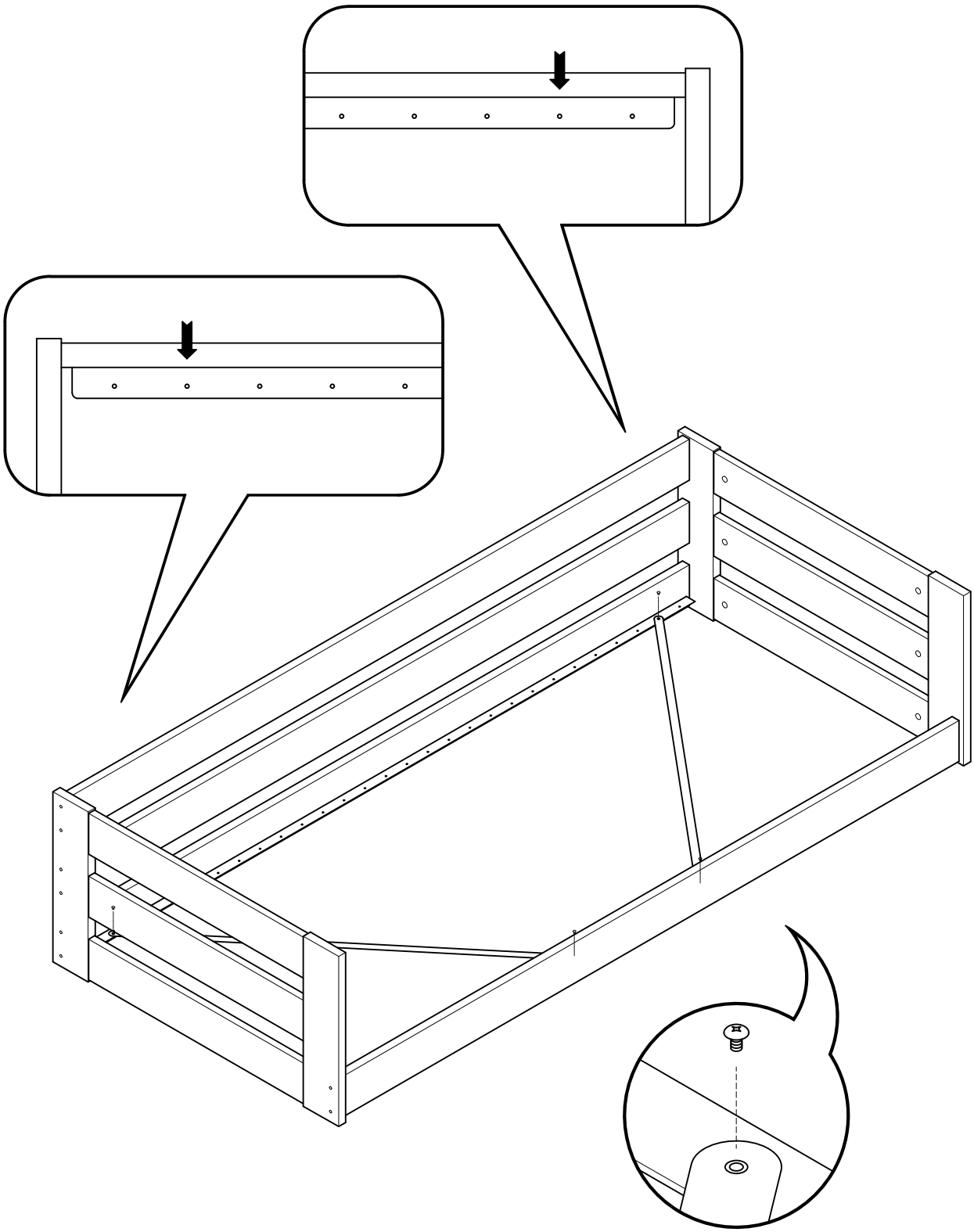

LUFE

9 TR415 x 28/30/32

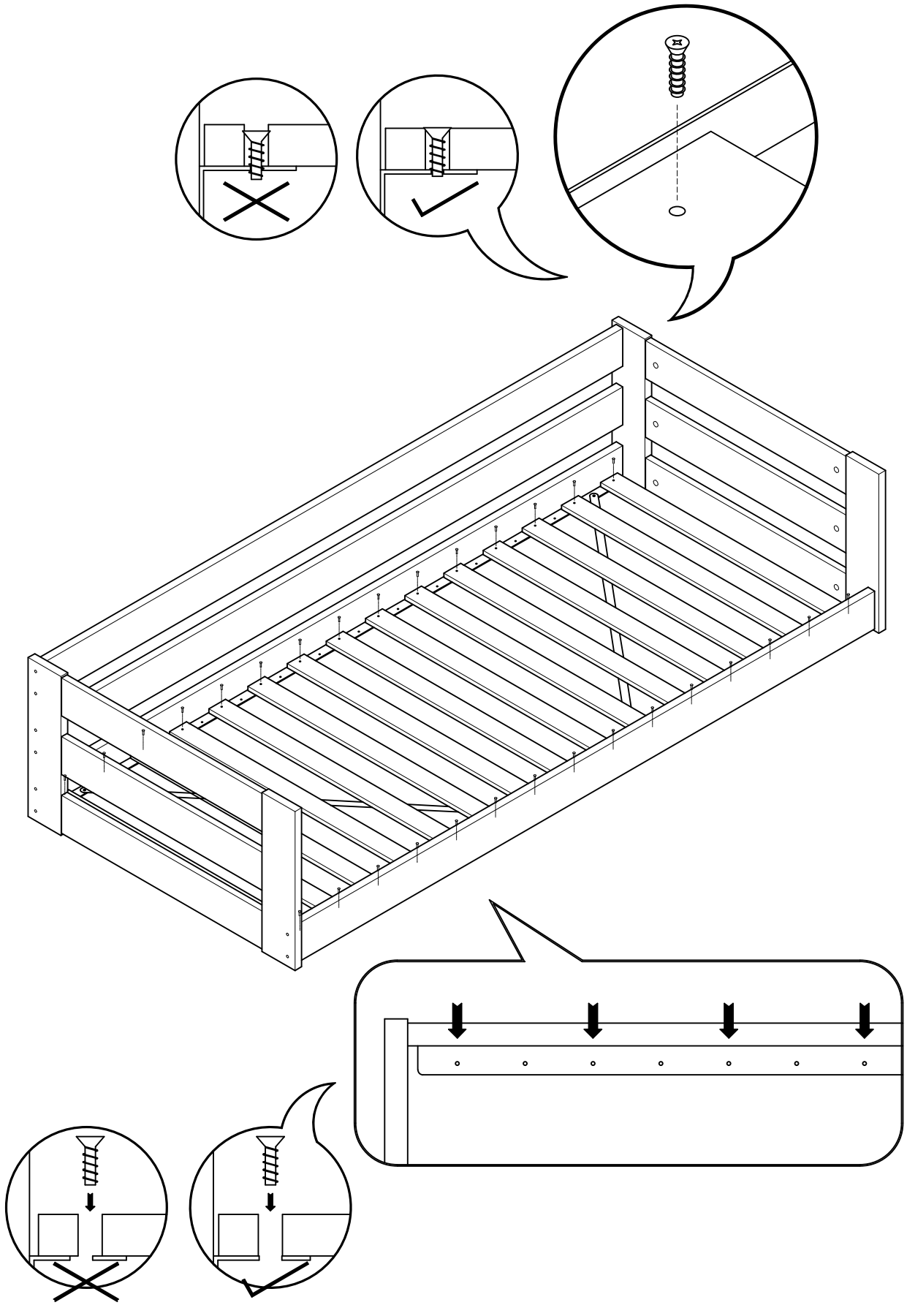

LUFE

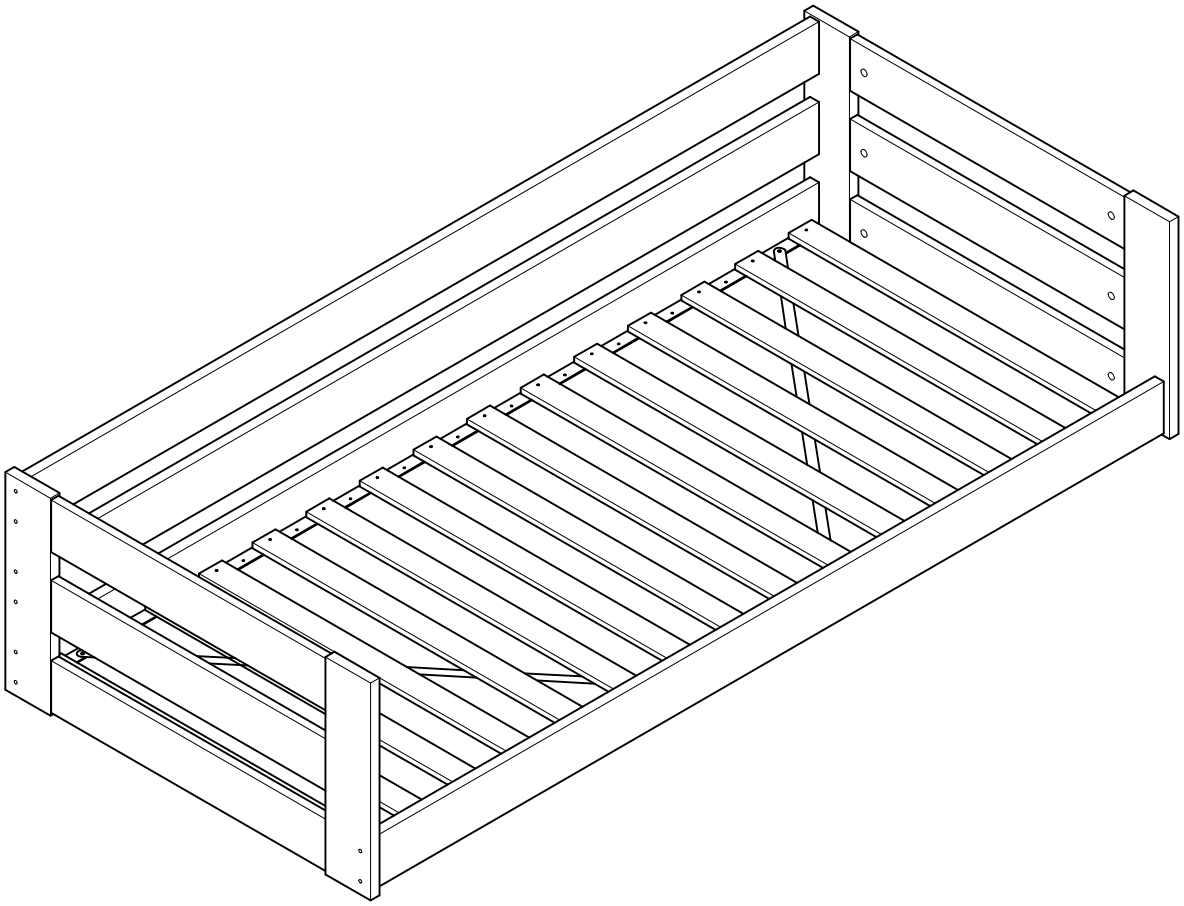

ESPAÑA
muebleslufe.com
@muebleslufe

FRANCE
meubleslufe.fr
@lufefrance

PORTUGAL
moveislufe.pt
@lufeportugal

ITALIA
mobililufe.it
@lufemobili

DEUTSCHLAND
moebellufe.de
@moebellufe

LUFE

TODOLUFE S.L.
Pol. Ind. Etxezarreta 9
20749 Aizarnazabal (Gipuzkoa)

(+34) 943 810 795
info@muebleslufe.com