LIBE

mesita de noche 2 cajones 39x49
table de chevet 2 tiroirs 39x49
mesa de cabeceira 2 gavetas 39x49
comodino 2 cassetti 39x49
nachttisch 2 schubladen 39x49

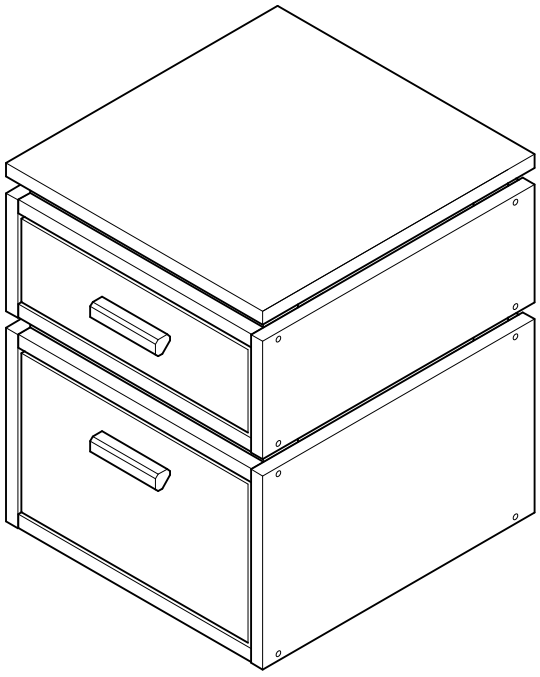

LUFE

Libe 3 cajón 39 (x1)

BH23-004 (x1)

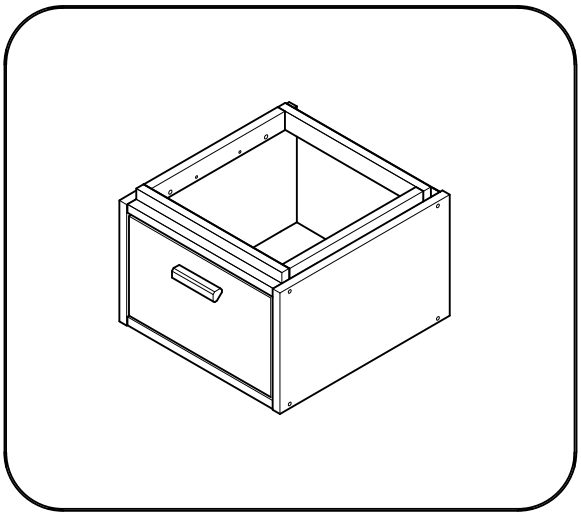

Libe 3 organizador 39 (x1)

BH23-004 (x1)

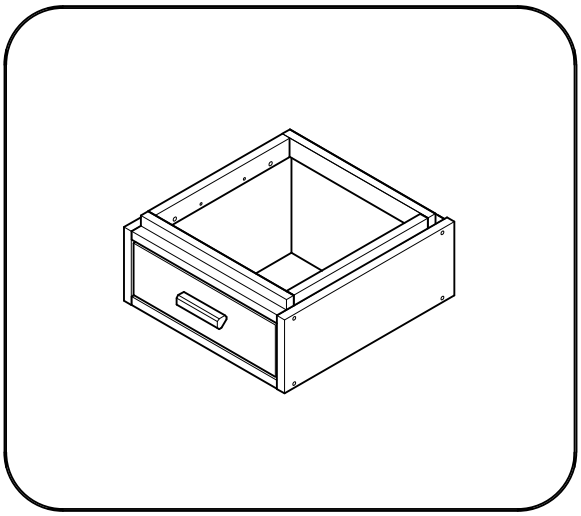

Libe 2 encimera 39 (x1)

BH20-036 (x1)

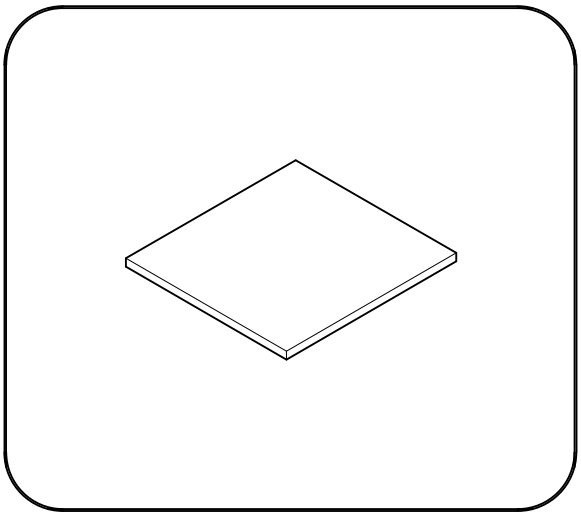

LUFE

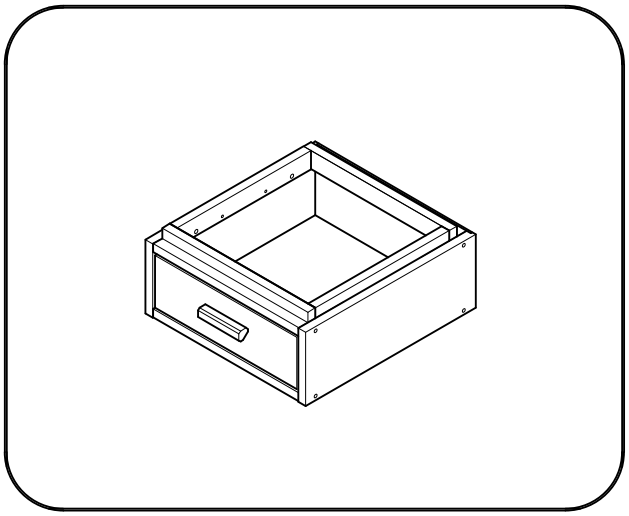

Libe 3 organizador 39

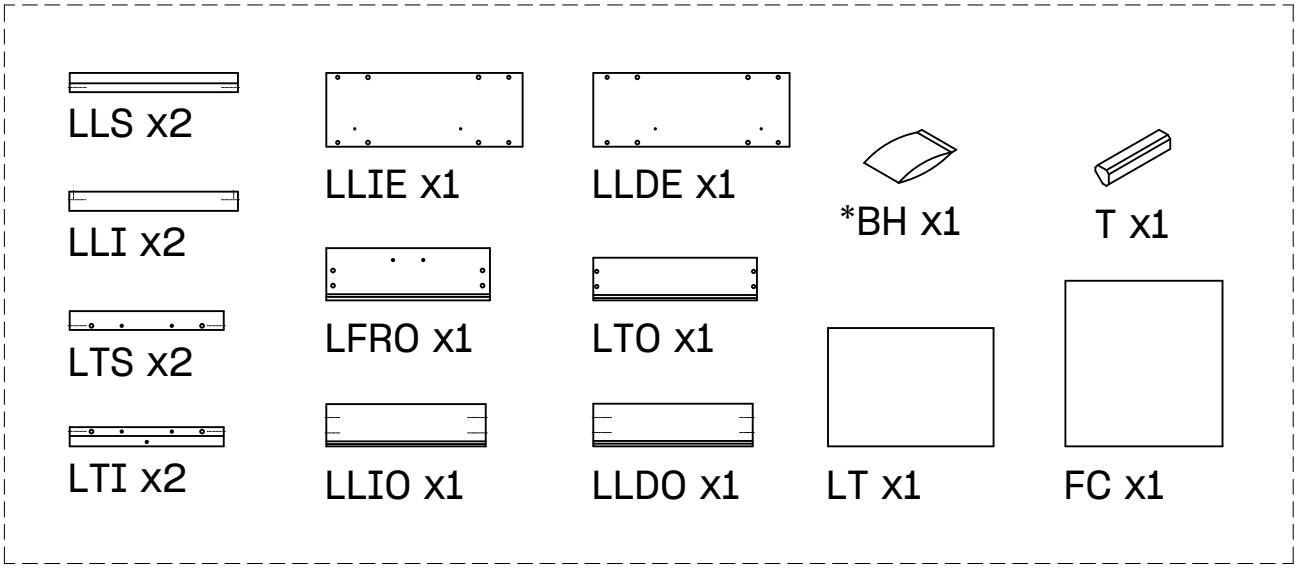

BH23-004

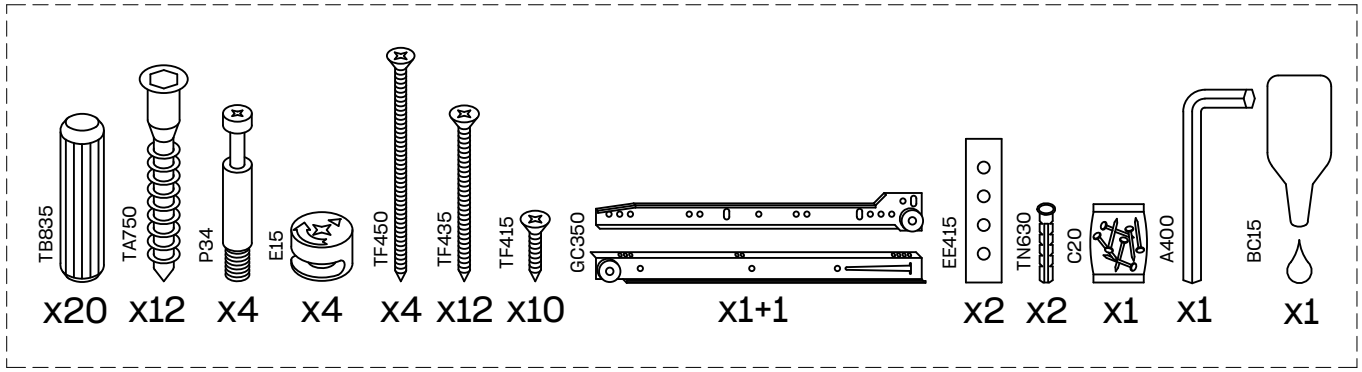

LUFE

1



x 4



x 1+1

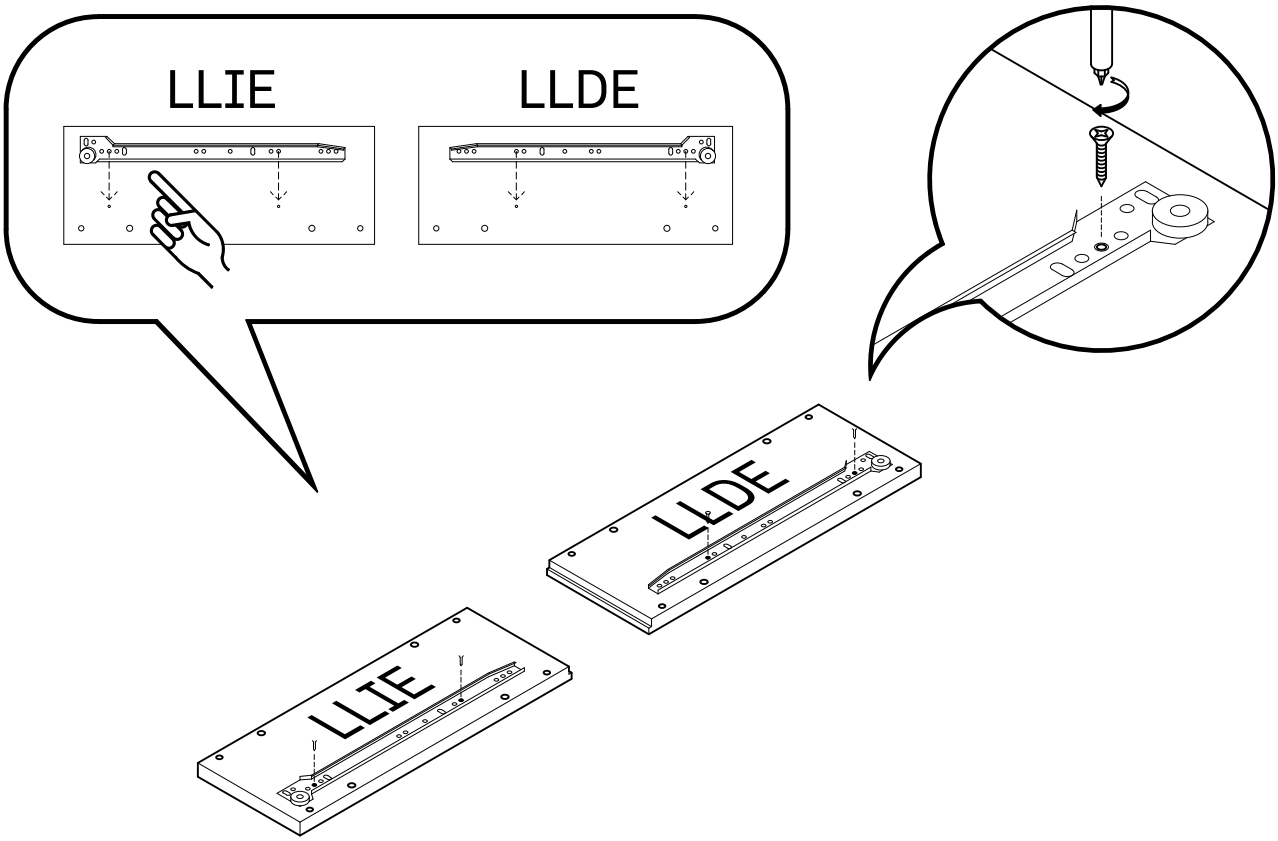

2



x 8

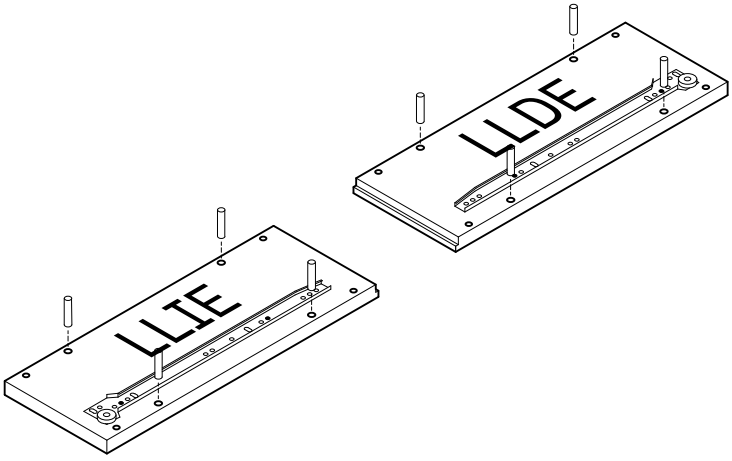

LUFE

3



x 4



x 4

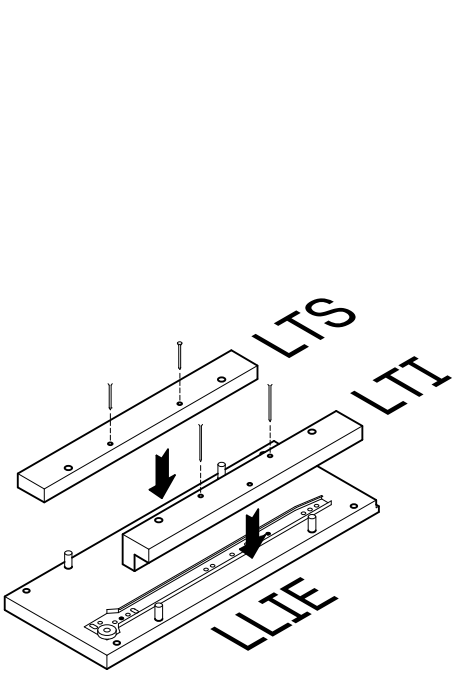

4



x 8

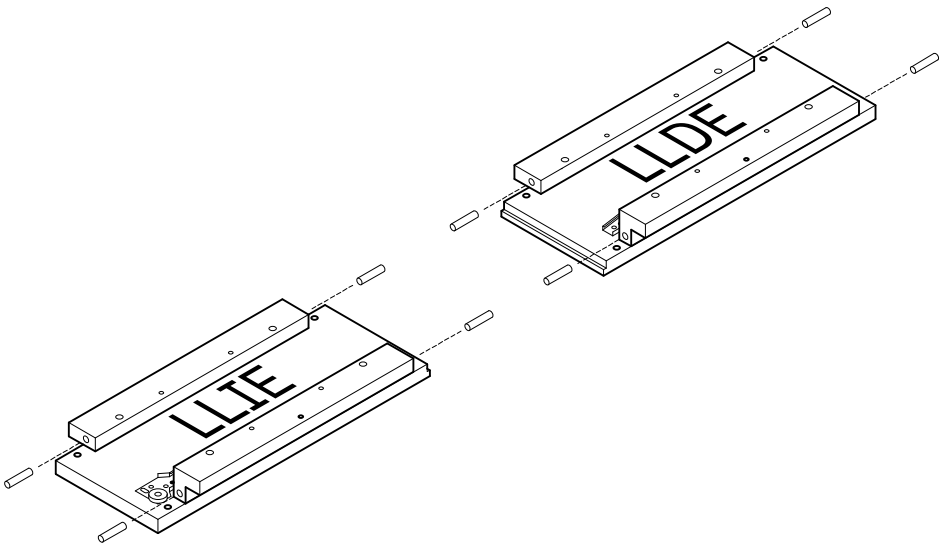

LUFE

5

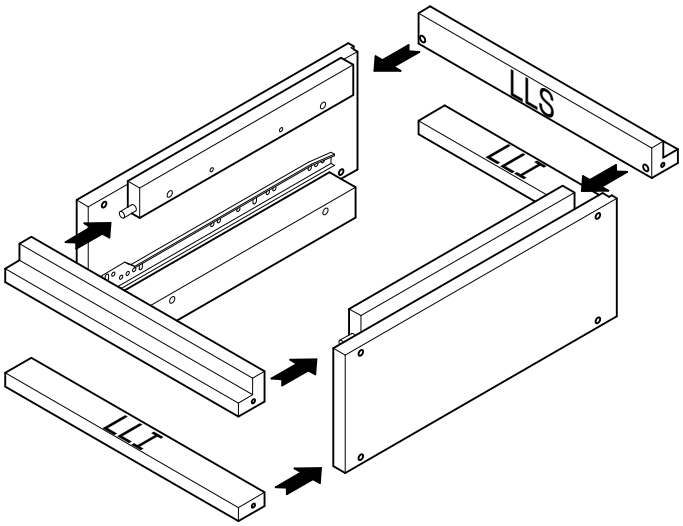

6

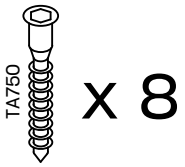

x 8

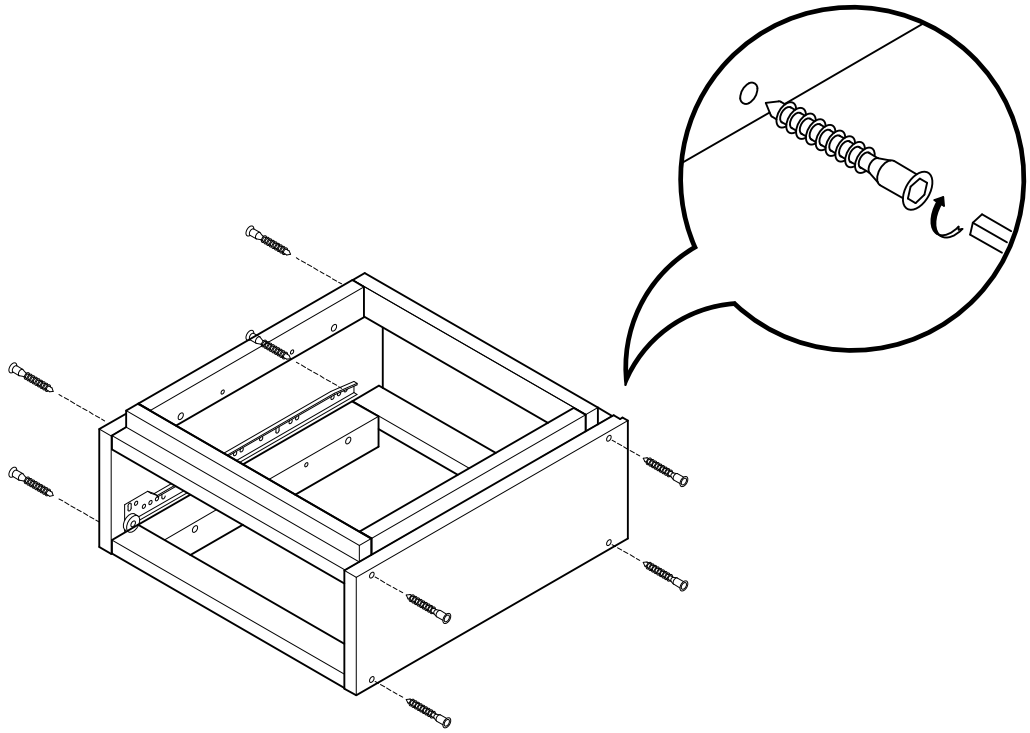

LUFE

7

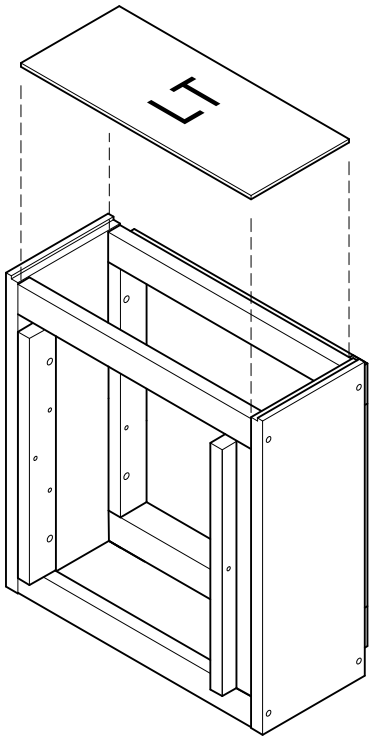

8 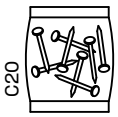 x 1

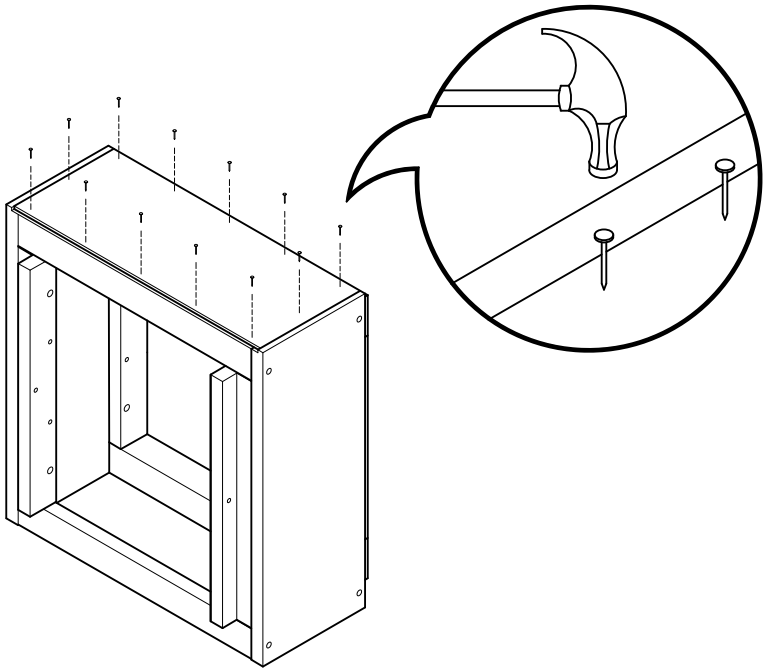

LUFE

9

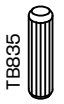

x 4

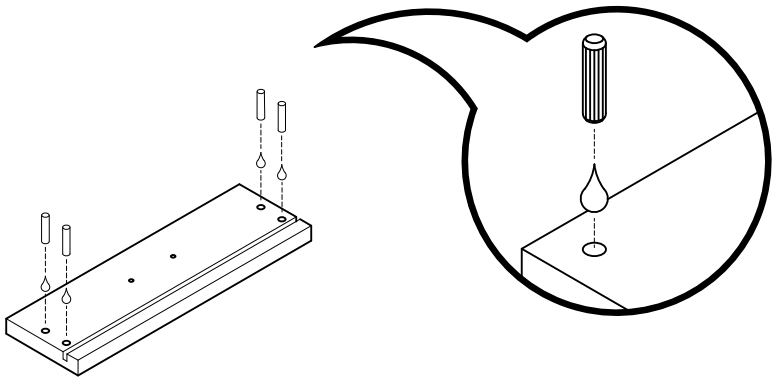

10

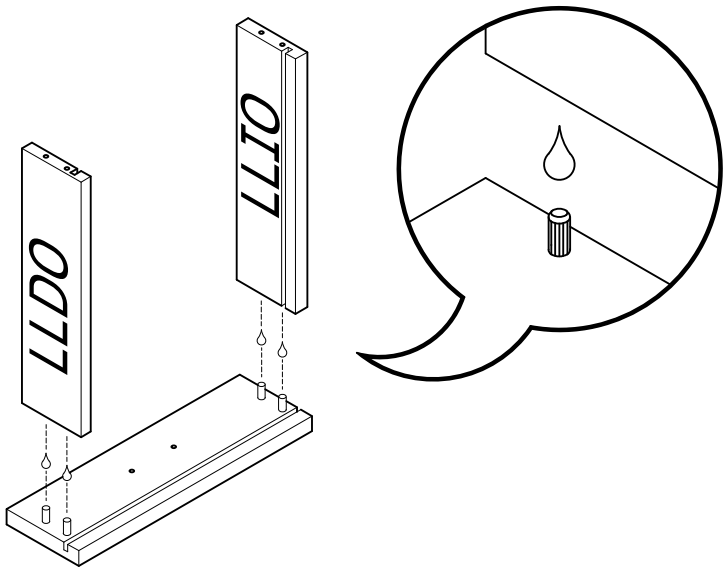

11

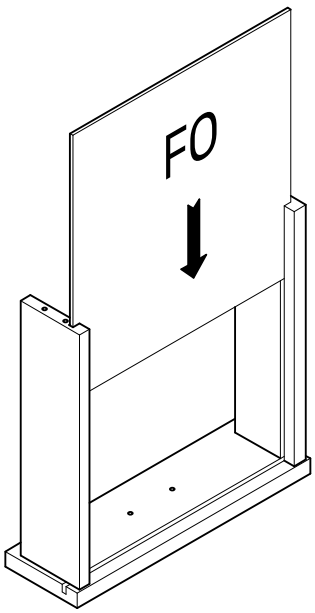

12



x 4

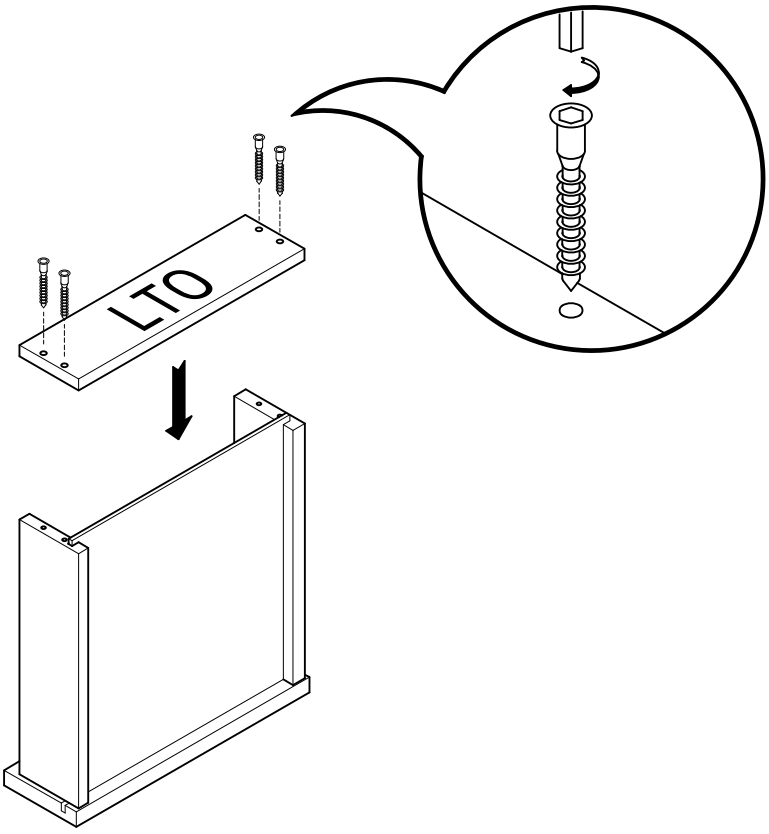

LUFE

13



x 2

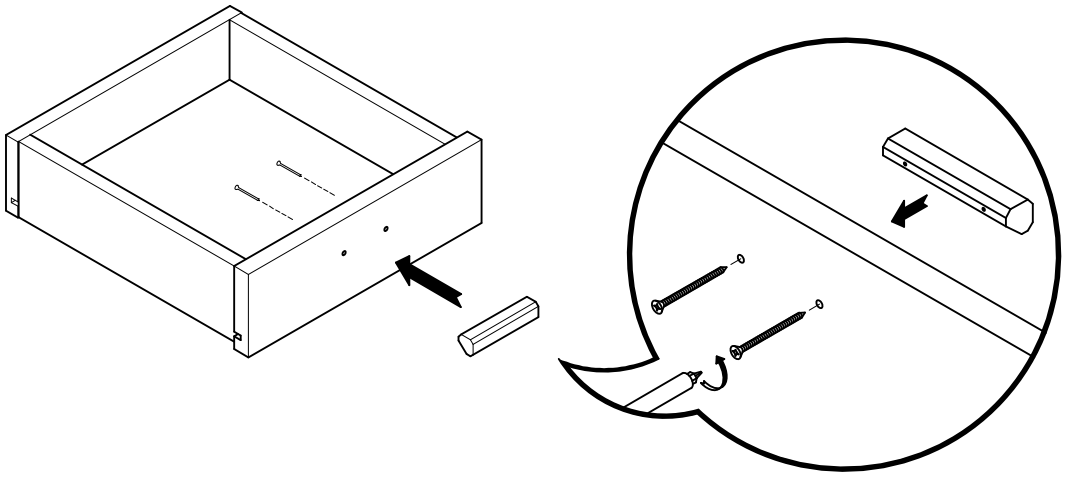

14



x 4

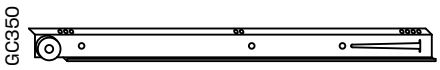

x 1+1

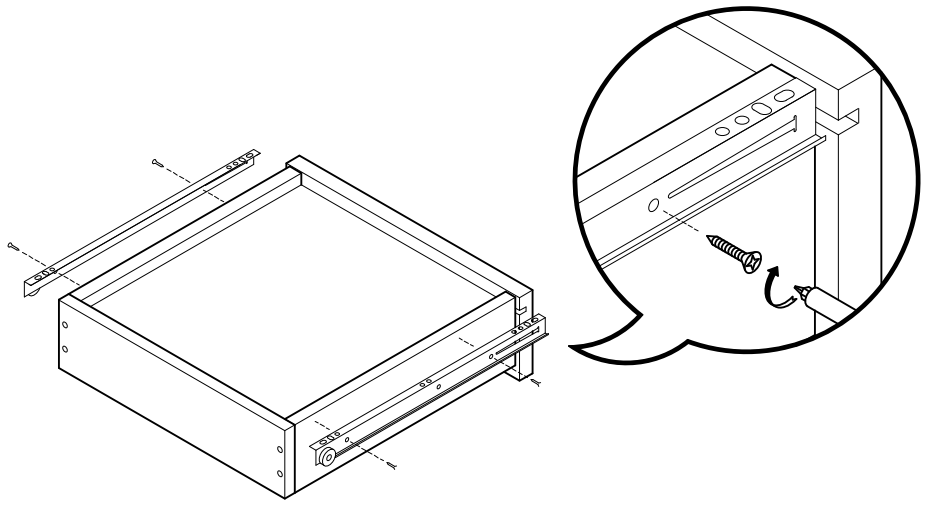

LUFE

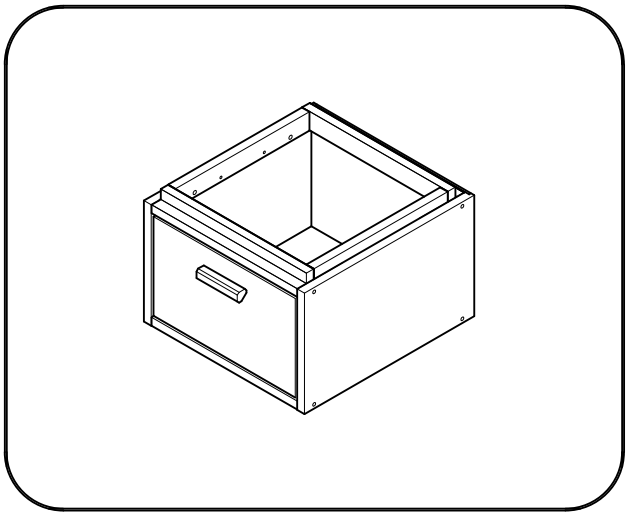

Libe 3 cajón 39

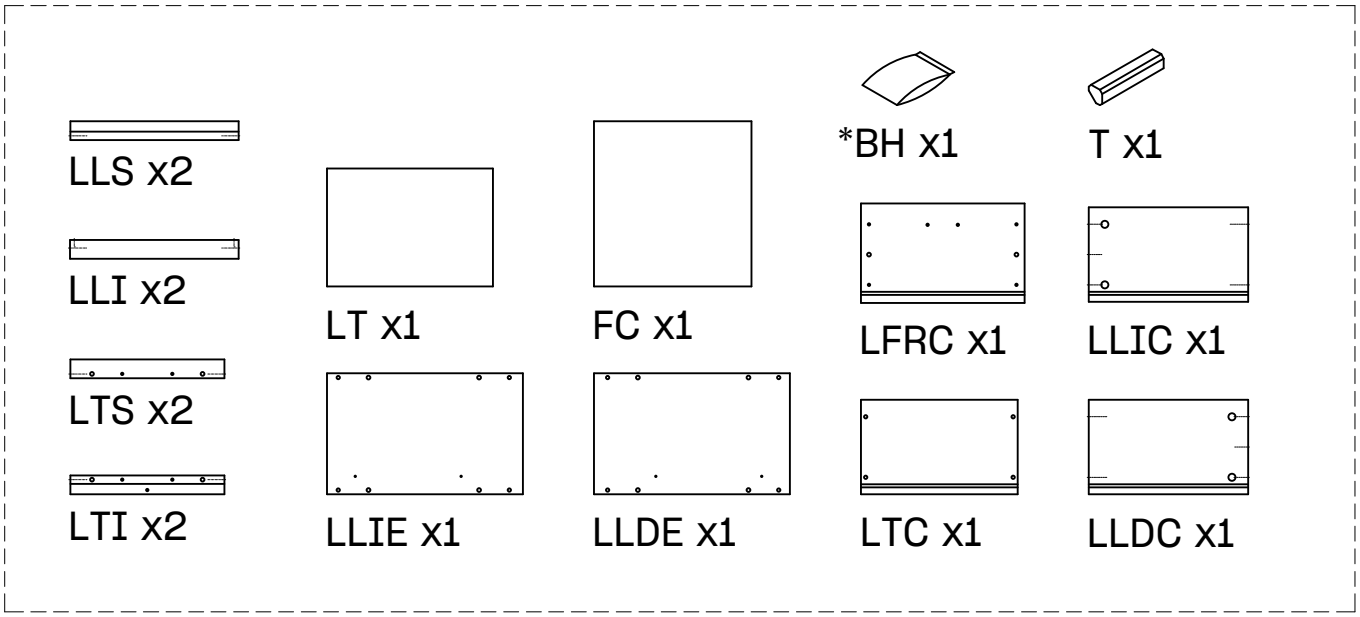

BH23-004

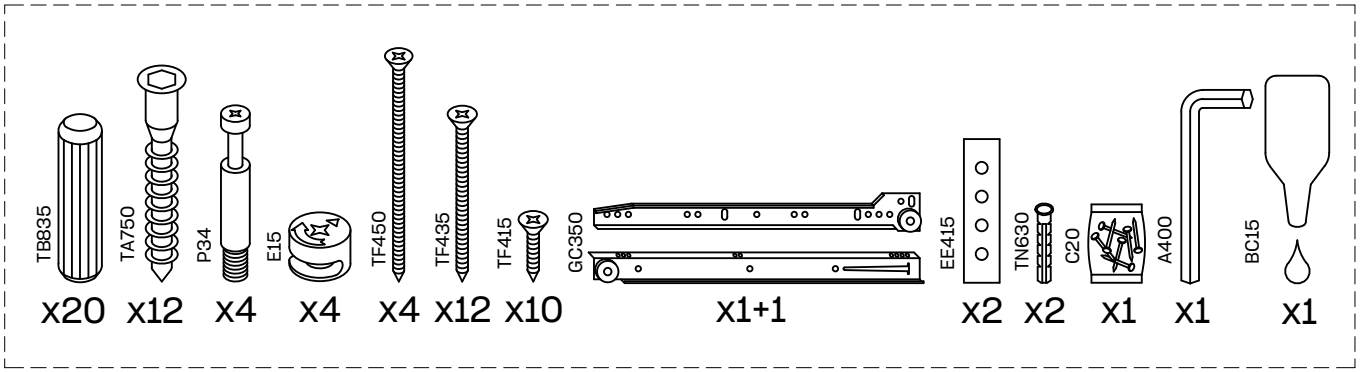

LUFE

15

TF415 x 4

GC350 x 1+1

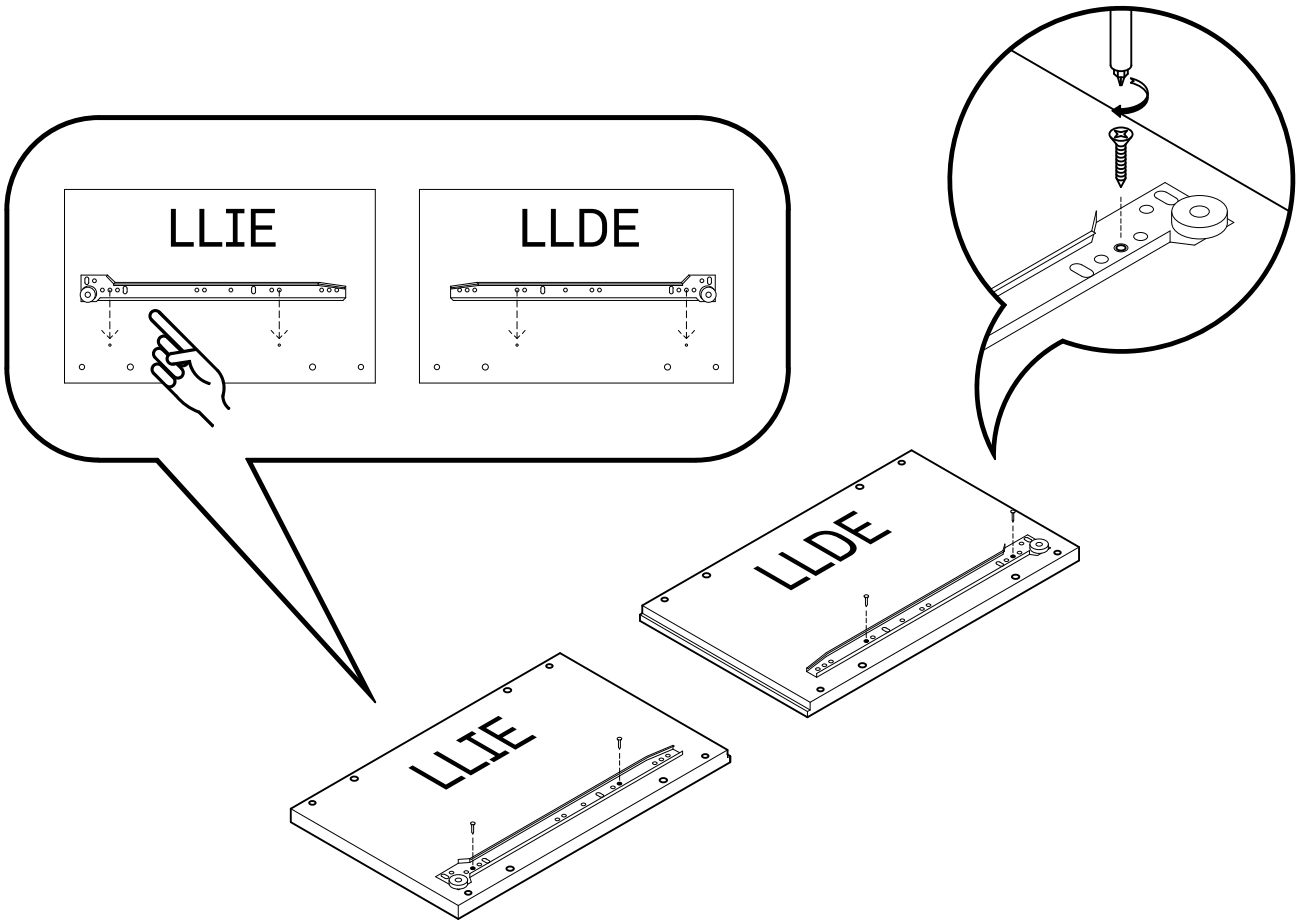

16

TB835 x 8

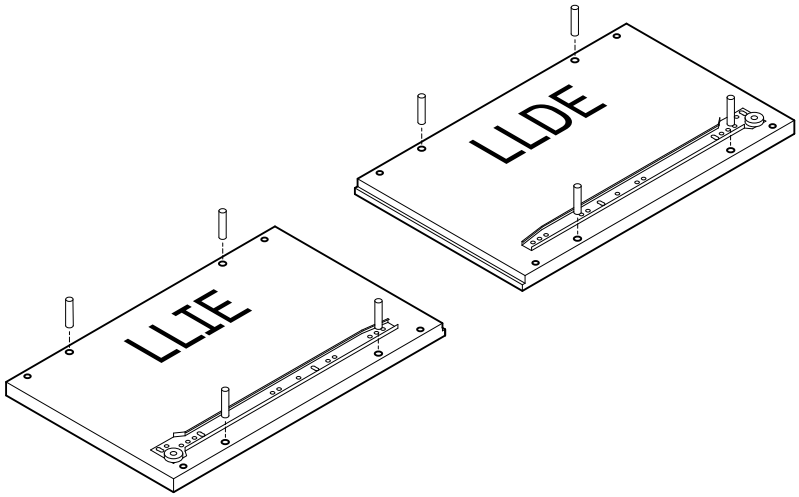

LUFE

17



x 4



x 4

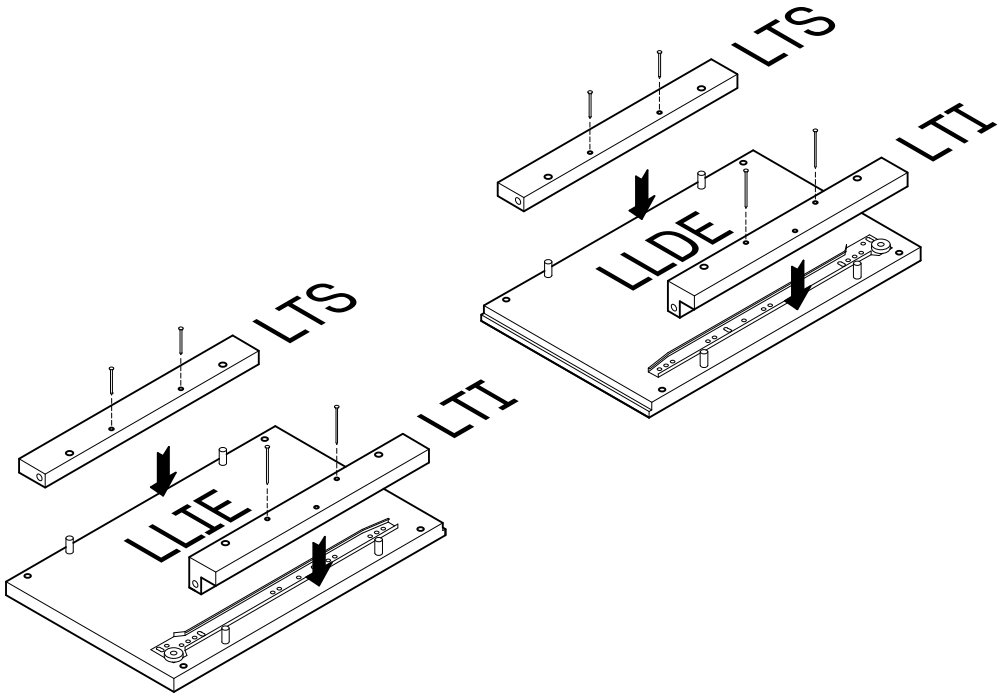

18



x 8

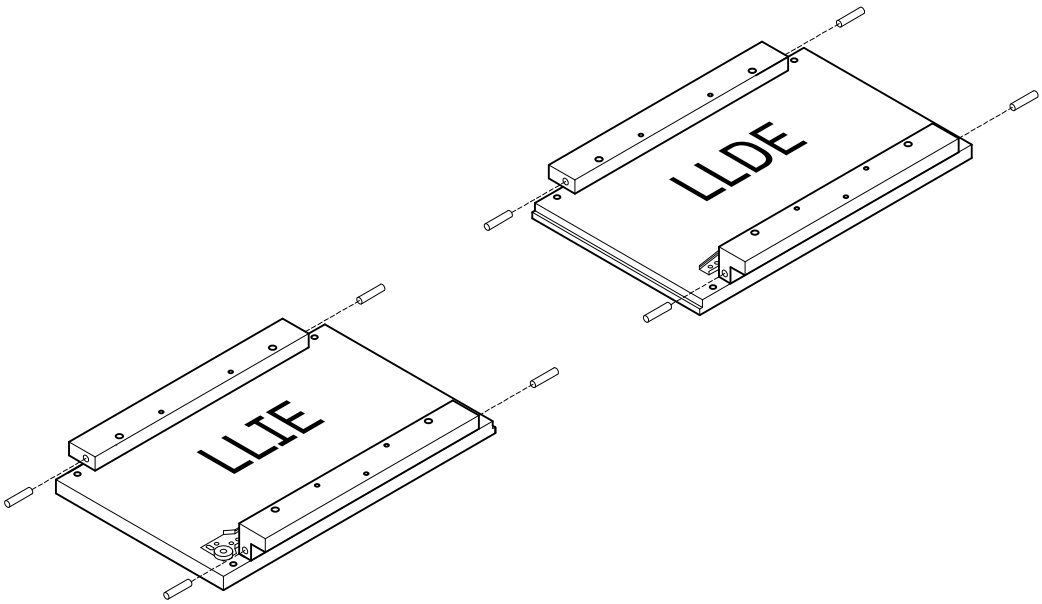

LUFE

19

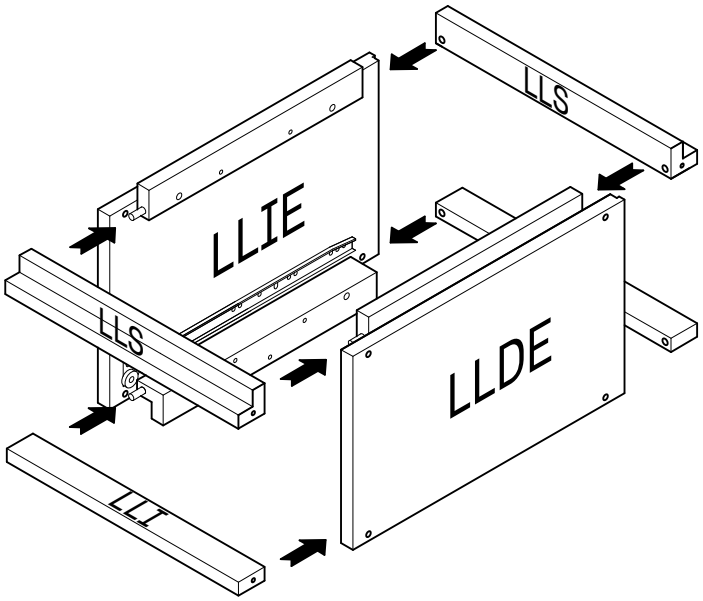

20



x 8

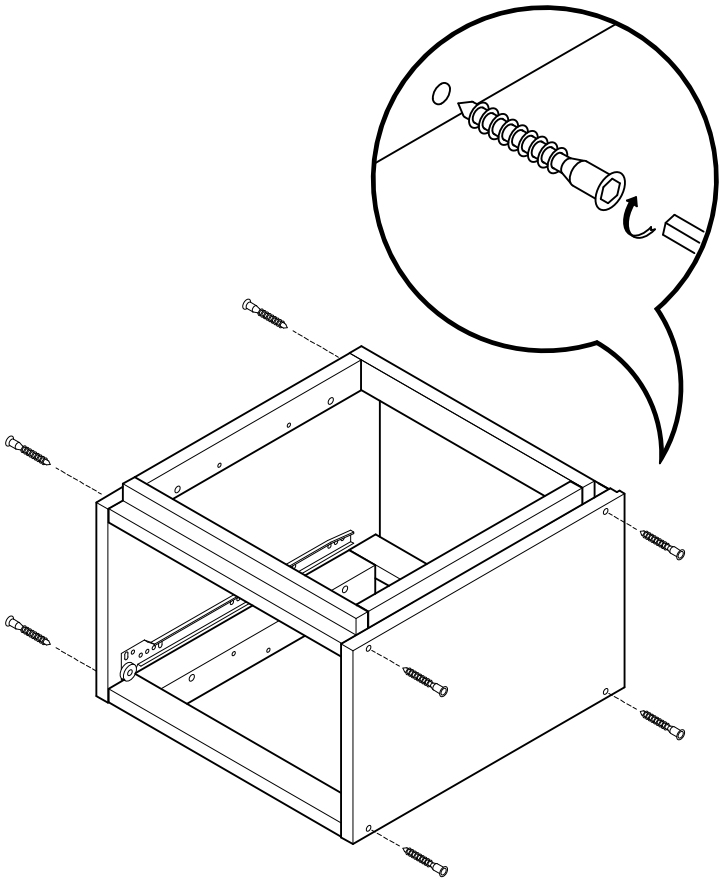

LUFE

21

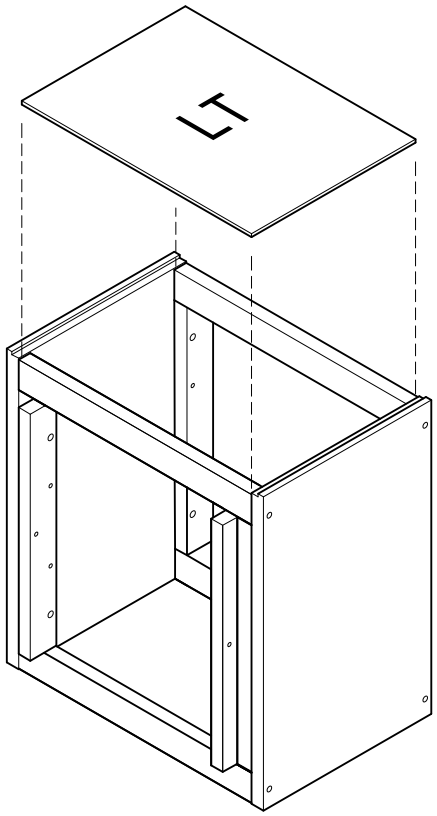

22

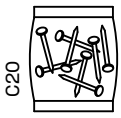

x 1

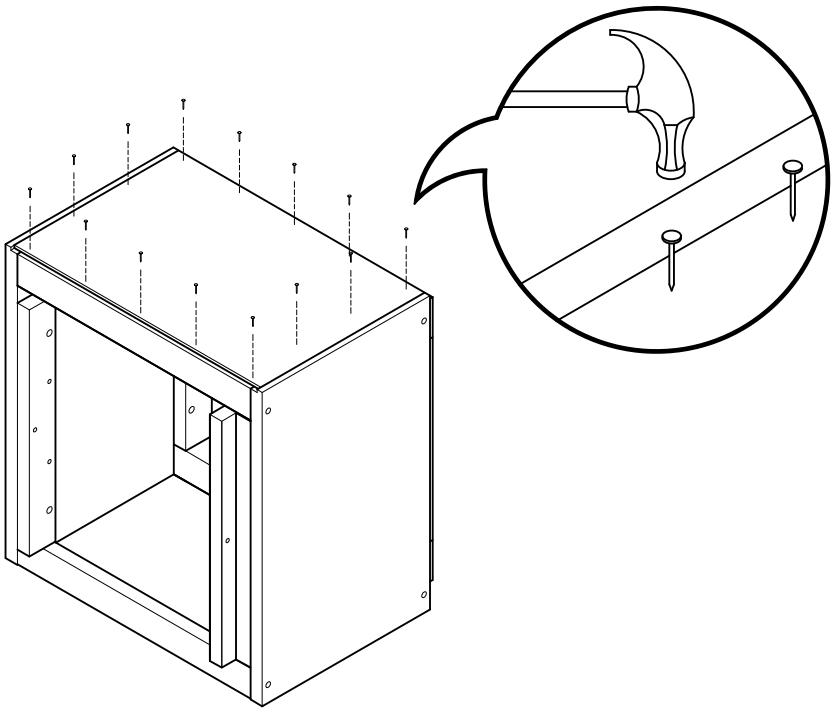

LUFE

23 TB835 x 2

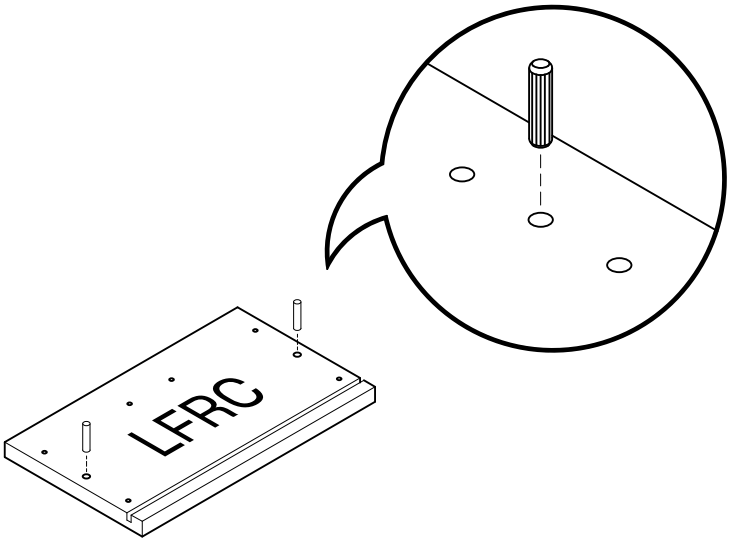

24 P34 x 4

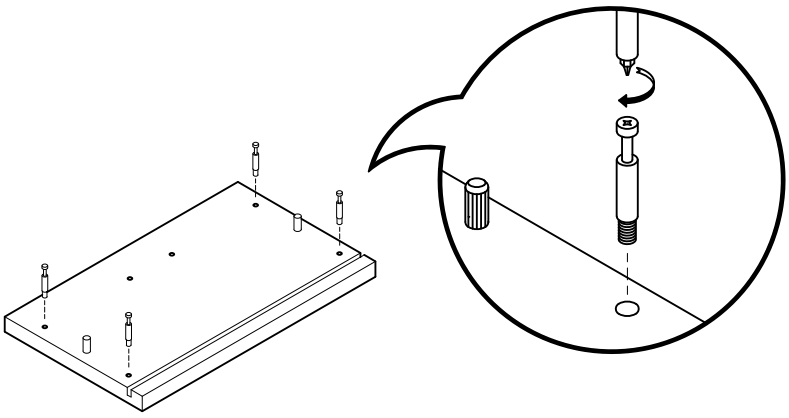

25

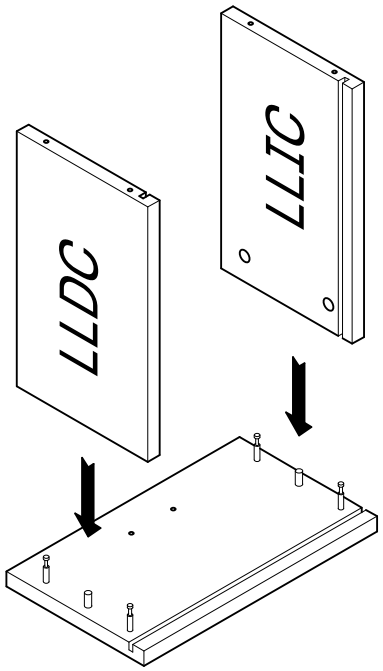

26 E15 x 4

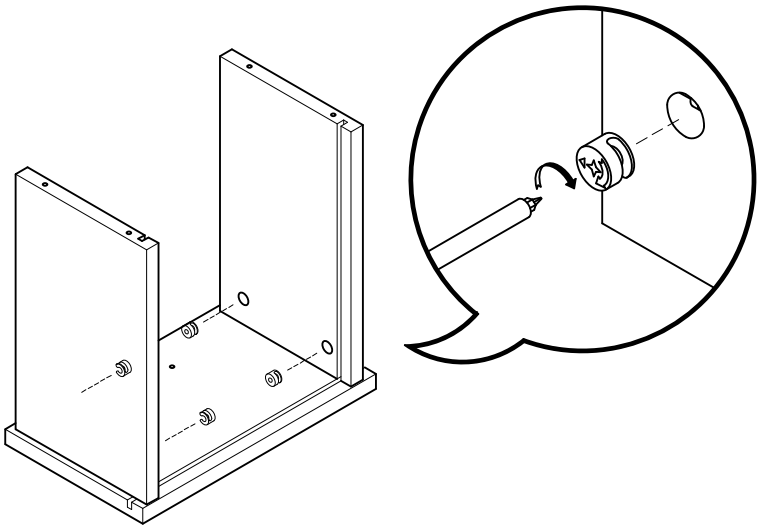

27

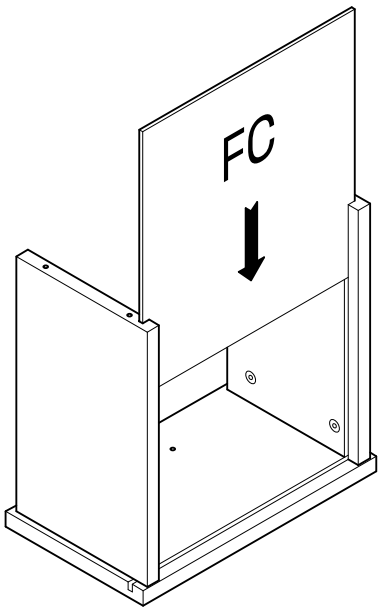

28



x 4

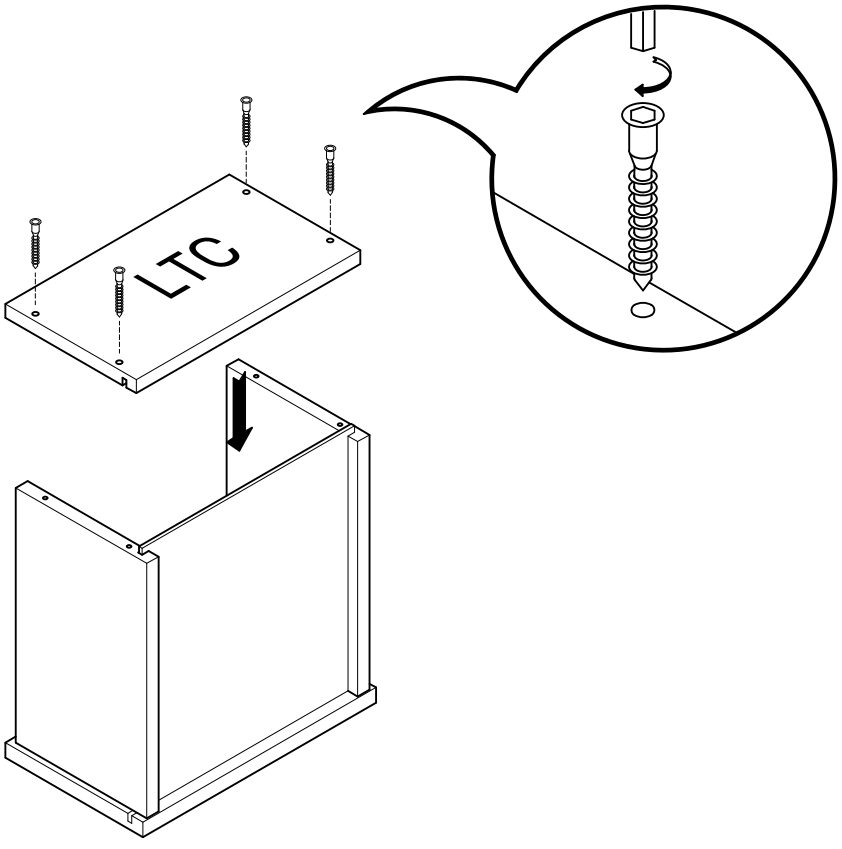

LUFE

29



x 2

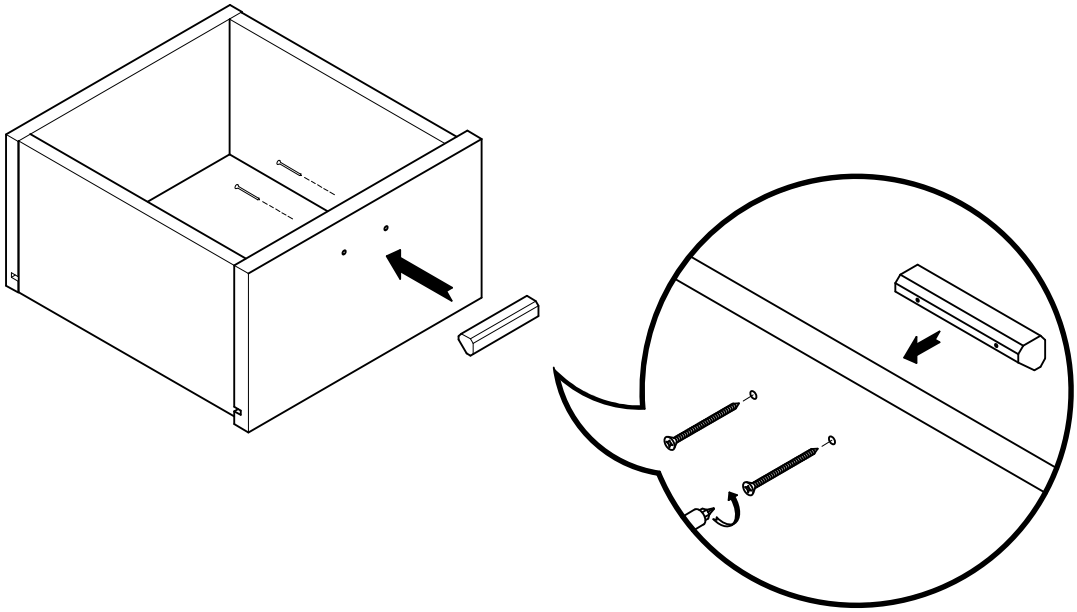

30



x 4

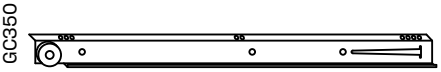

x 1+1

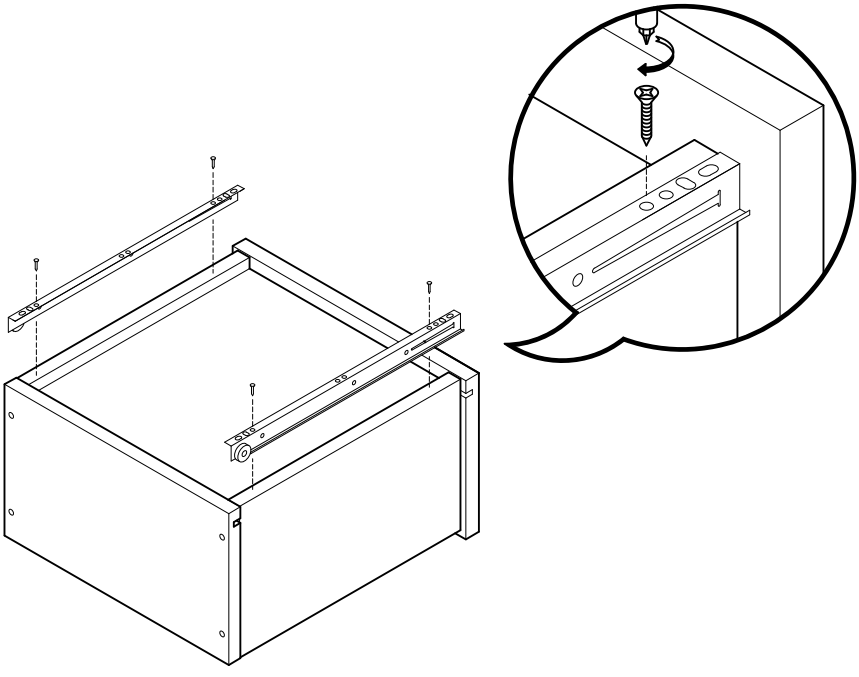

LUFE

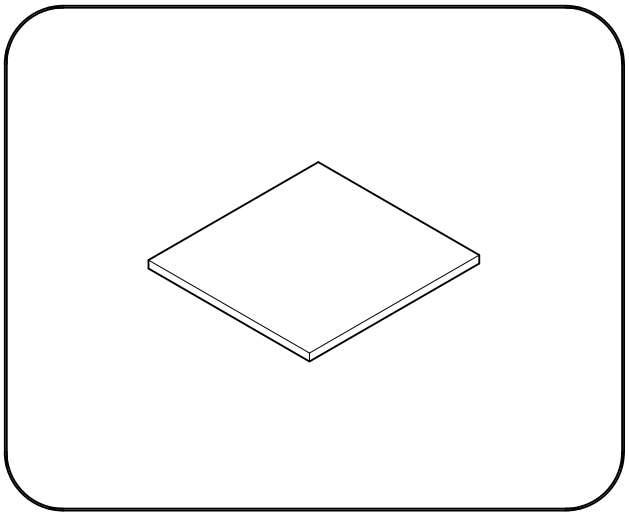

Libe 2 encimera 39

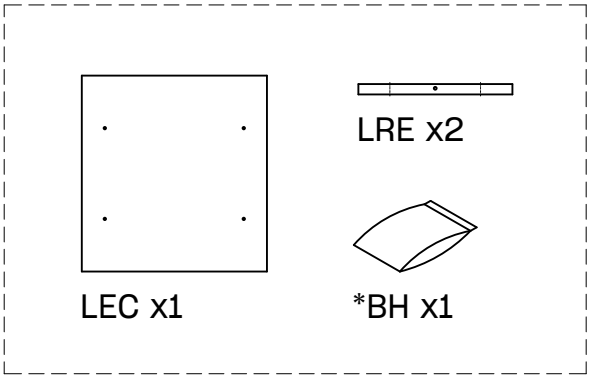

BH25-014

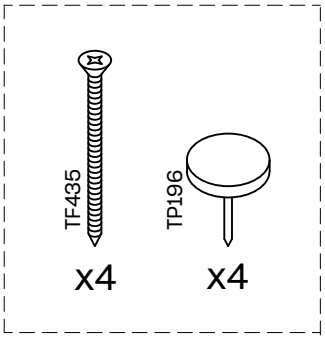

LUFE

31 TP196 x 4

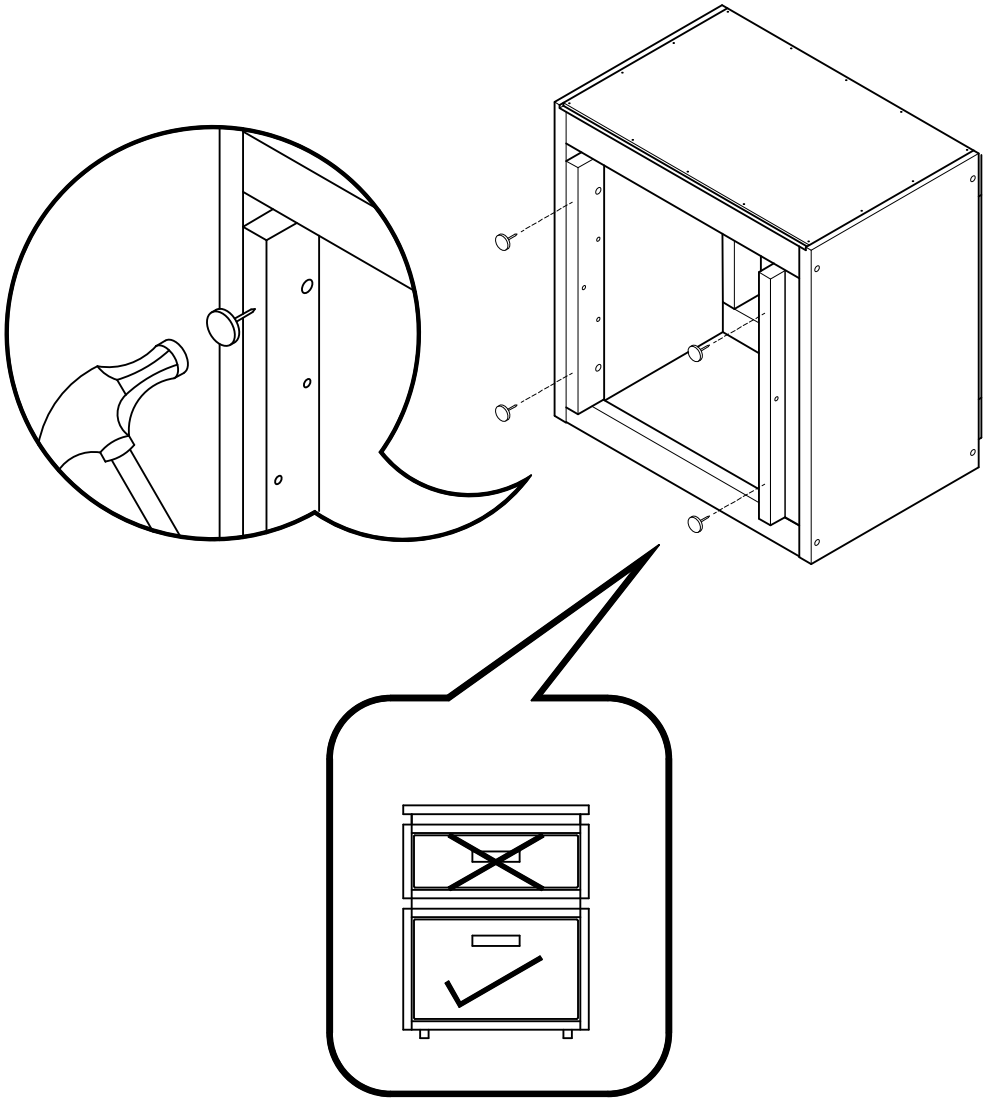

LUFE

32

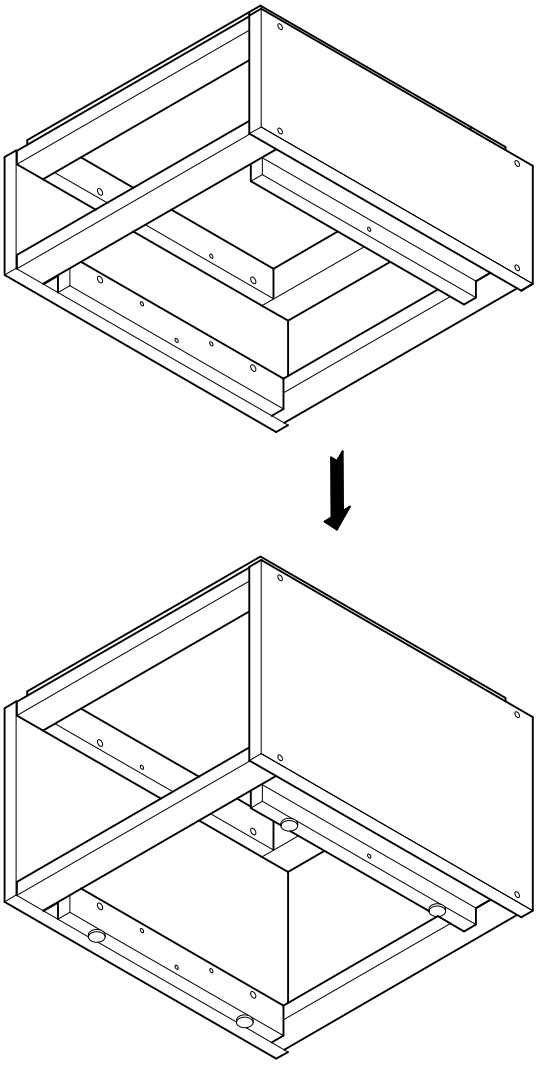

33 TF435 x 2

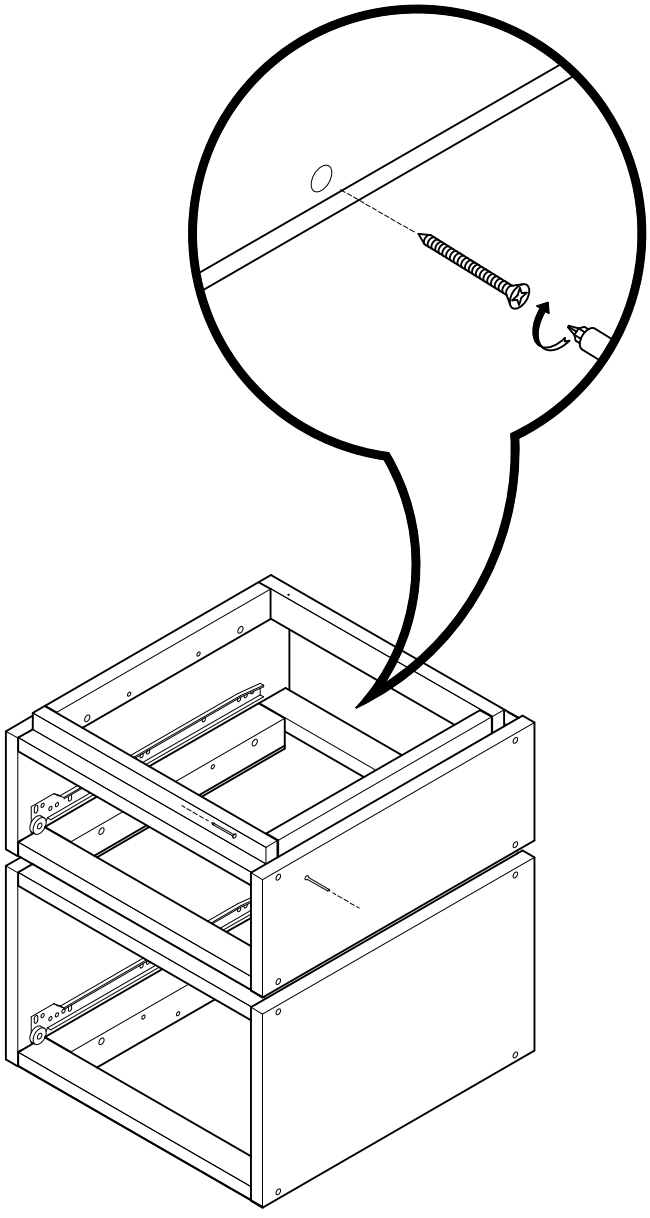

LUFE

34 EE415 x 2 TF415 x 2

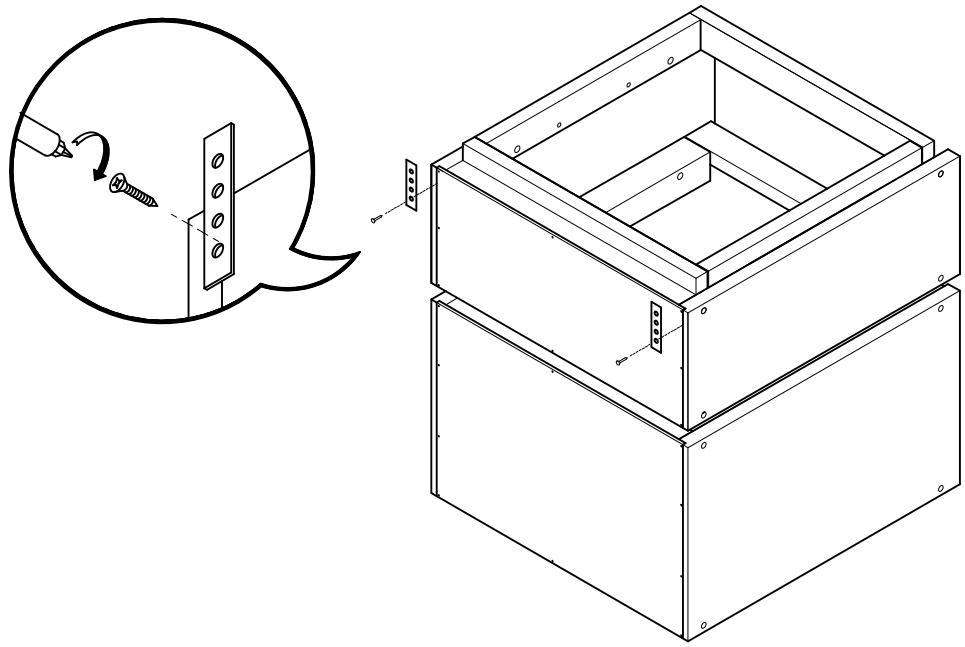

ES: Imprescindible anclar a la pared.
FR: Ancrage au mur nécessaire.
PT: A fixaçao à parede é essencial.
IT: Indispensabile ancorare al muro.
GE: Wandbefestigung erforderlich.

LUFE

35



x 2



x 2

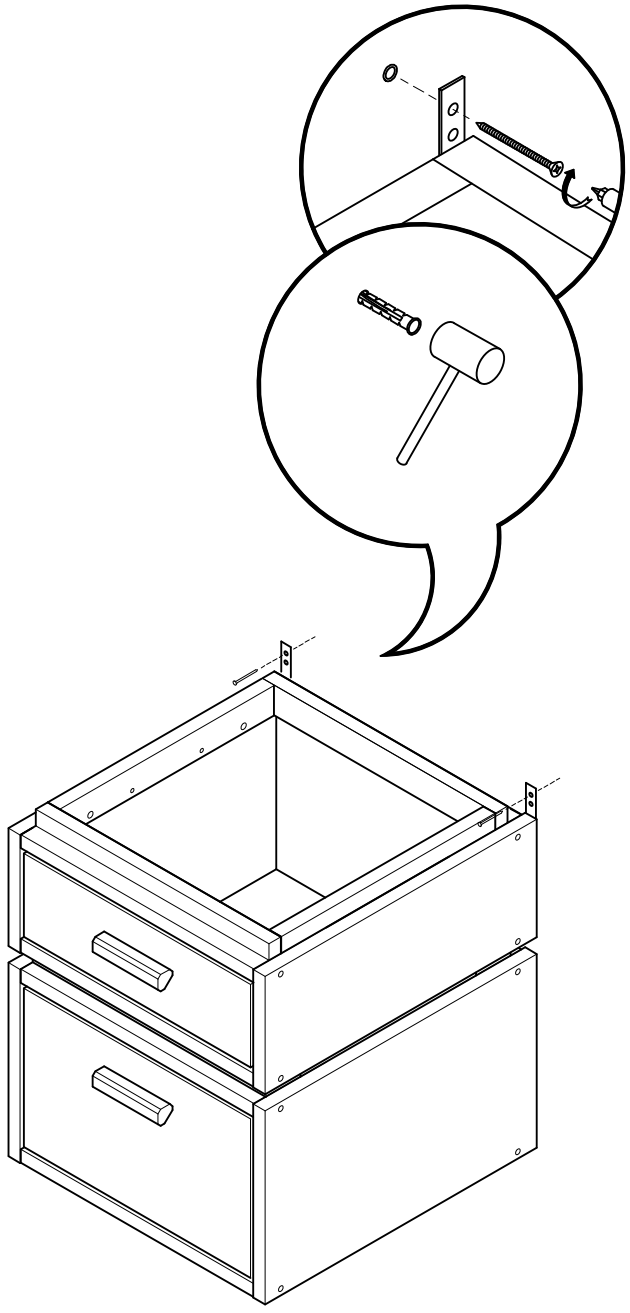

ES: Imprescindible anclar a la pared.
FR: Ancrage au mur nécessaire.
PT: A fixaçao à parede é essencial.
IT: Indispensabile ancorare al muro.
GE: Wandbefestigung erforderlich.

LUFE

36 

x 4

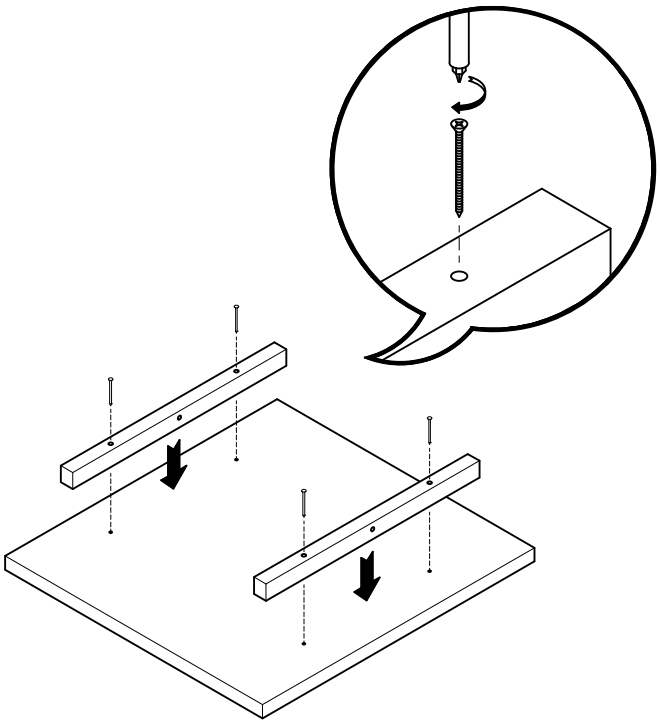

LUFE

37

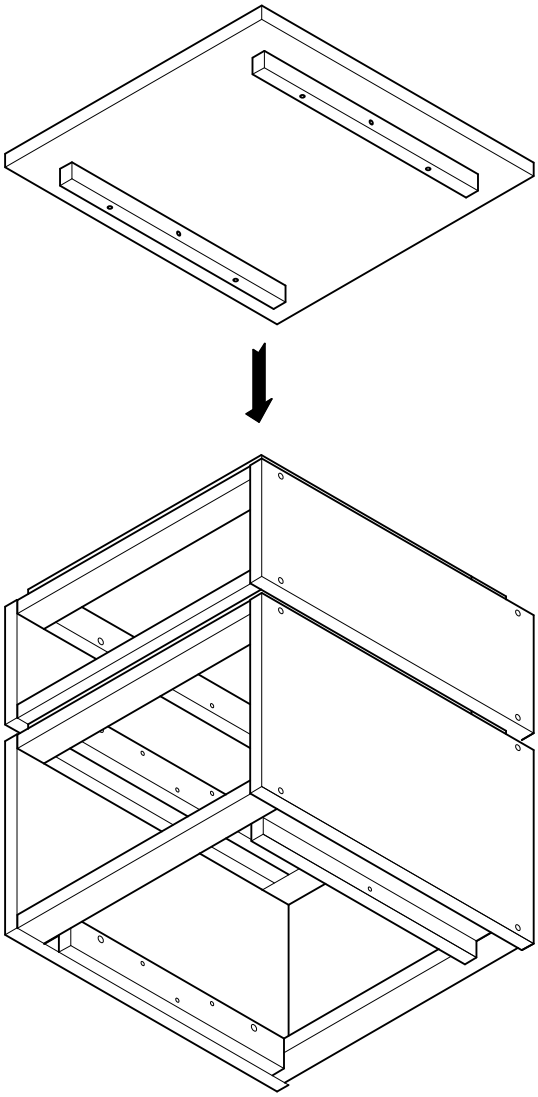

LUFE

38 

x 2

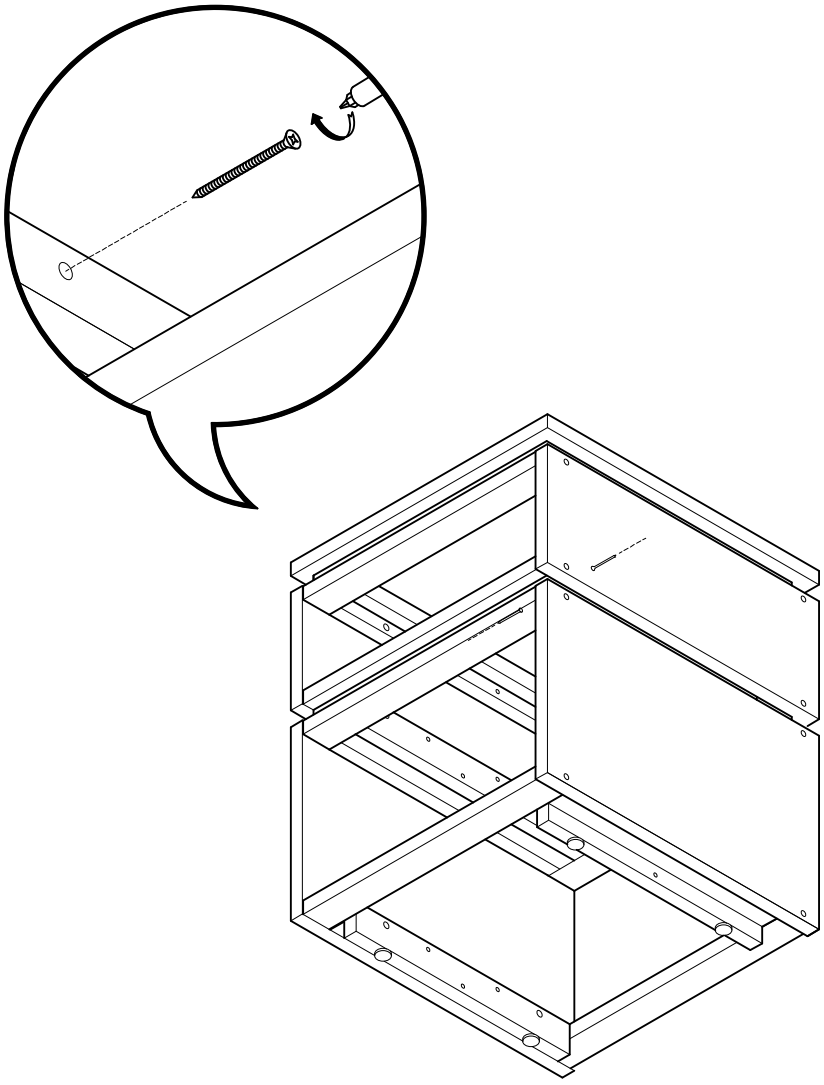

LUFE

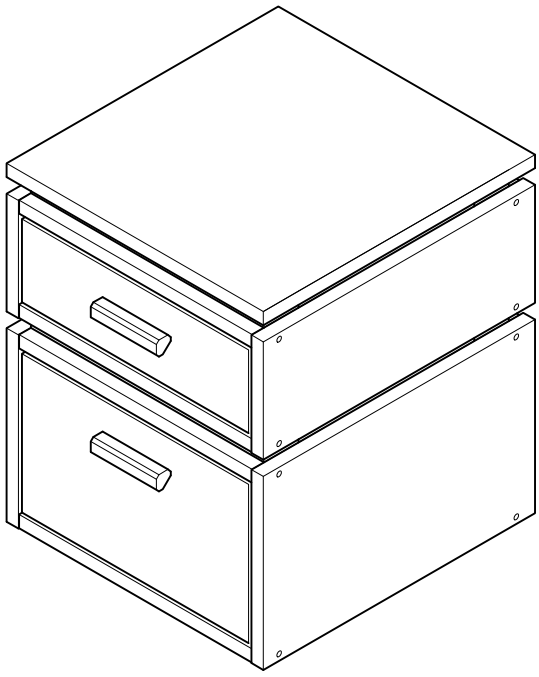

LUFE

ESPAÑA
muebleslufe.com
@muebleslufe

FRANCE
meubleslufe.fr
@lufefrance

PORTUGAL
moveislufe.pt
@lufeportugal

ITALIA
mobililufe.it
@lufemobili