LORE

camas individuales 80 y 90
lits individuels 80 et 90
camas individuais 80 e 90
letto singolo 80 e 90
einzelbetten 80 und 90

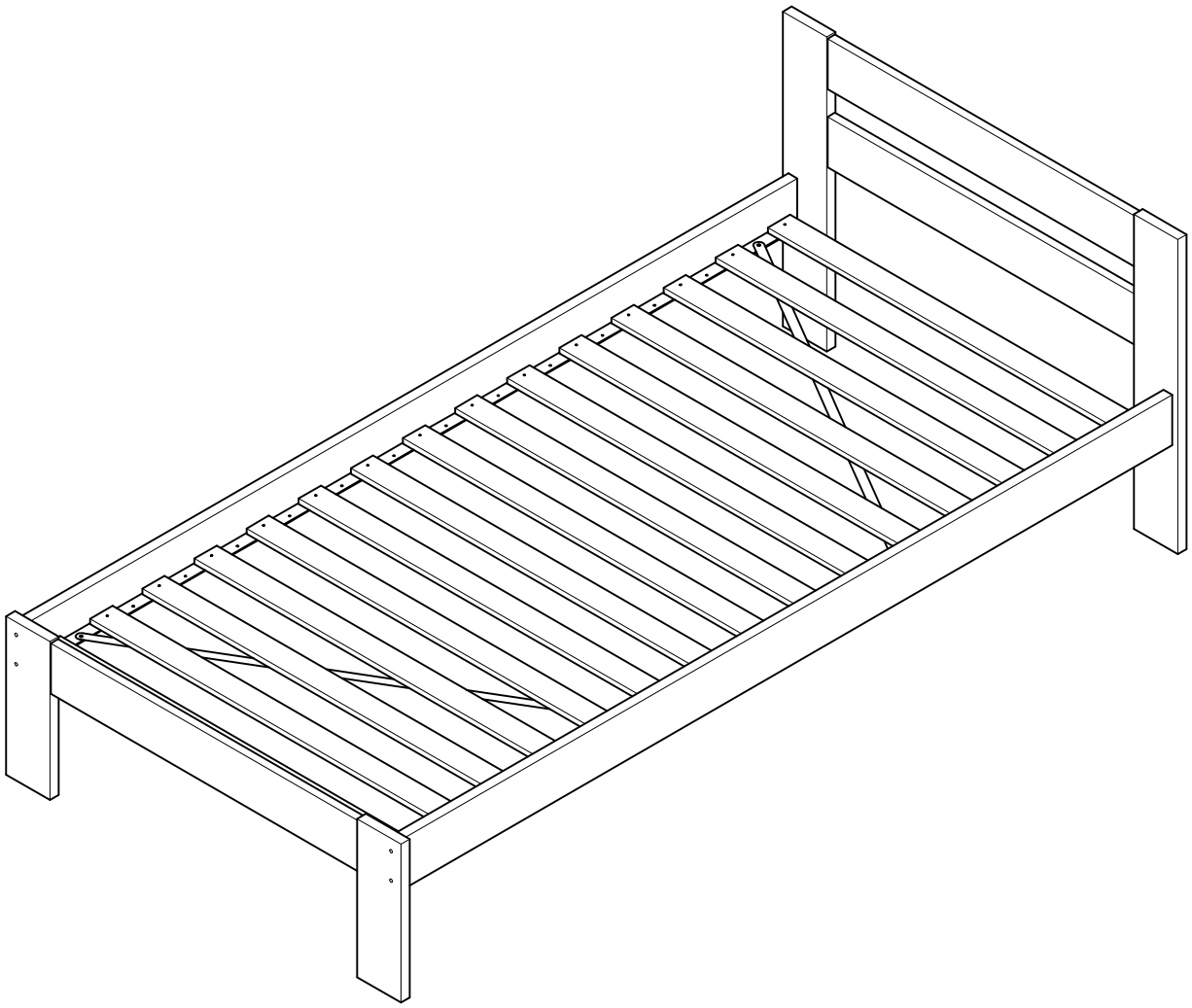

LUFE

PEFC
PEFC/14-35-00648

Cama Lufe

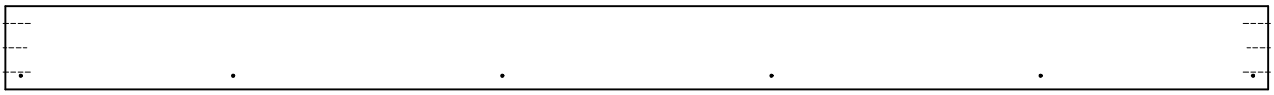

LC x2

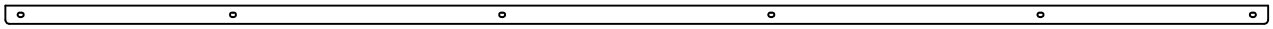

PL x2

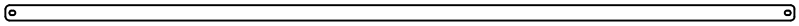

PT x2

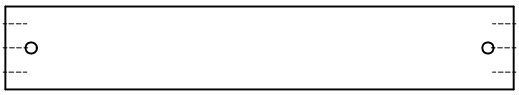

T x3

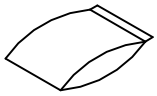

* BH x1

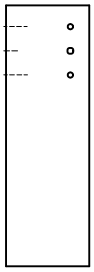

PI x1

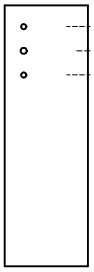

PD x1

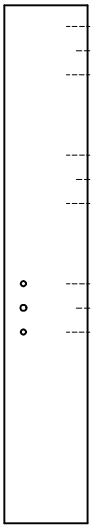

PIL x1

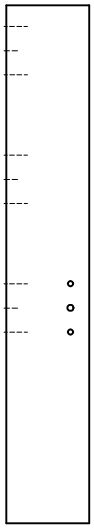

PDL x1

Lamas Dut

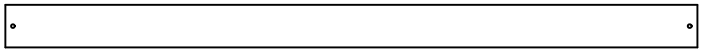

L x*

* L x14 > 180 cm
* L x15 > 190 cm
* L x16 > 200 cm

* BH26-016

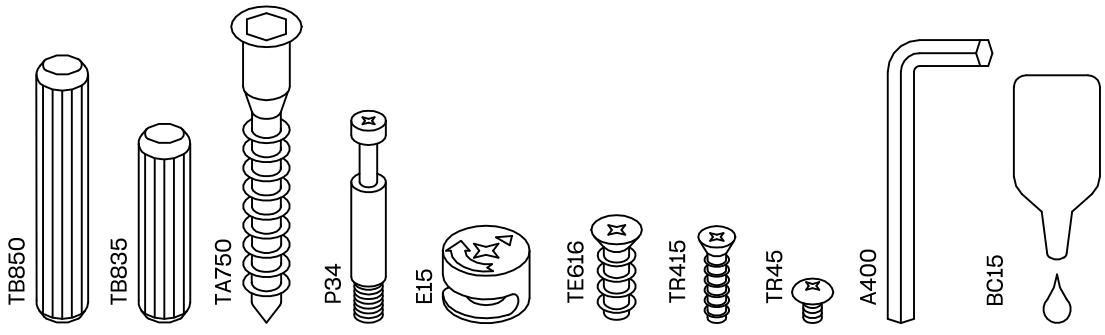

x12 x4 x8 x6 x6 x12 x32 x4 x1 x1

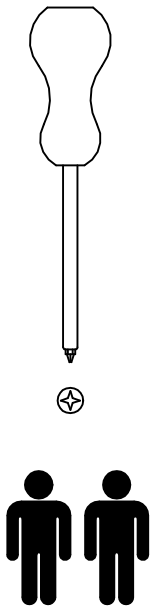

LUFE

1



x 12



x 12

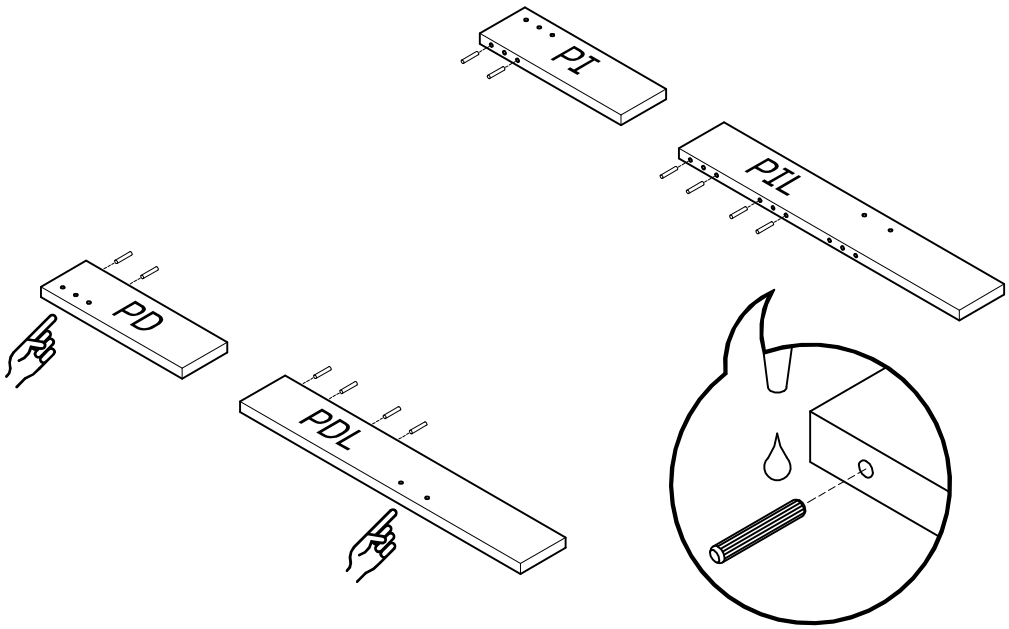

2

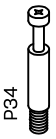

x 6

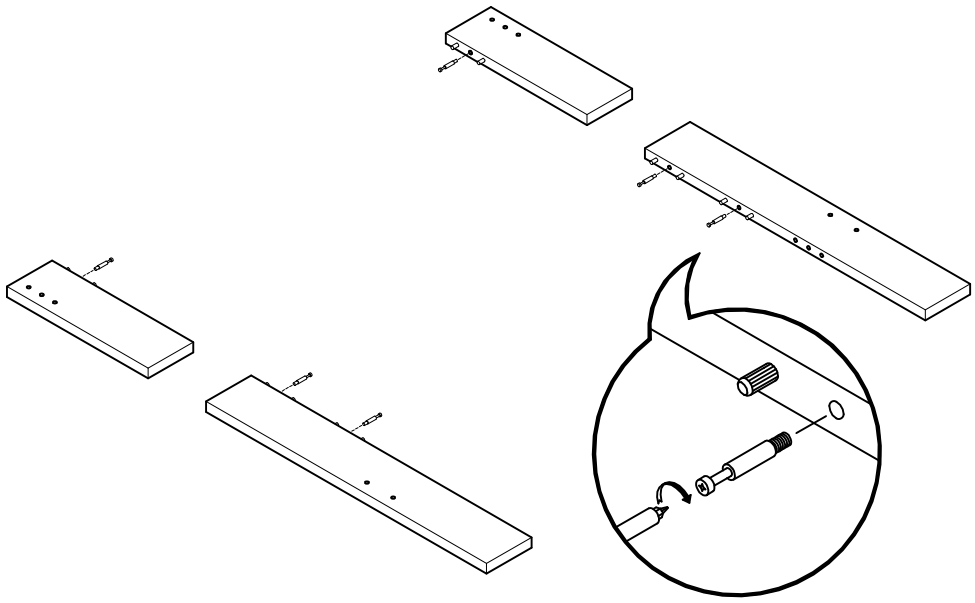

3 BC15 x 12

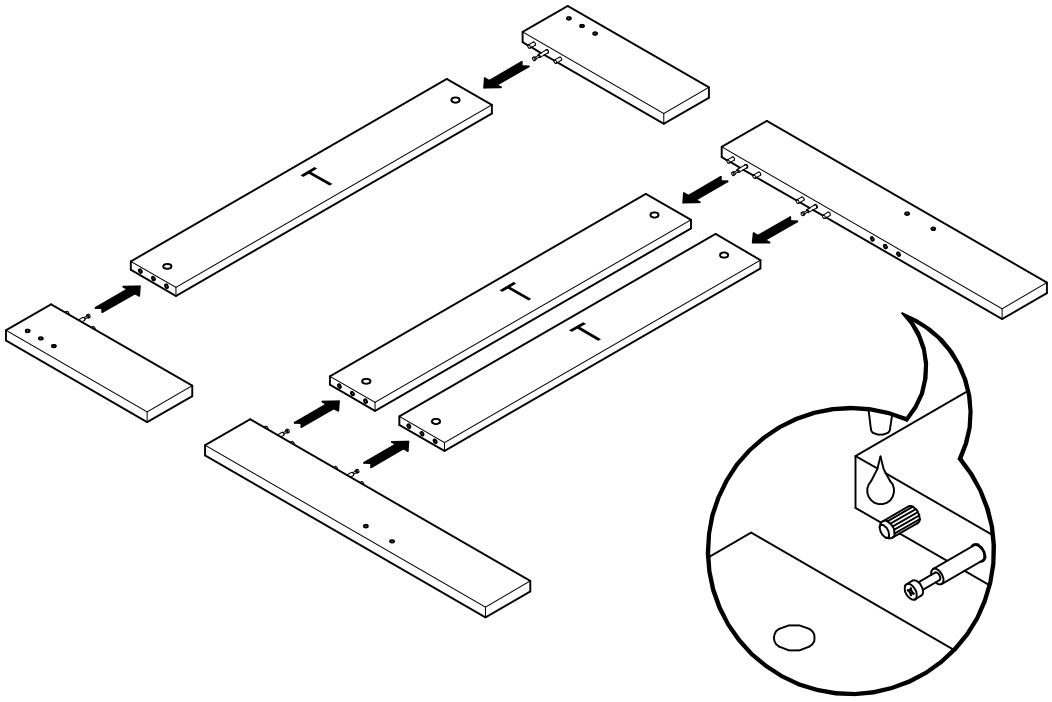

4 E15 x 6

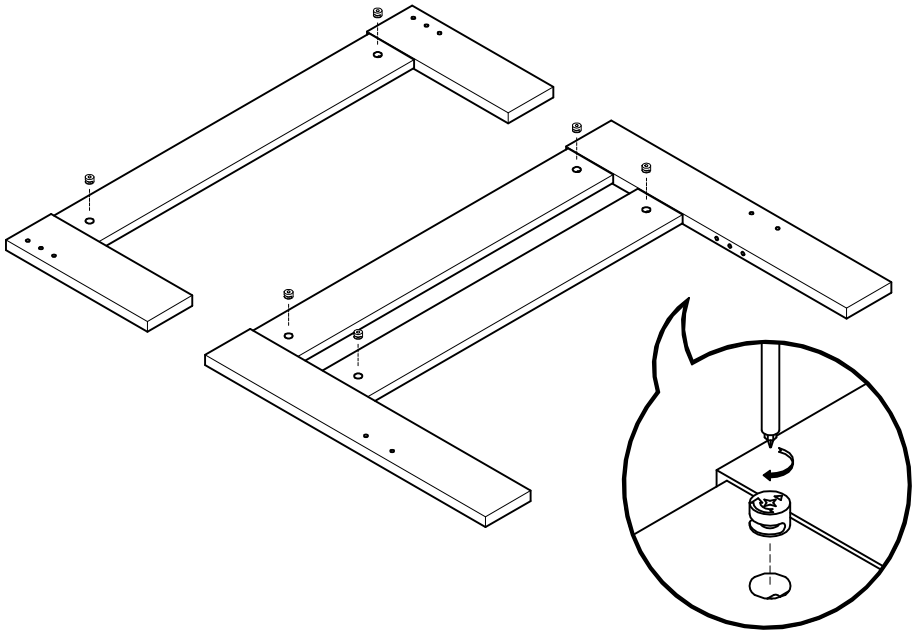

LUFE

5 TE616 x 12

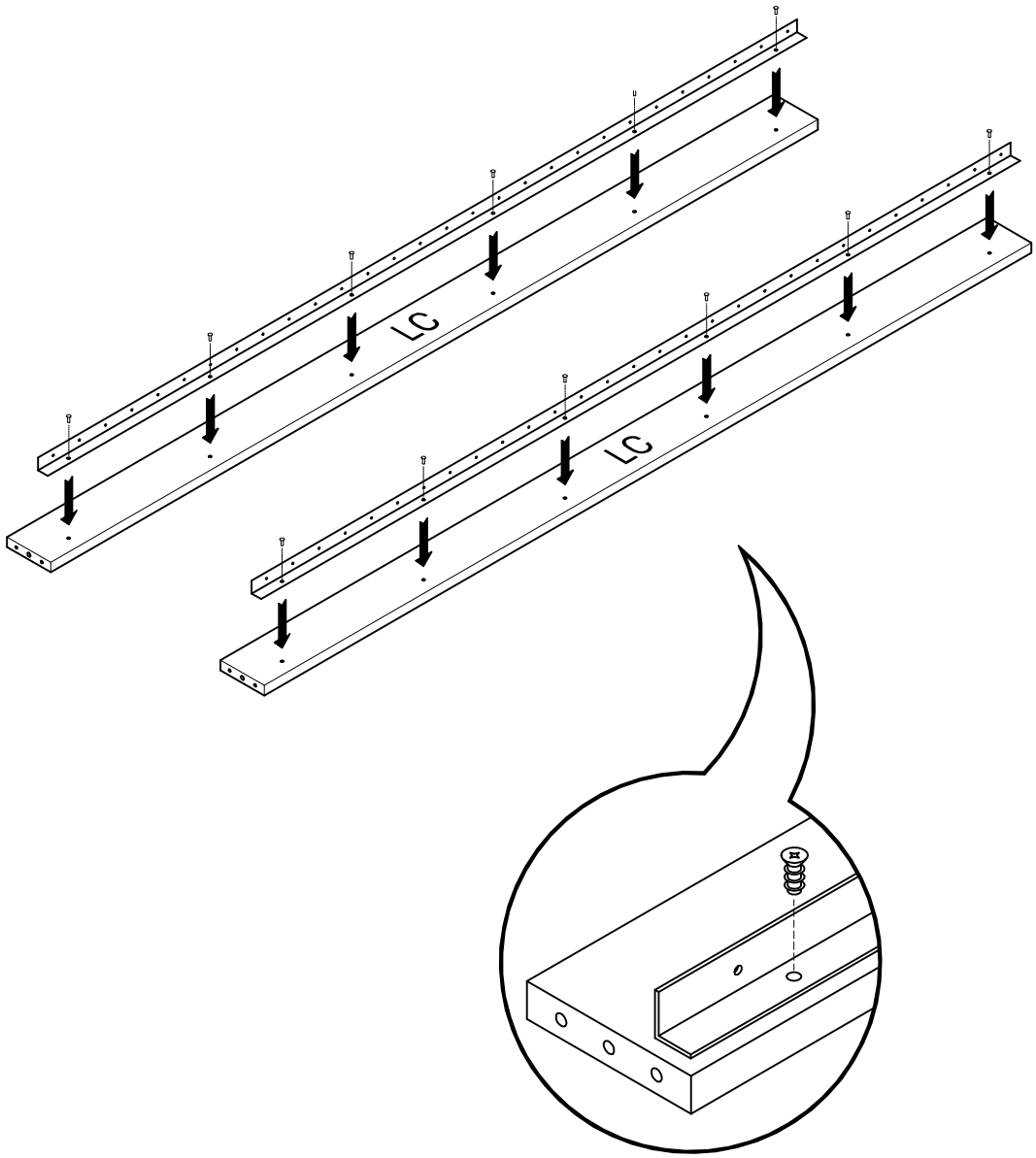

6

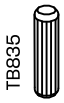

x 4



x 8

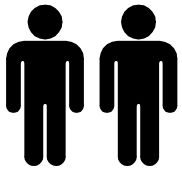

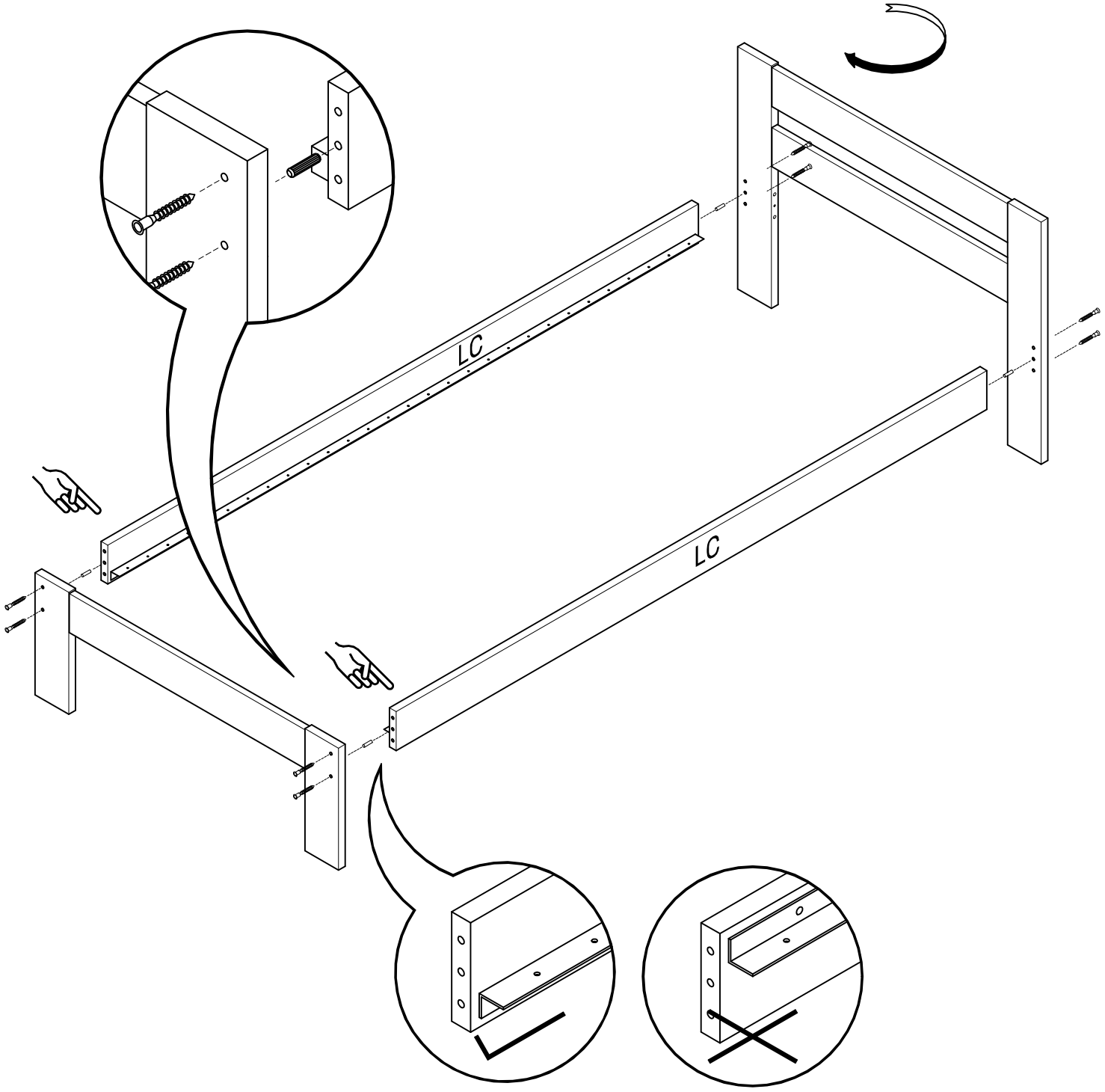

LUFE

7 TR45 x 4

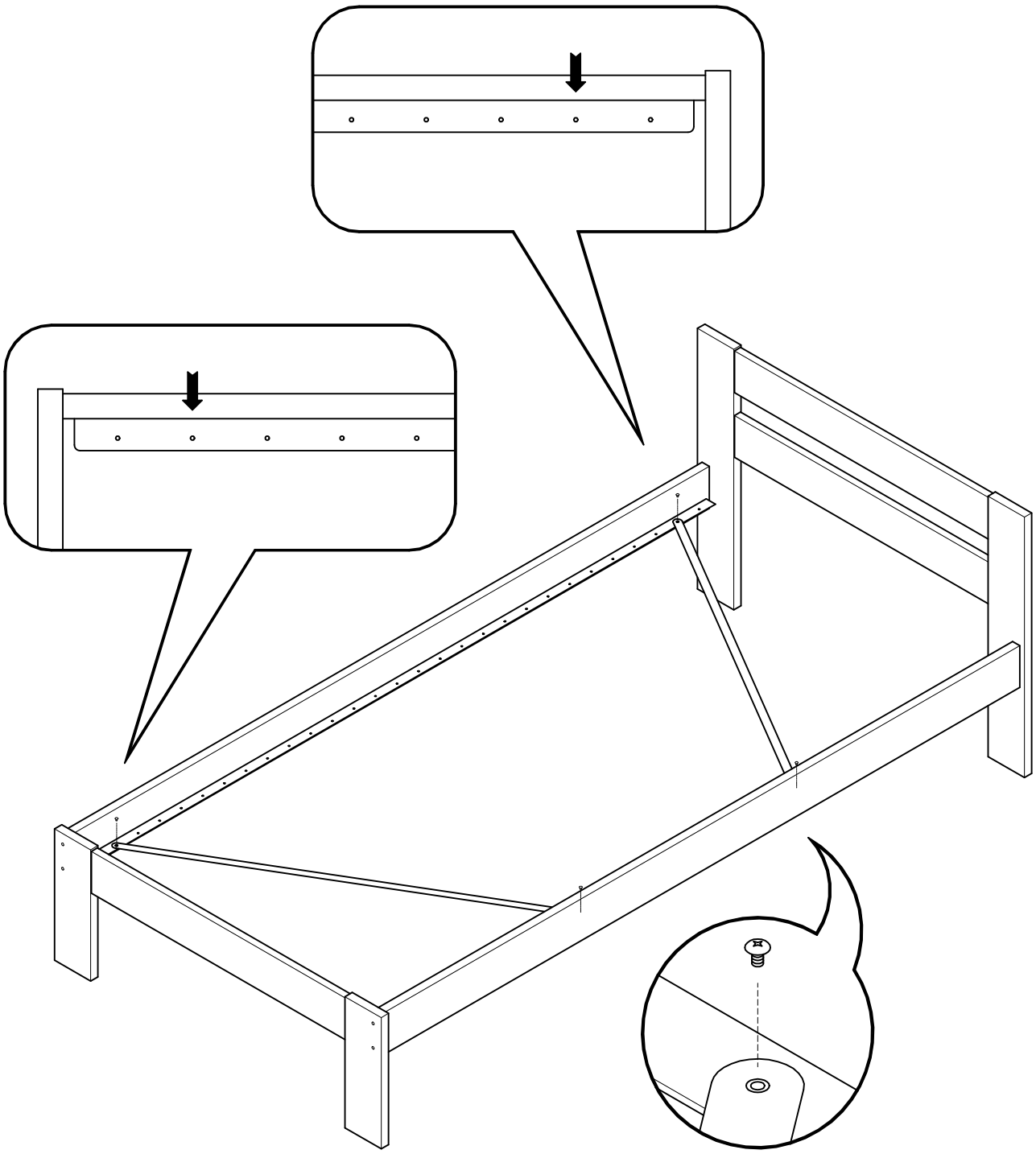

LUFE

8 TR415 x 28/30/32

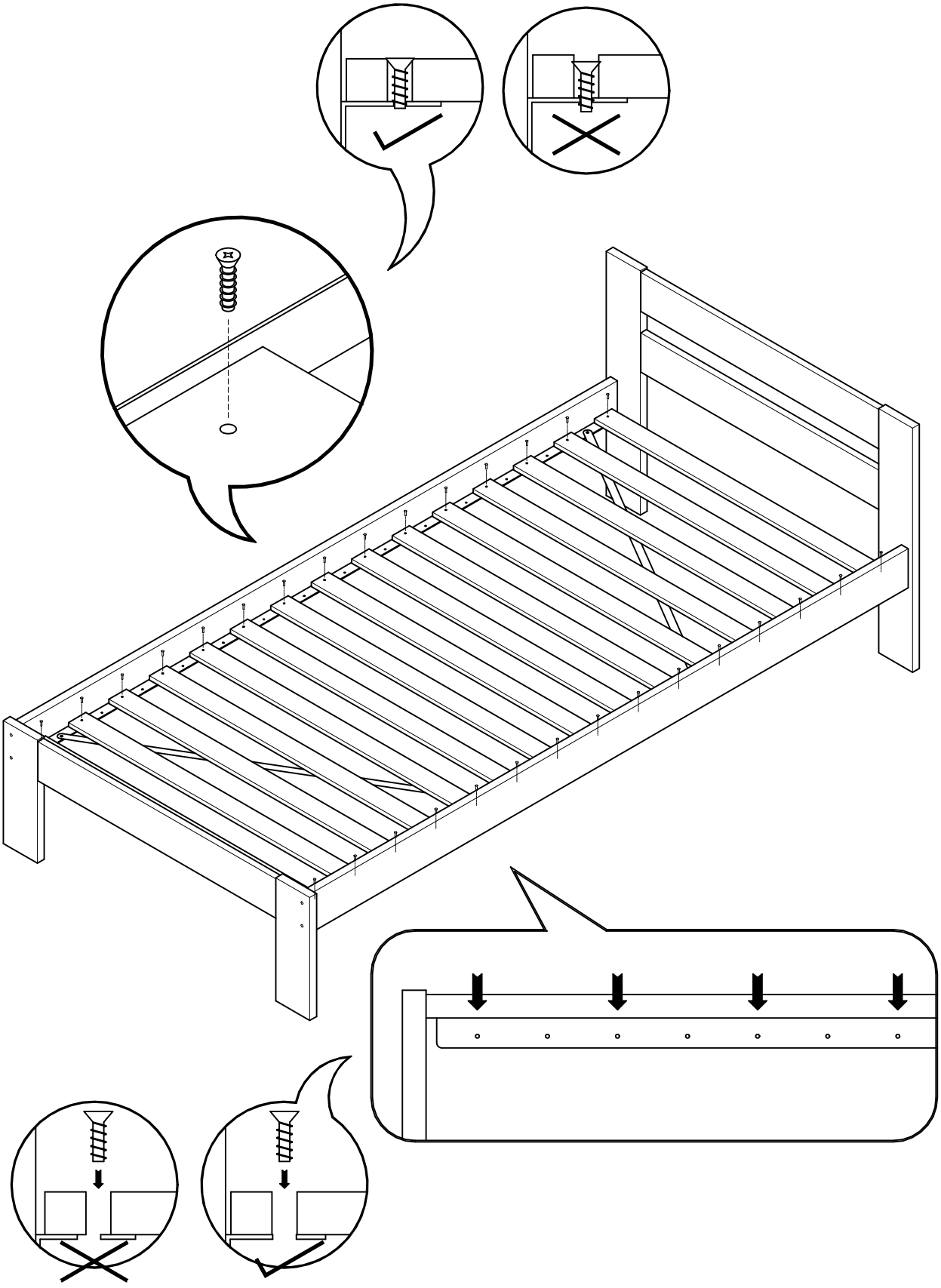

LUFE

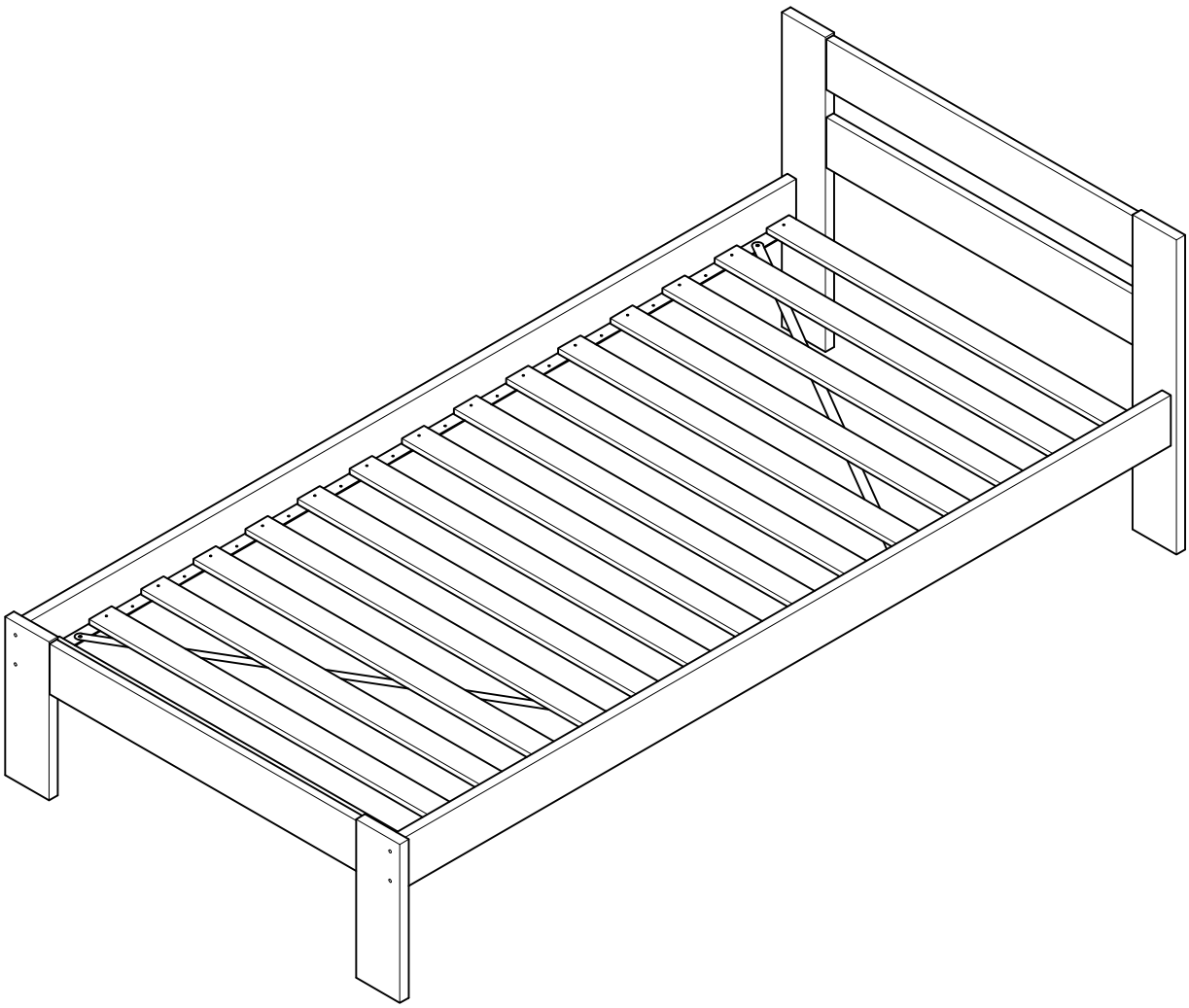

ESPAÑA
muebleslufe.com
@muebleslufe

FRANCE
meubleslufe.fr
@lufefrance

PORTUGAL
moveislufe.pt
@lufeportugal

ITALIA
mobililufe.it
@lufemobili

DEUTSCHLAND
moebellufe.de
@moebellufe

LUFE

TODOLUFE S.L.
Pol. Ind. Etxezarreta 9
20749 Aizarnazabal (Gipuzkoa)

(+34) 943 810 795
info@muebleslufe.com