BASO

cama individual 80/90 con cajón
lit individuel 80/90 avec tiroir
cama individual 80/90 com gaveta
letto singolo 80/90 con cassetto
einzelbett 80/90 mit schublade

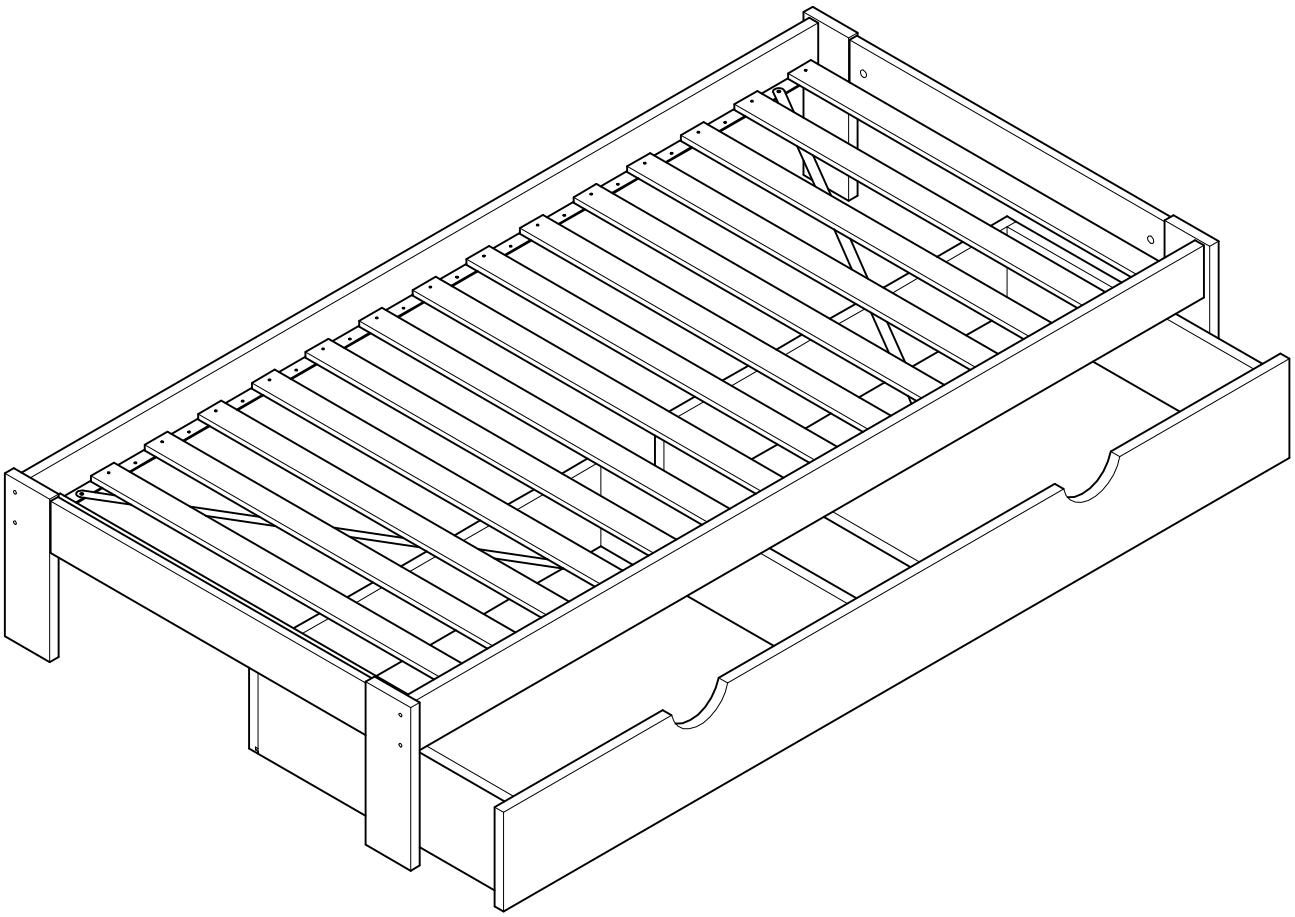

LUFE

PEFC
PEFC/14-35-00648

BASO

camas individuales 80 y 90
lits individuels 80 et 90
camas individuais 80 e 90
letto singolo 80 e 90
einzelbetten 80 und 90

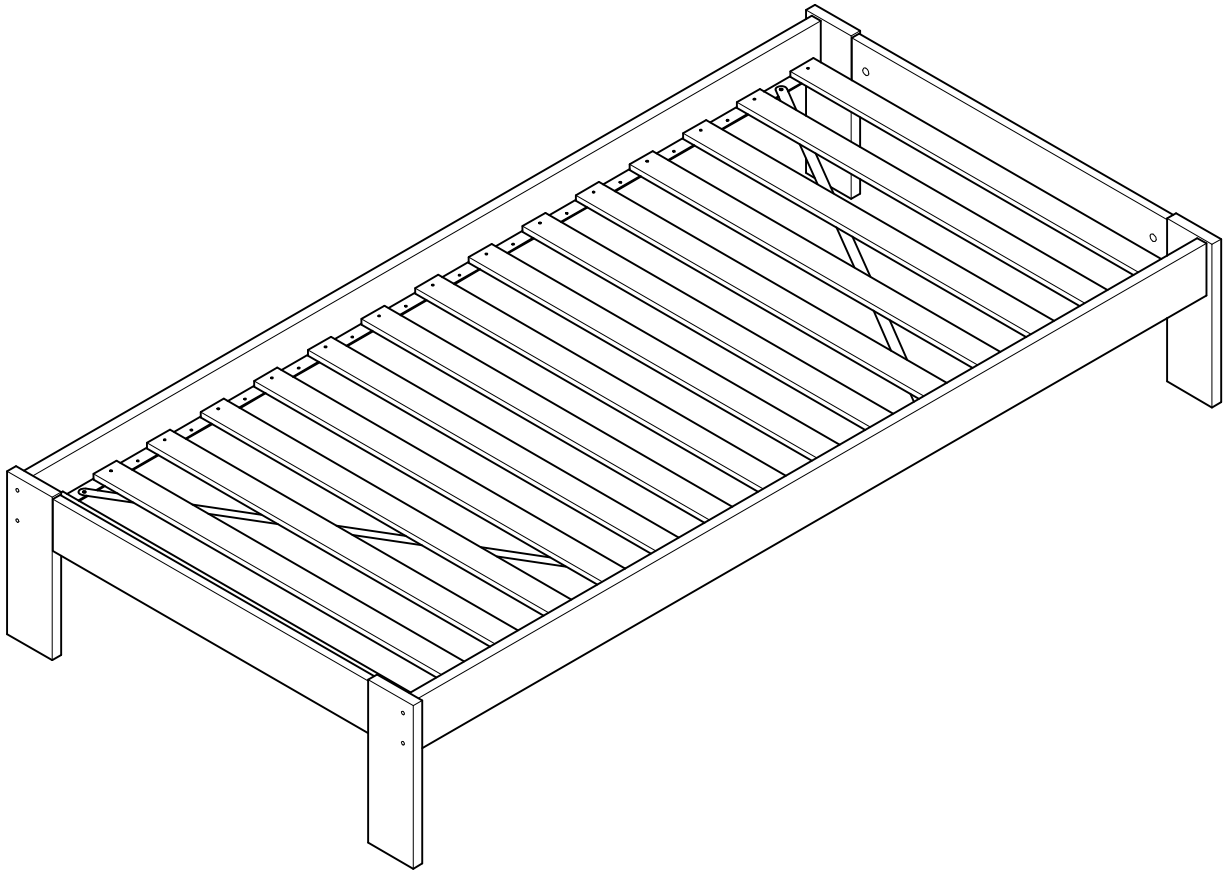

LUFE

PEFC
PEFC/14-35-00648

Bancada

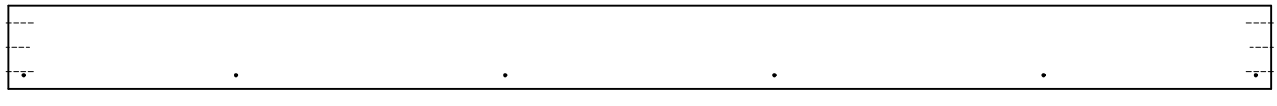

LC x2

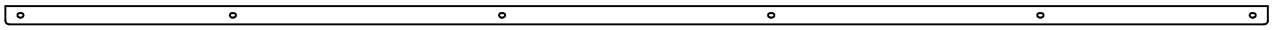

PL x2

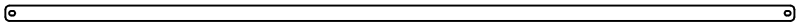

PT x2

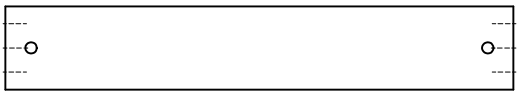

T x2

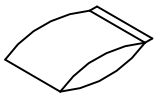

* BH x1

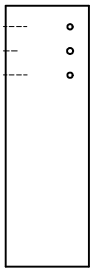

PI x2

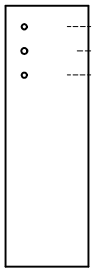

PD x2

Lamas Dut

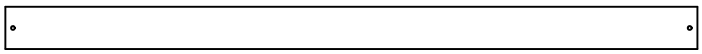

L x*

* L x14 > 180 cm
* L x15 > 190 cm
* L x16 > 200 cm

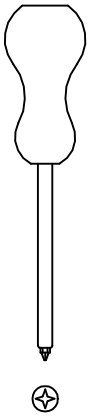

* BH26-016

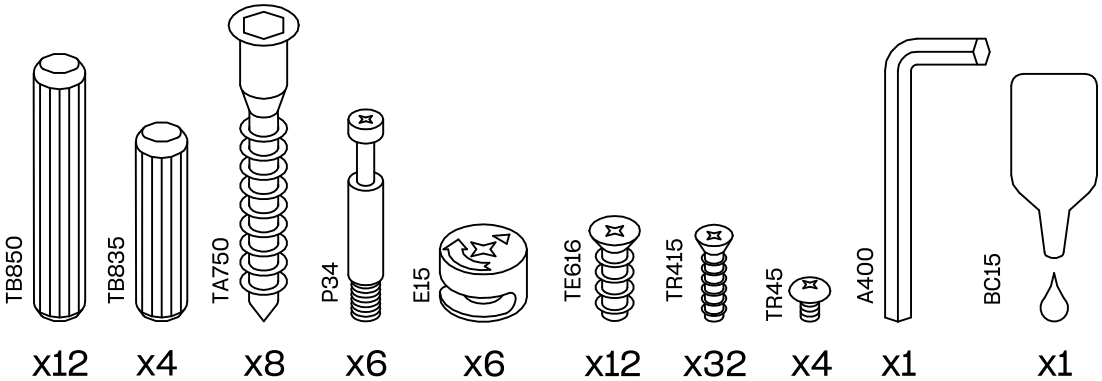

x12 x4 x8 x6 x6 x12 x32 x4 x1 x1

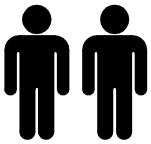

LUFE

1 TB850 x 8 BC15 x 8

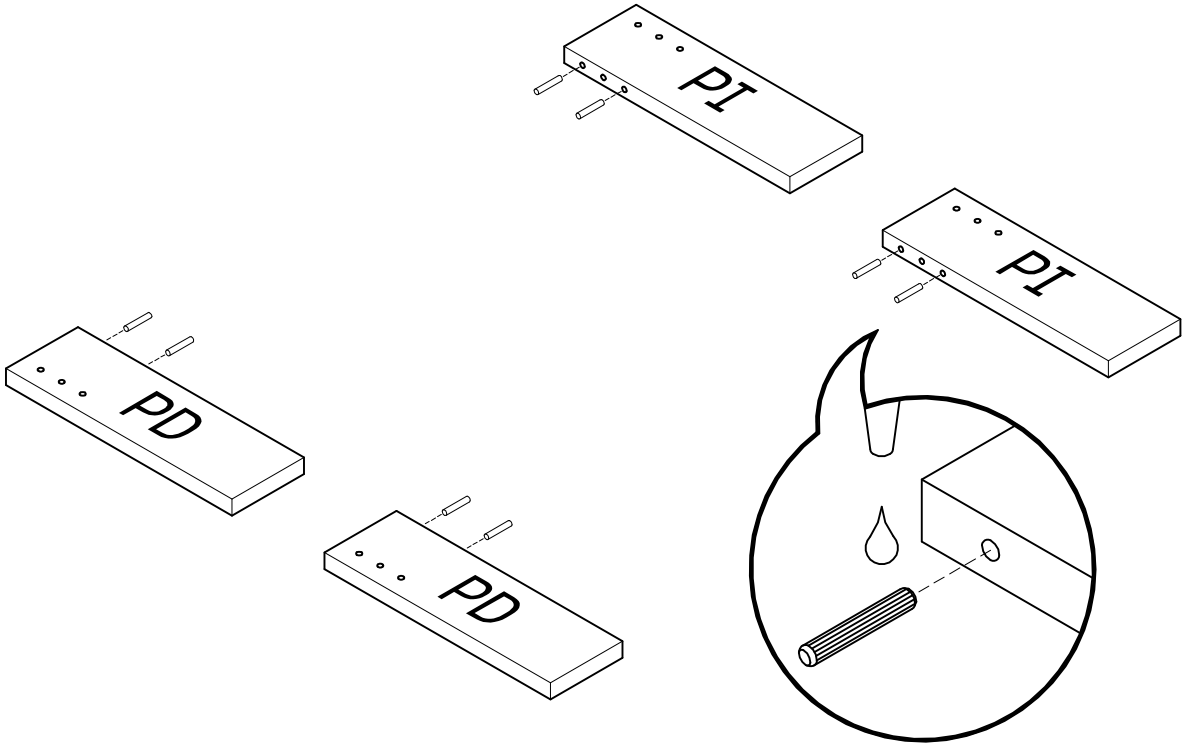

2 P34 x 4

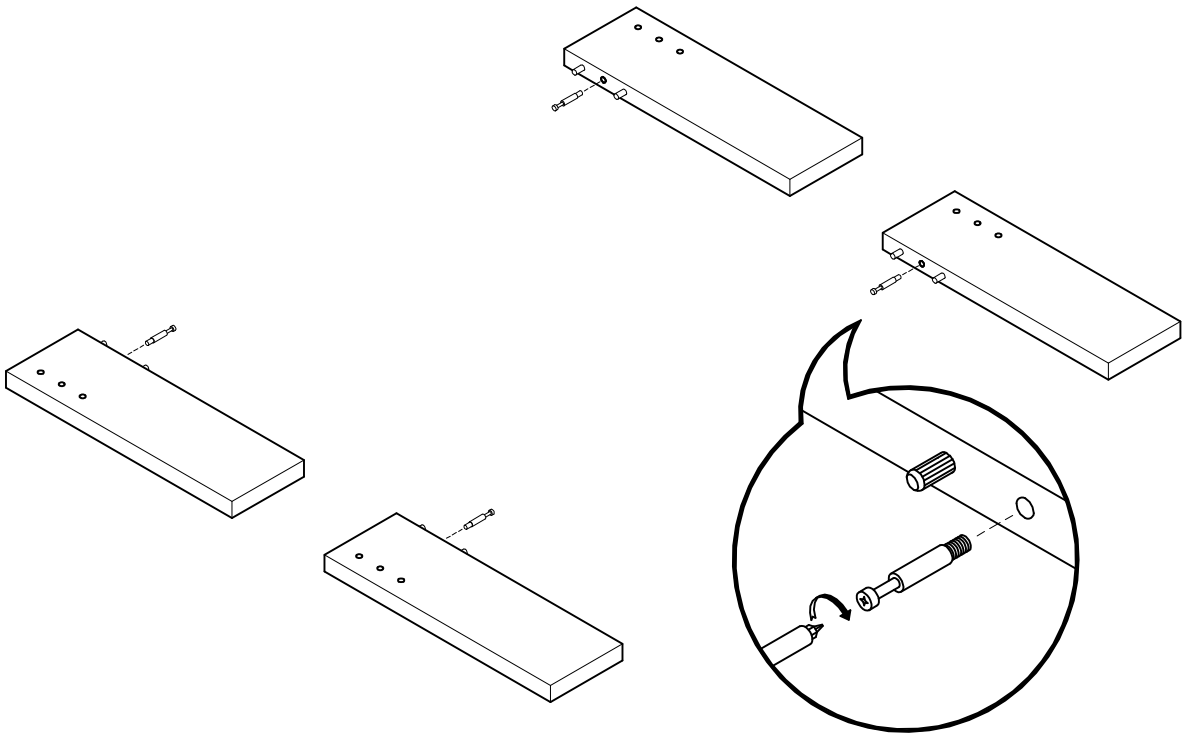

LUFE

3 BC15 x 8

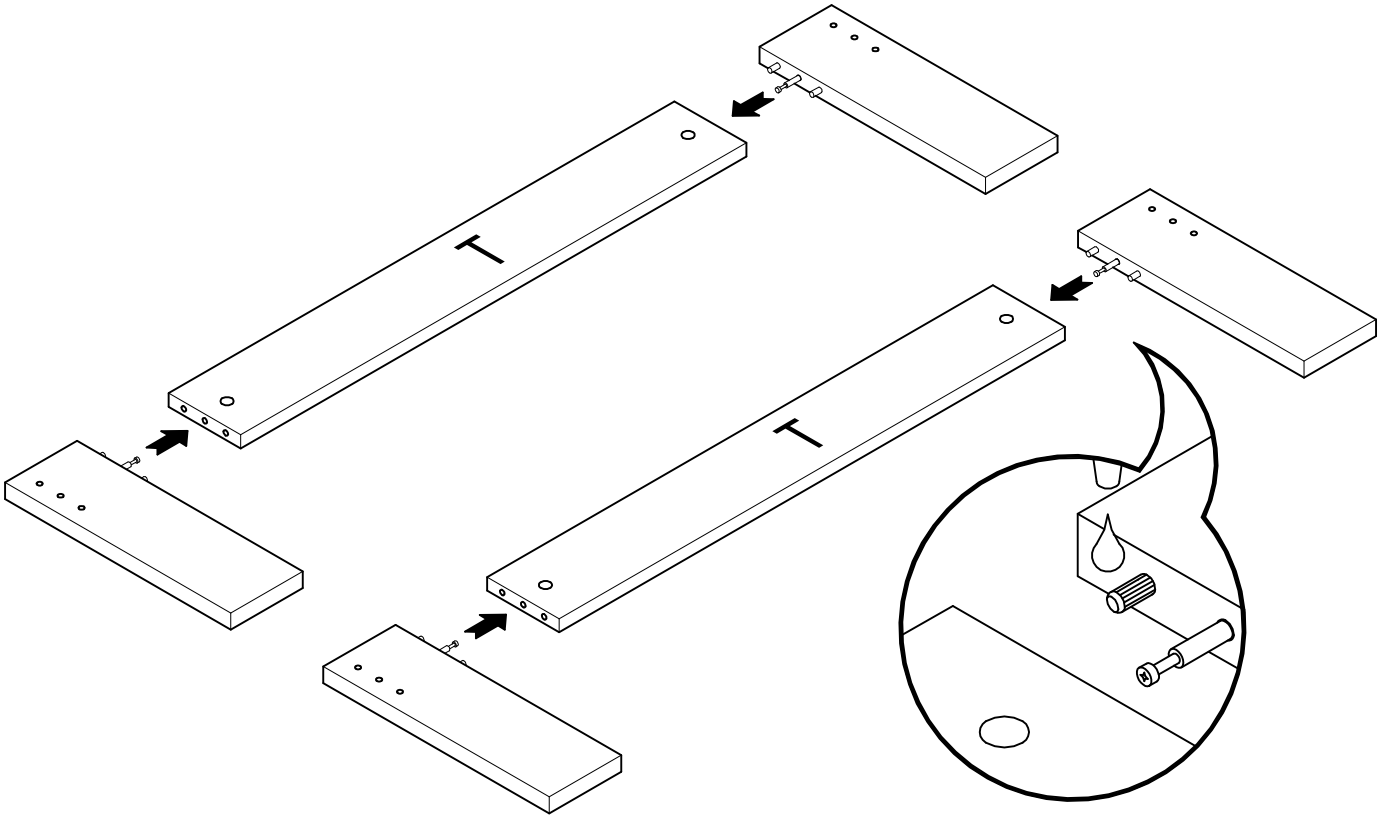

4 E15 x 4

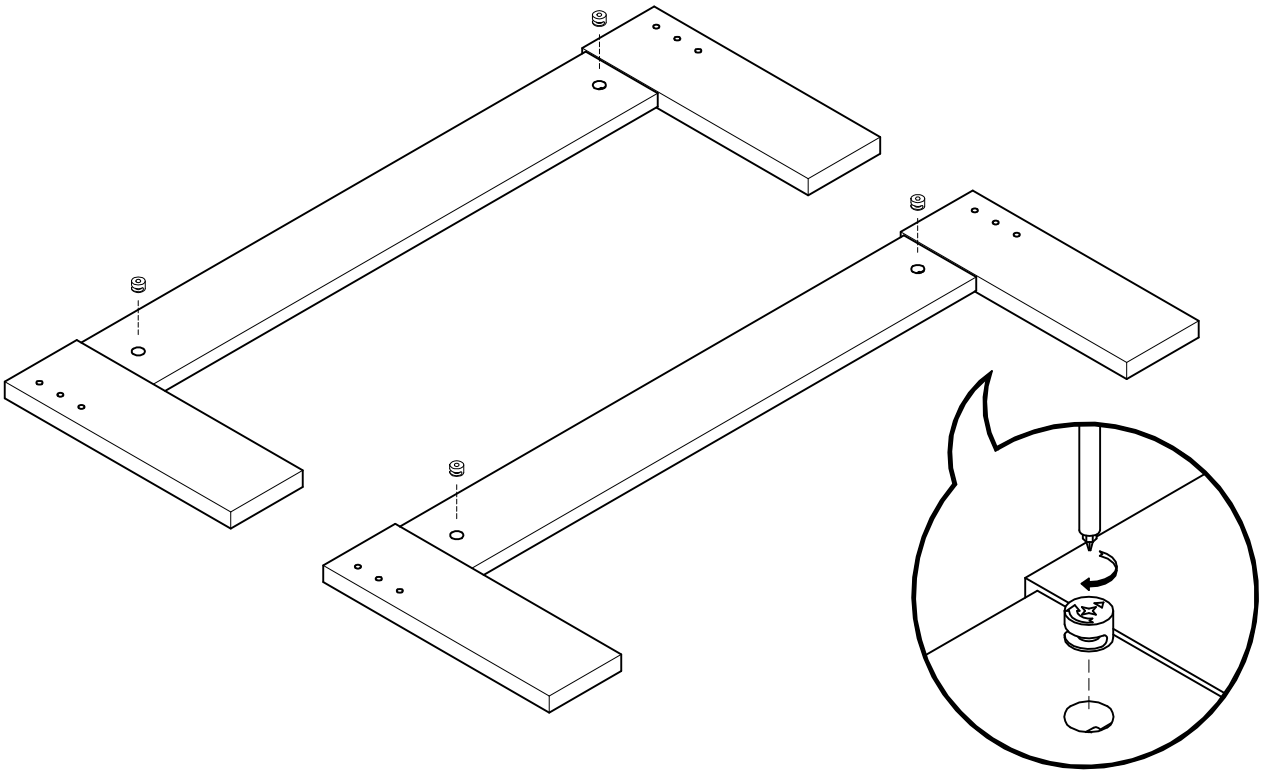

LUFE

5 TE616 x 12

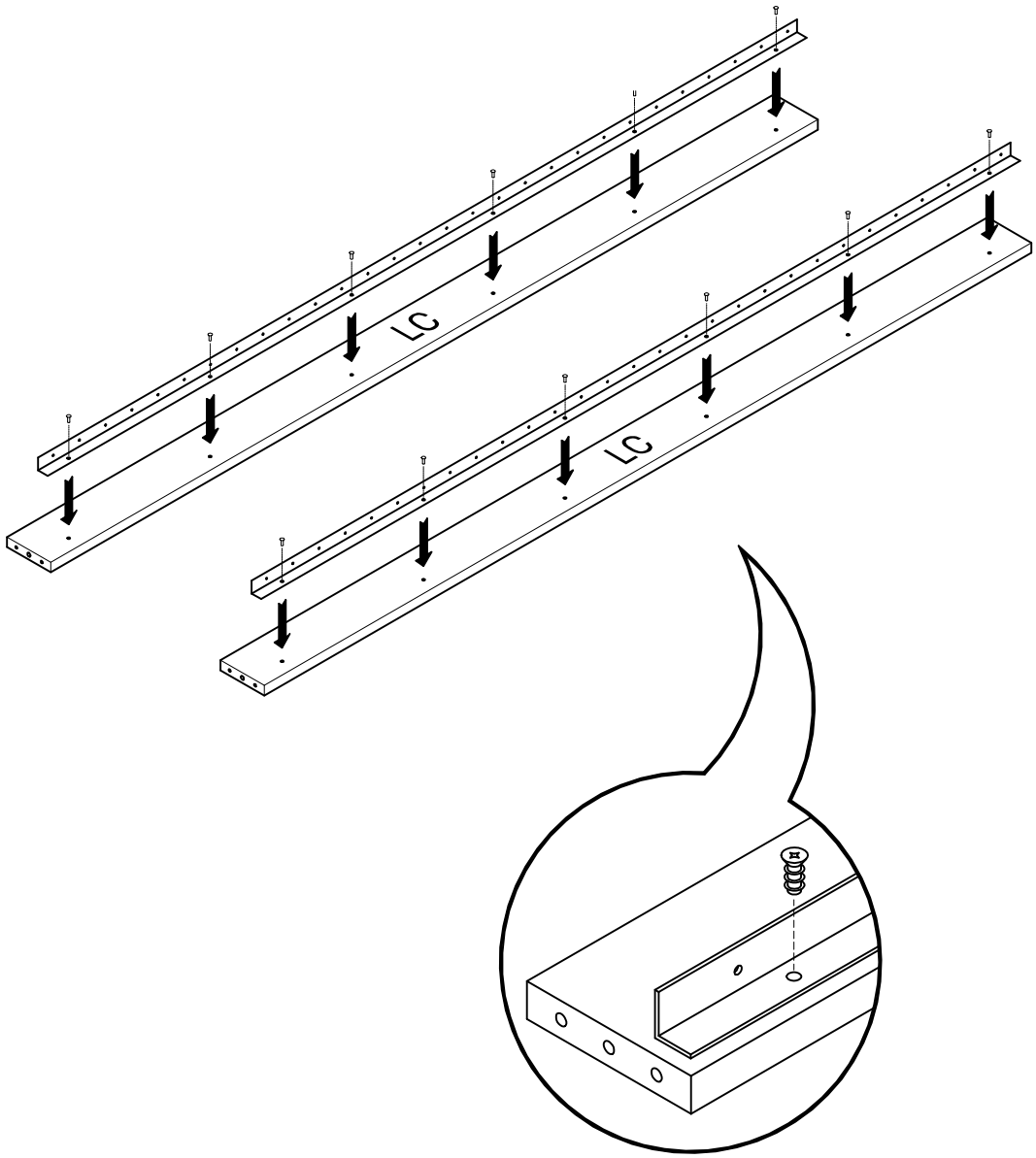

6



x 4



x 8

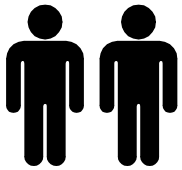

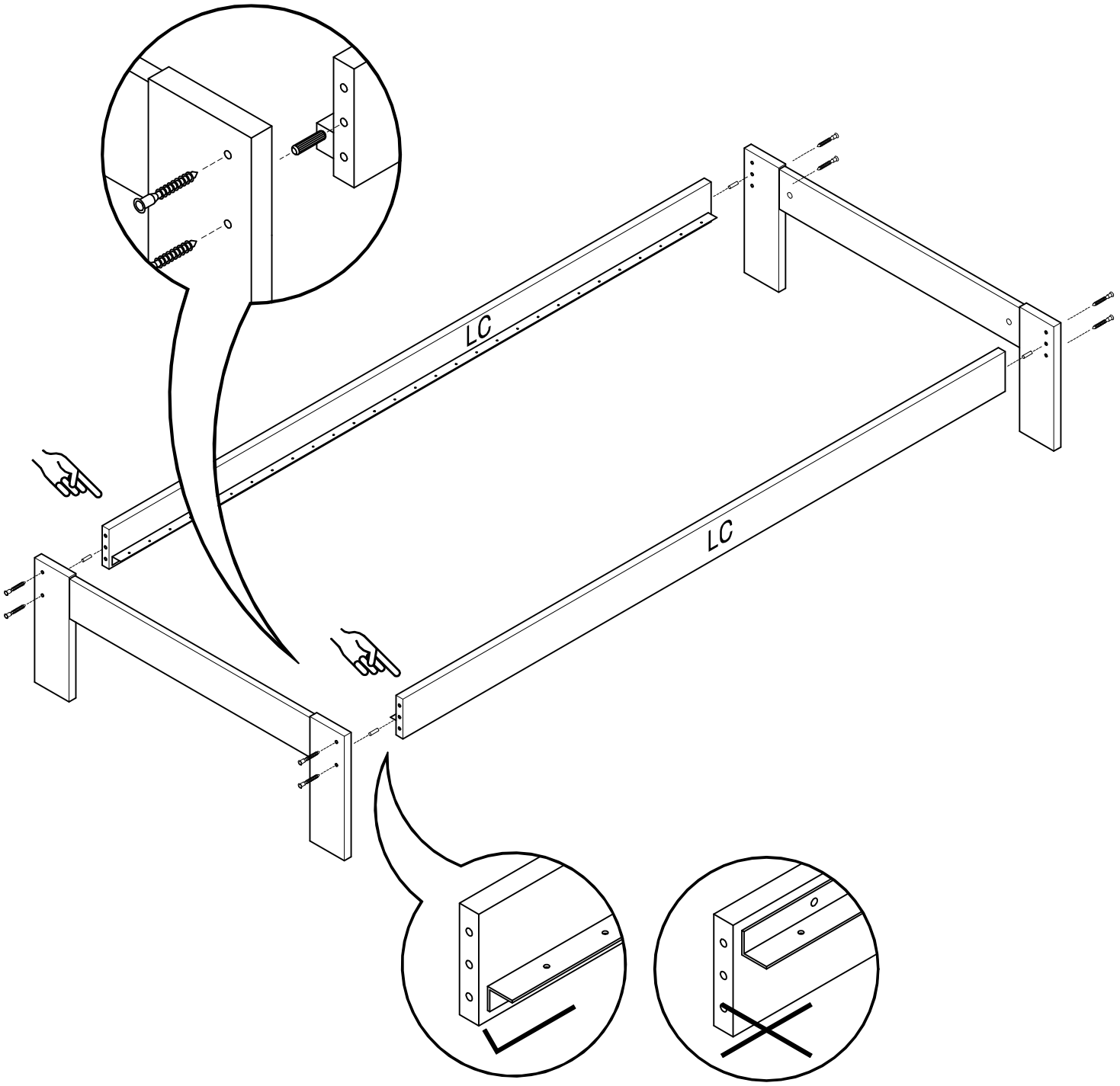

LUFE

7 TR45 x 4

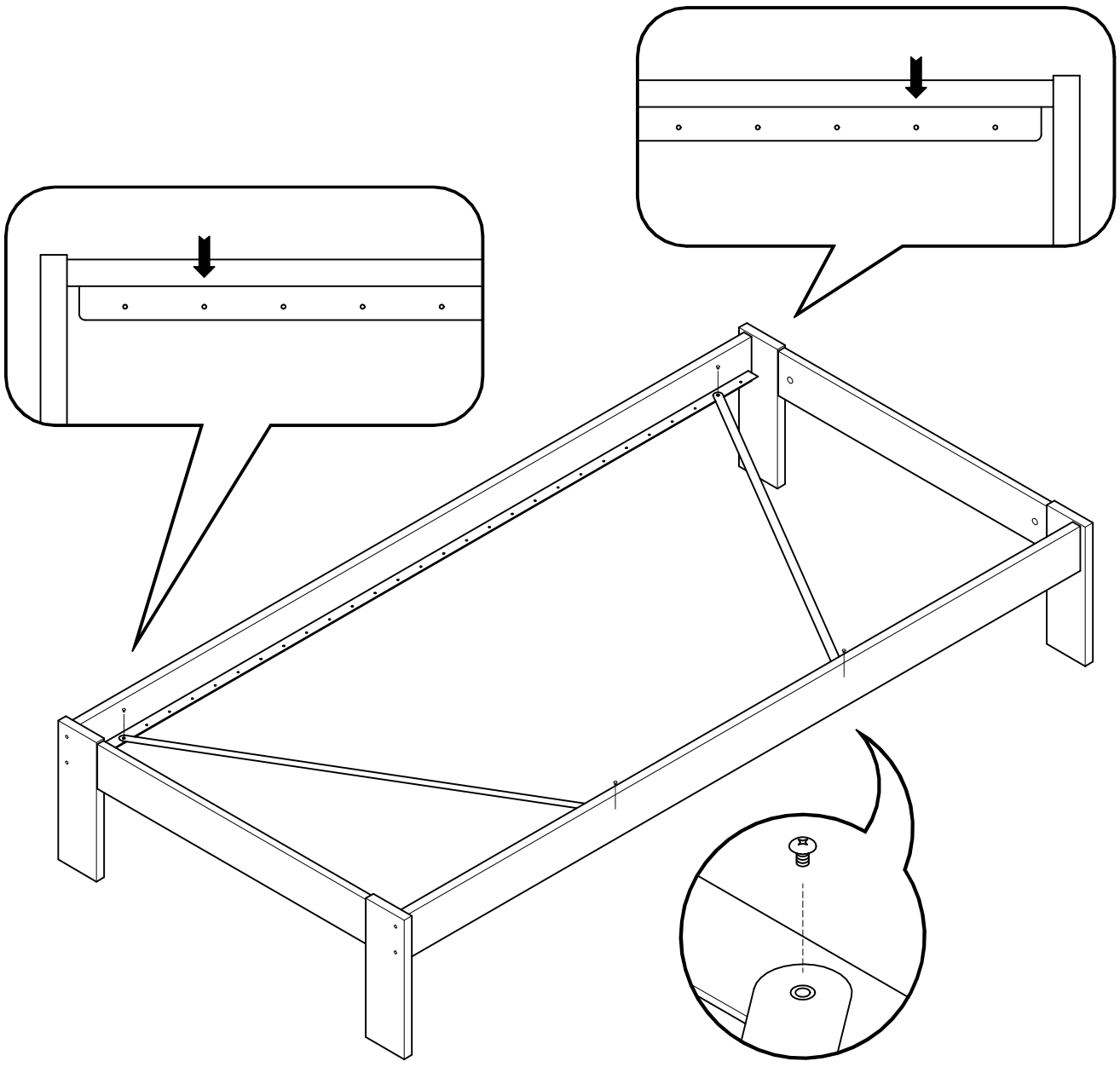

LUFE

8 TR415 x 28/30/32

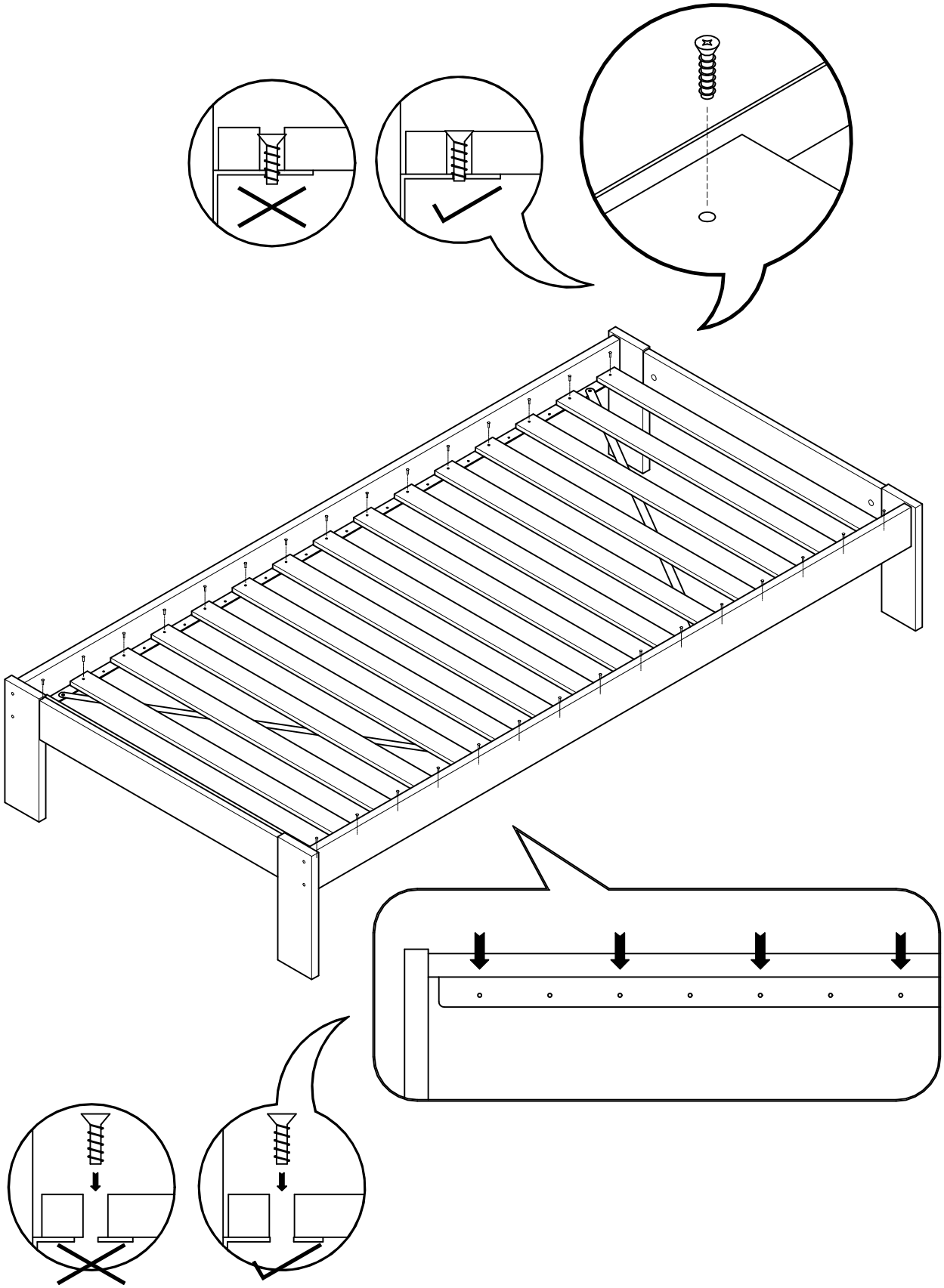

LUFE

DUT

cajón de almacenaje 65 y 90
tiroir de rangement 65 et 90
gaveta de arrumação 65 e 90
cassetto contenitore 65 e 90

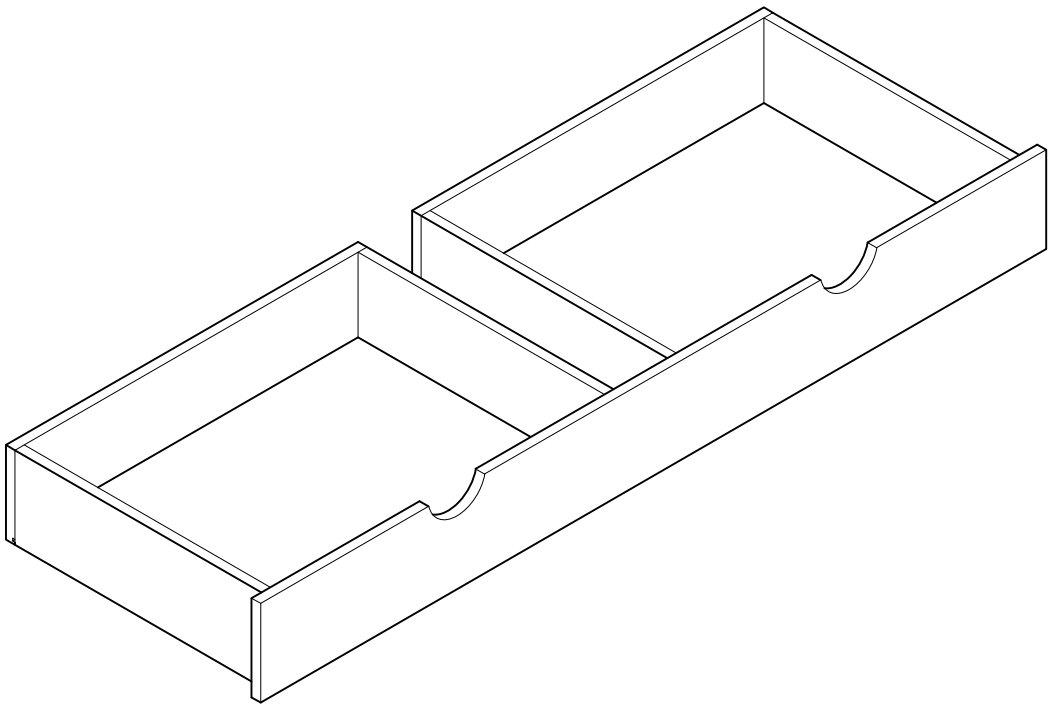

LUFE

PEFC
PEFC/14-35-00949

Cajón base

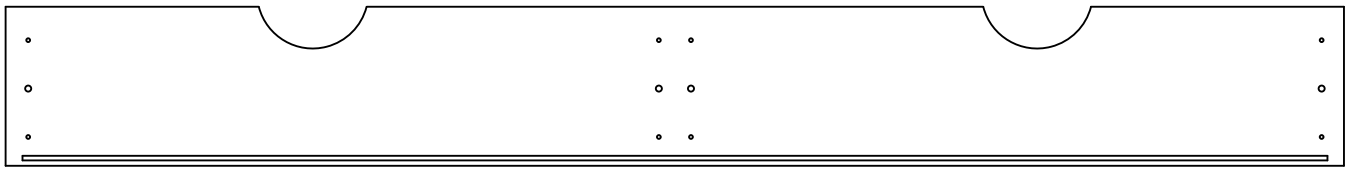

FRC x1



LIC x2



LDC x2

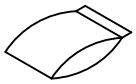

* BH x1

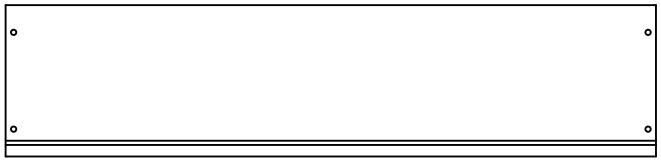

TC x2

Fondo cajón

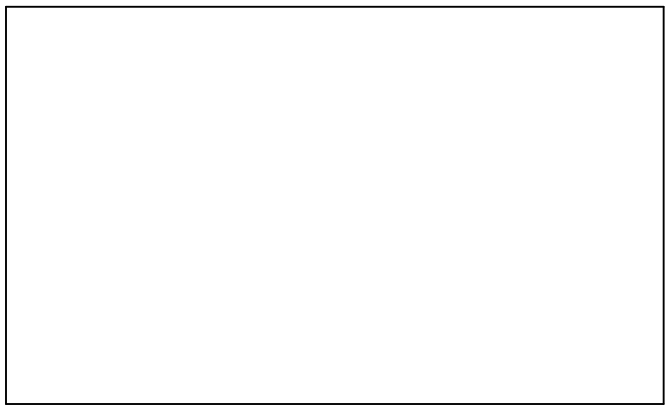

FC x2

* BH23-018

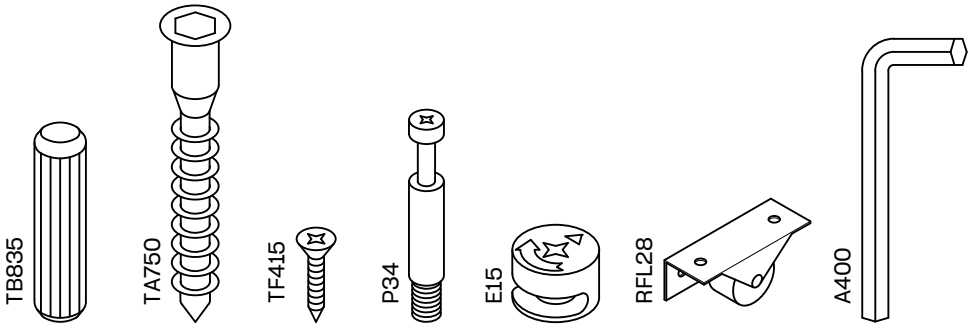

x4 x8 x12 x8 x8 x6 x1

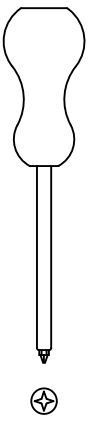

LUFE

1

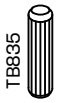

x 4

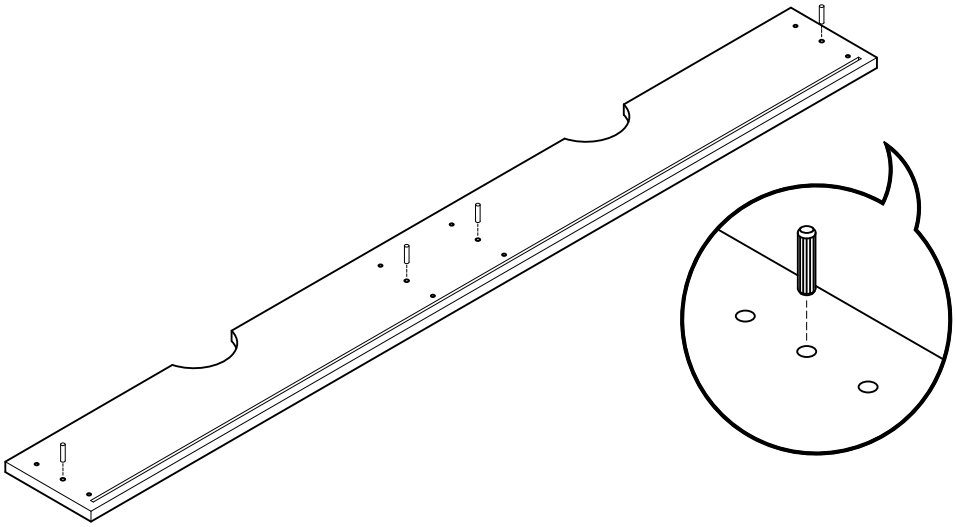

2

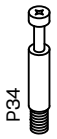

x 8

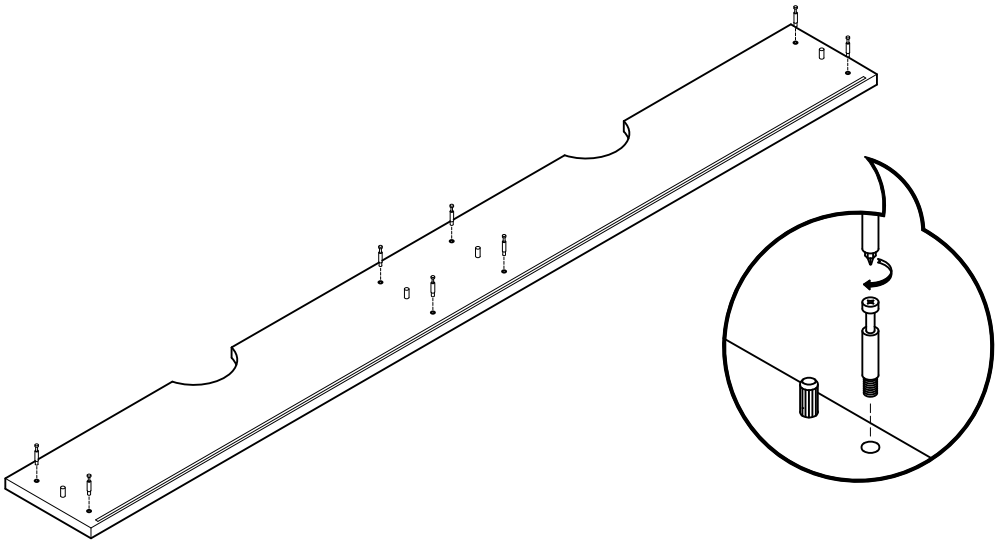

3 TF415 x 12 RFL28 x 6

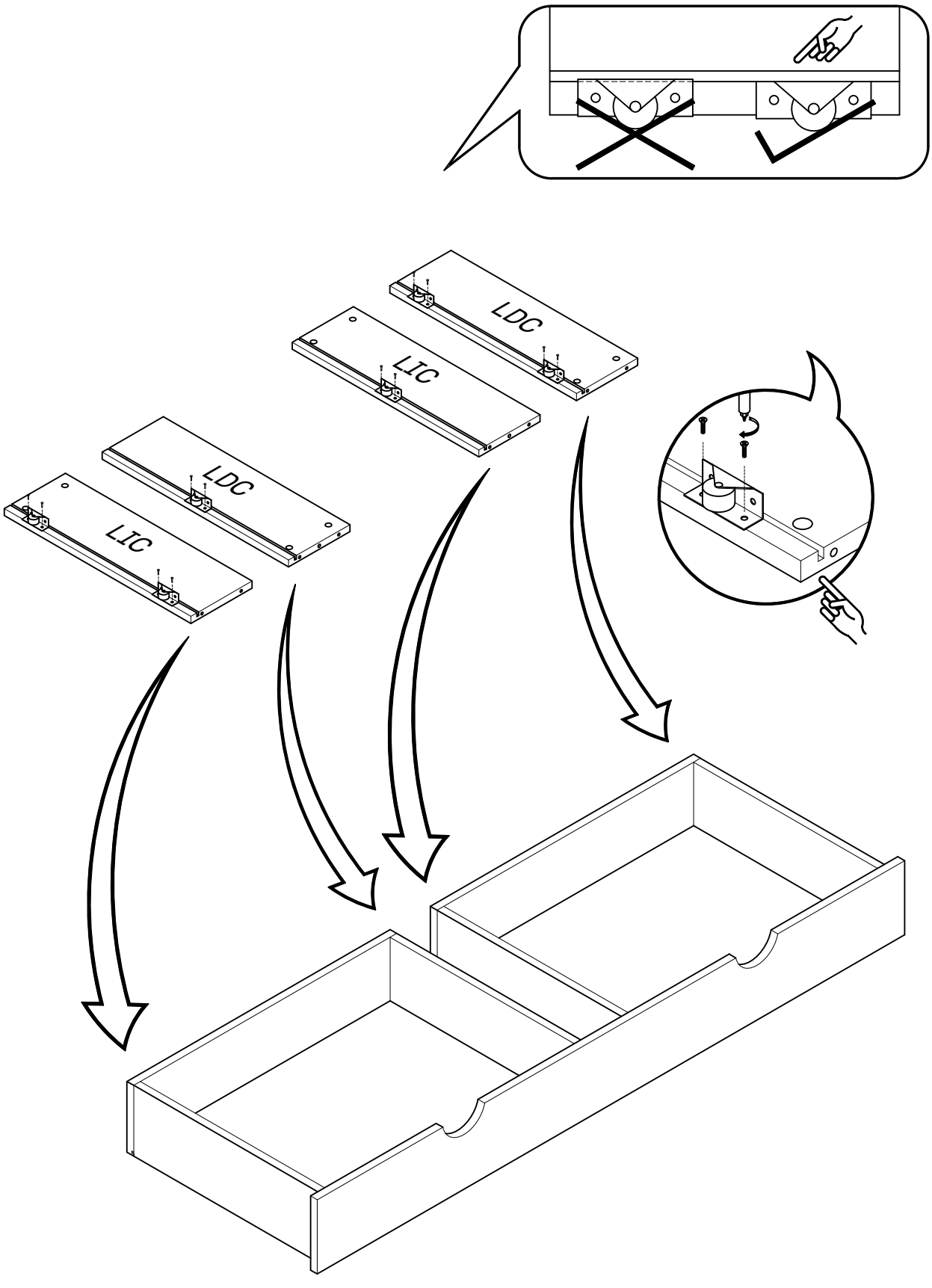

LUFE

4

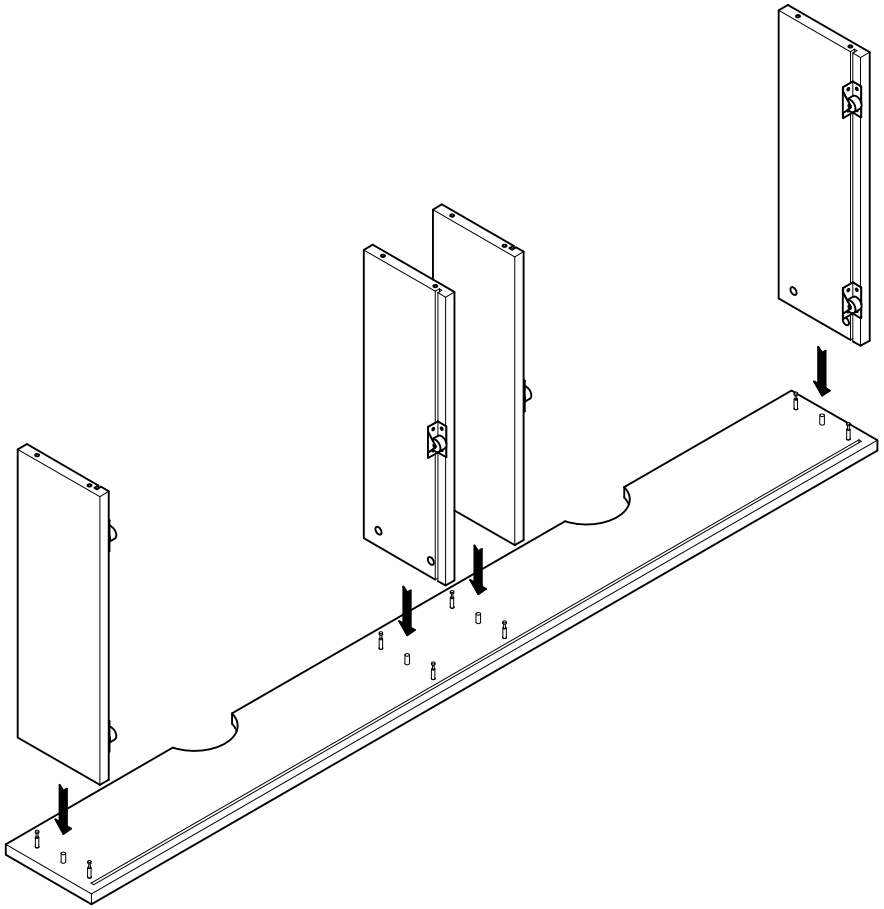

5

x 8

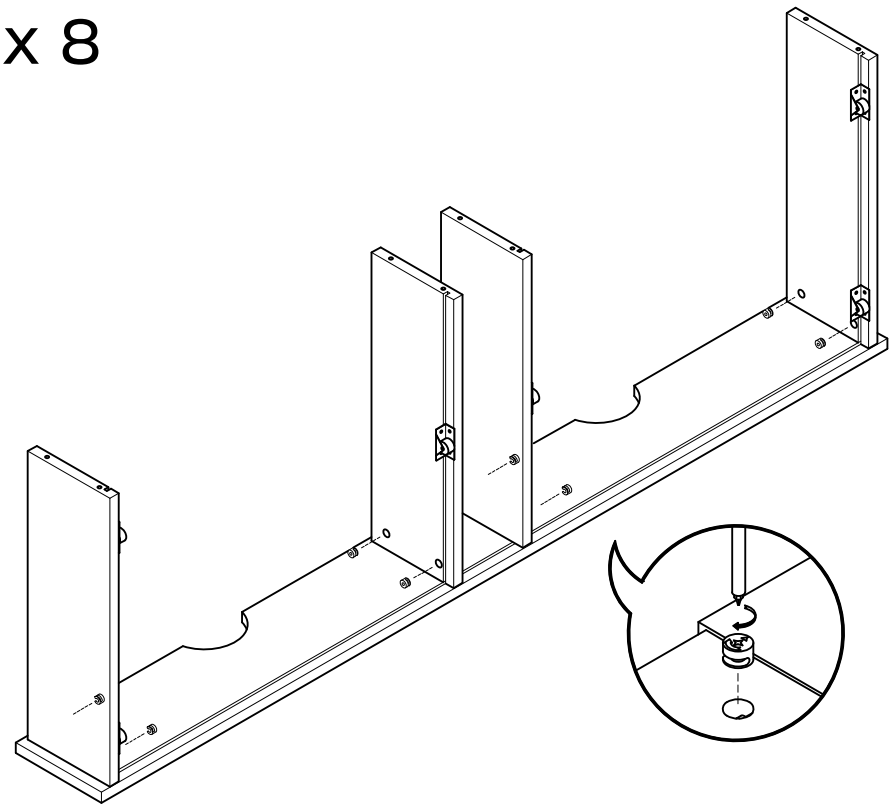

LUFE

6

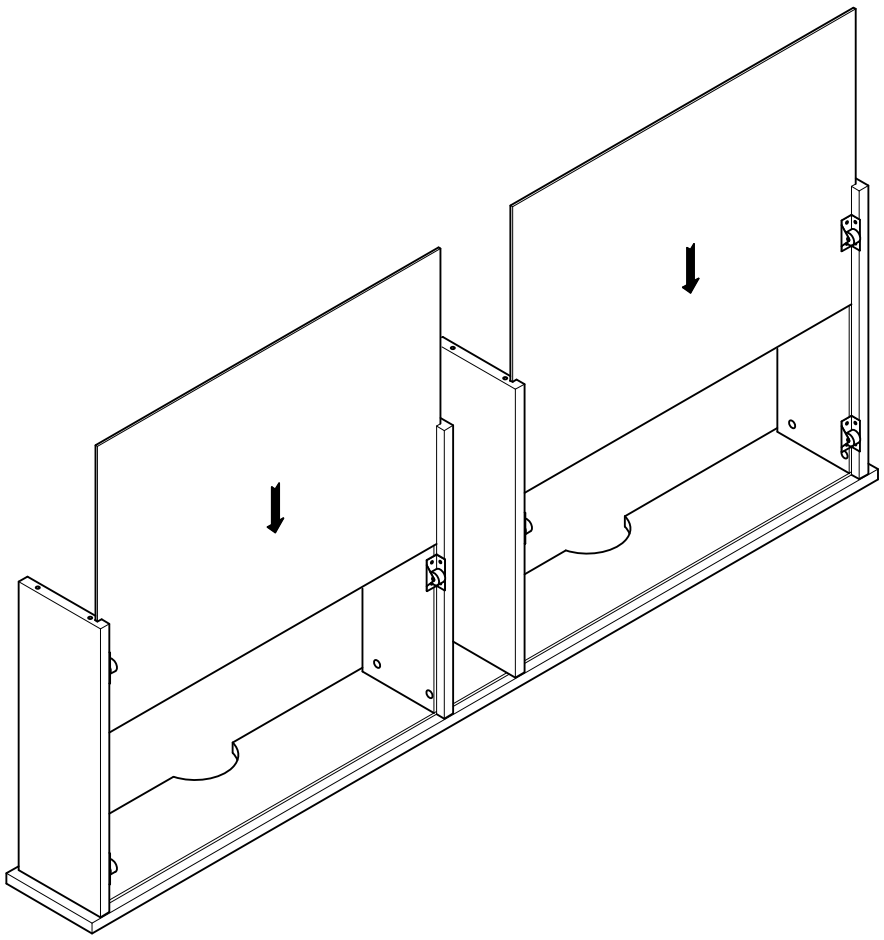

7



x 8

LUFE

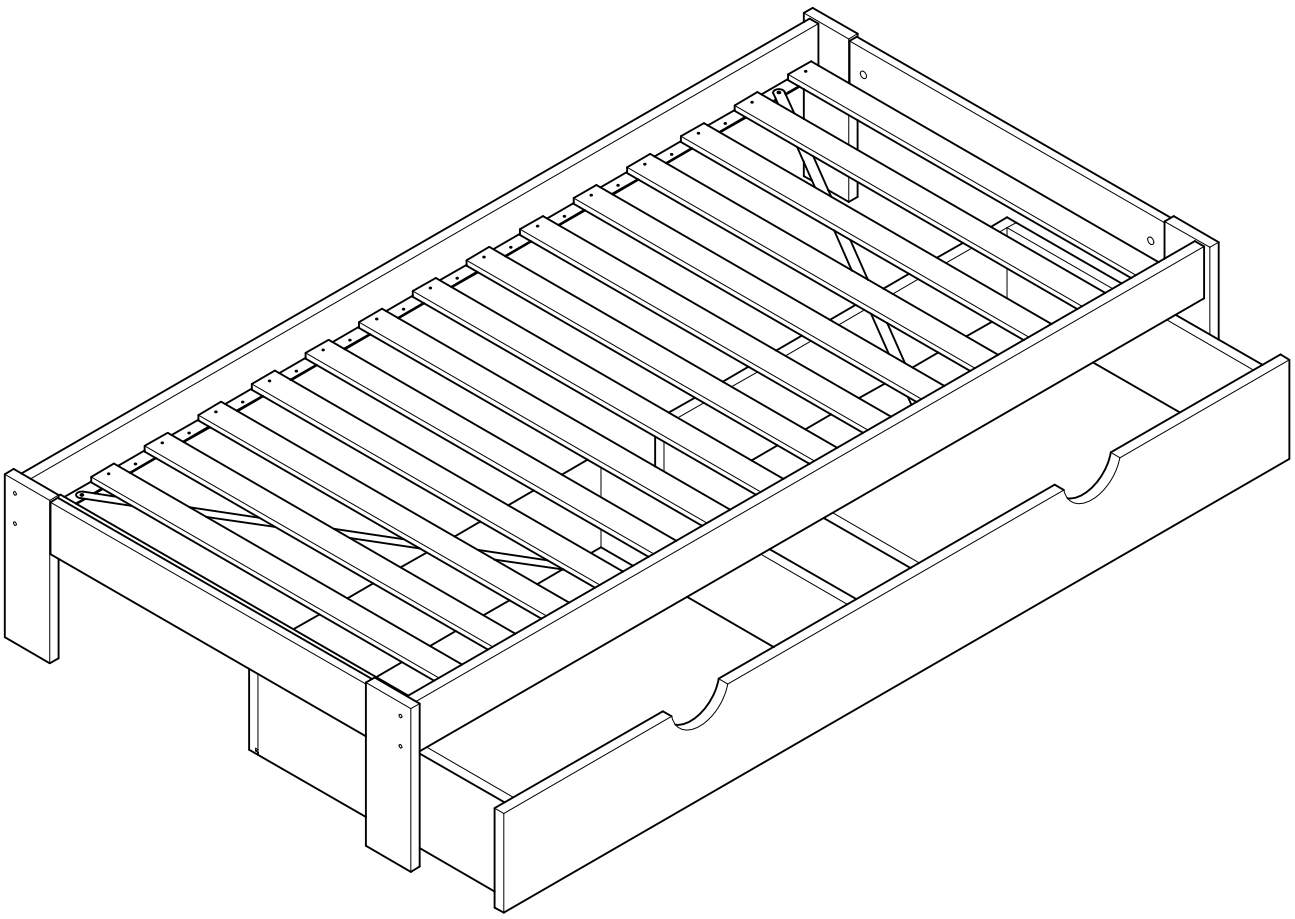

LUFE

ESPAÑA
muebleslufe.com
@muebleslufe

FRANCE
meubleslufe.fr
@lufefrance

PORTUGAL
moveislufe.pt
@lufeportugal

ITALIA
mobililufe.it
@lufemobili

DEUTSCHLAND
moebellufe.de
@moebellufe

LUFE

TODOLUFE S.L.
Pol. Ind. Etxezarreta 9
20749 Aizarnazabal (Gipuzkoa)

(+34) 943 810 795
info@muebleslufe.com