AIKA

mesita de noche 2 cajones 39x62
table de chevet 2 tiroirs 39x62
mesa de cabeceira 2 gavetas 39x62
comodino 2 cassetti 39x62
nachttisch 2 schublade 39x62

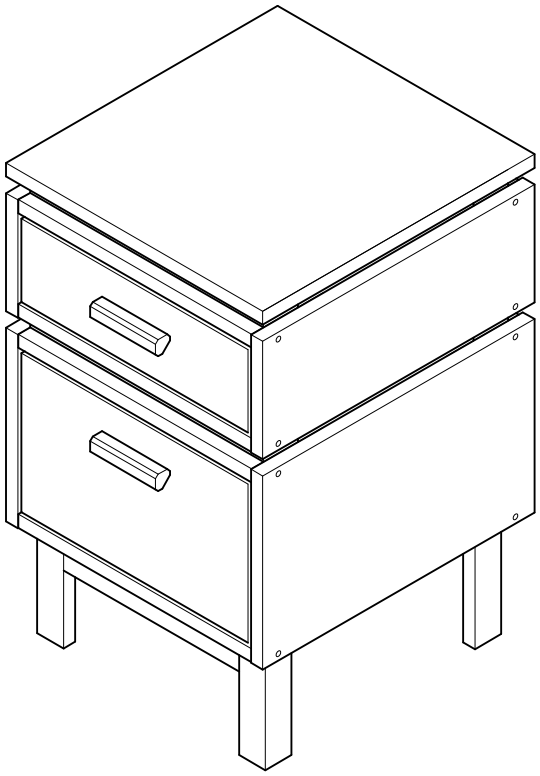

LUFE

Libe 3 cajón 39 (x1)

BH23-004 (x1)

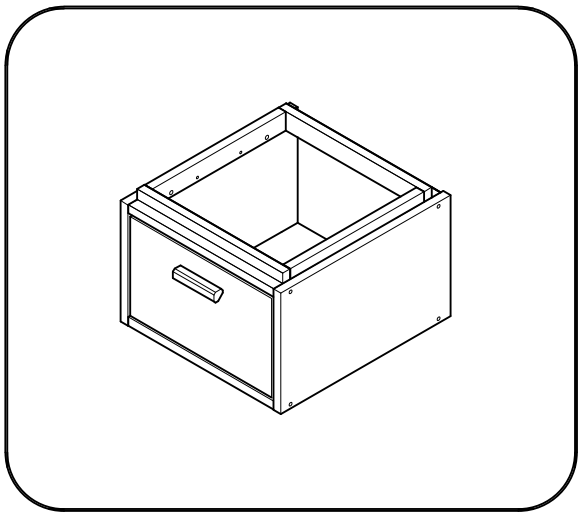

Libe 3 organizador 39 (x1)

BH23-004 (x1)

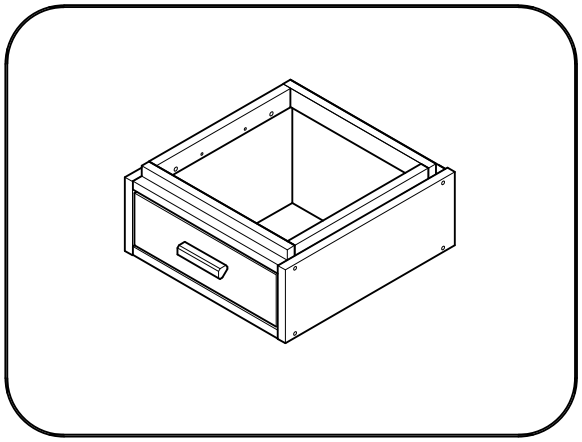

Libe 2 encimera 39 (x1)

BH20-036 (x1)

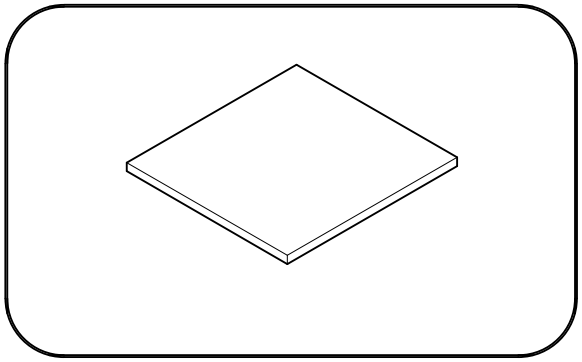

Aika 2 patas 39 (x1)

BH23-008 (x1)

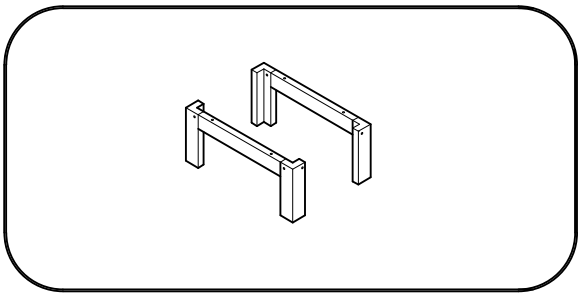

LUFE

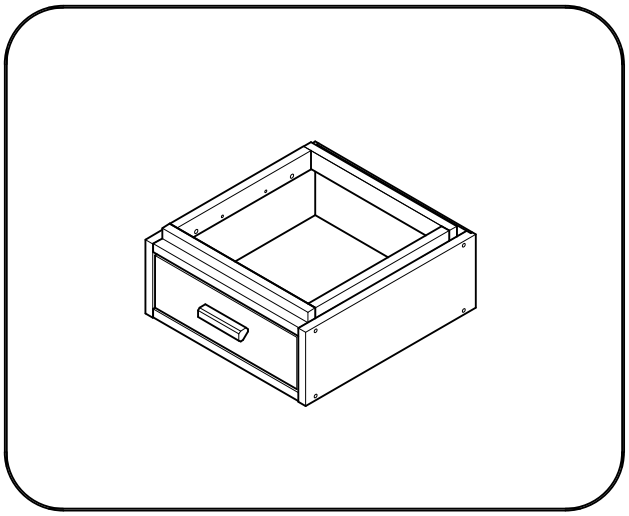

Libe 3 organizador 39

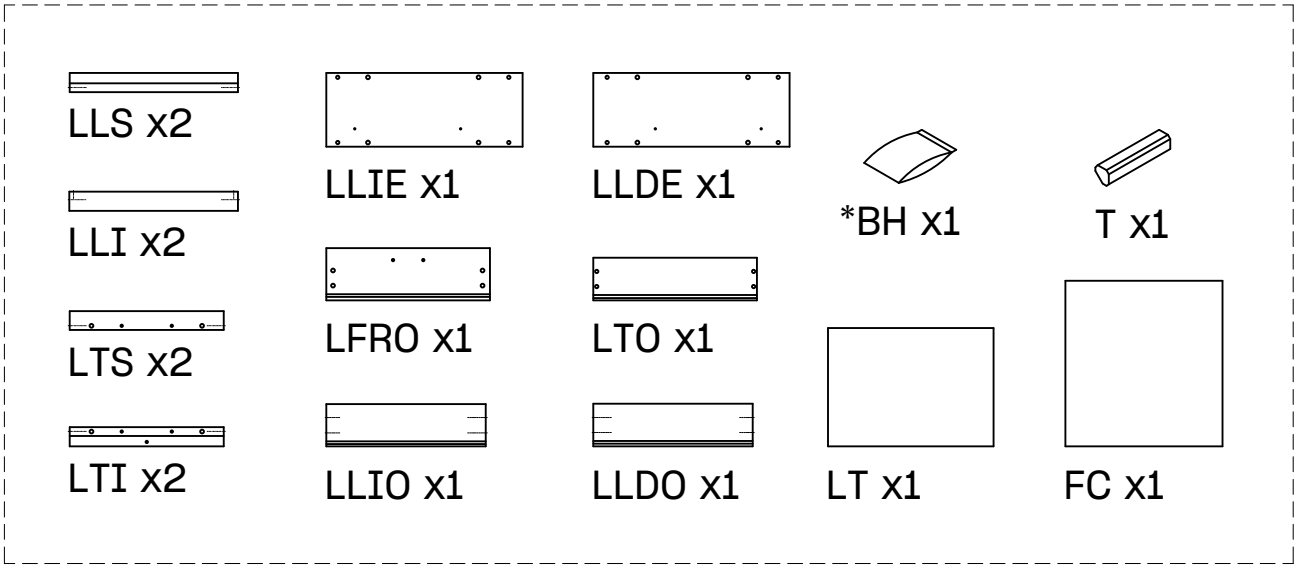

BH23-004

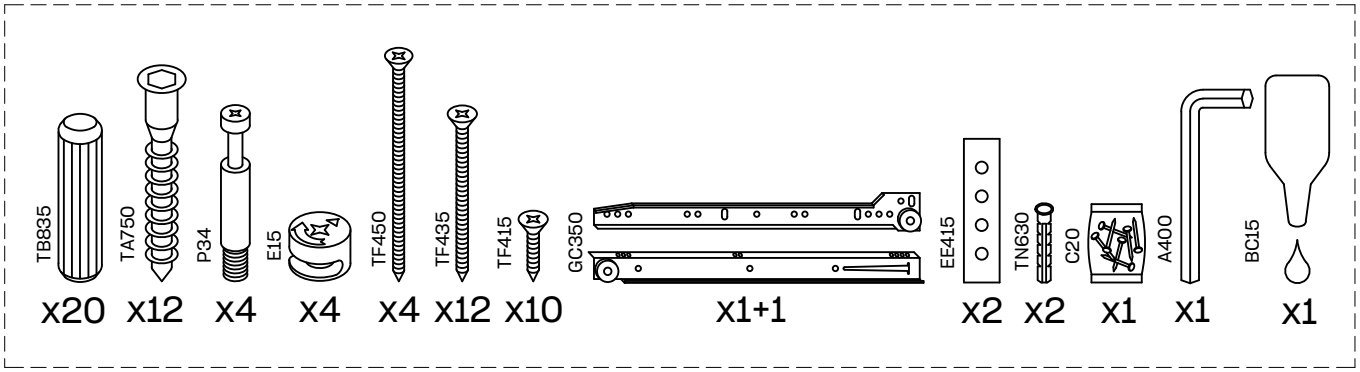

LUFE

1



x 4

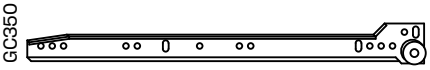

x 1+1

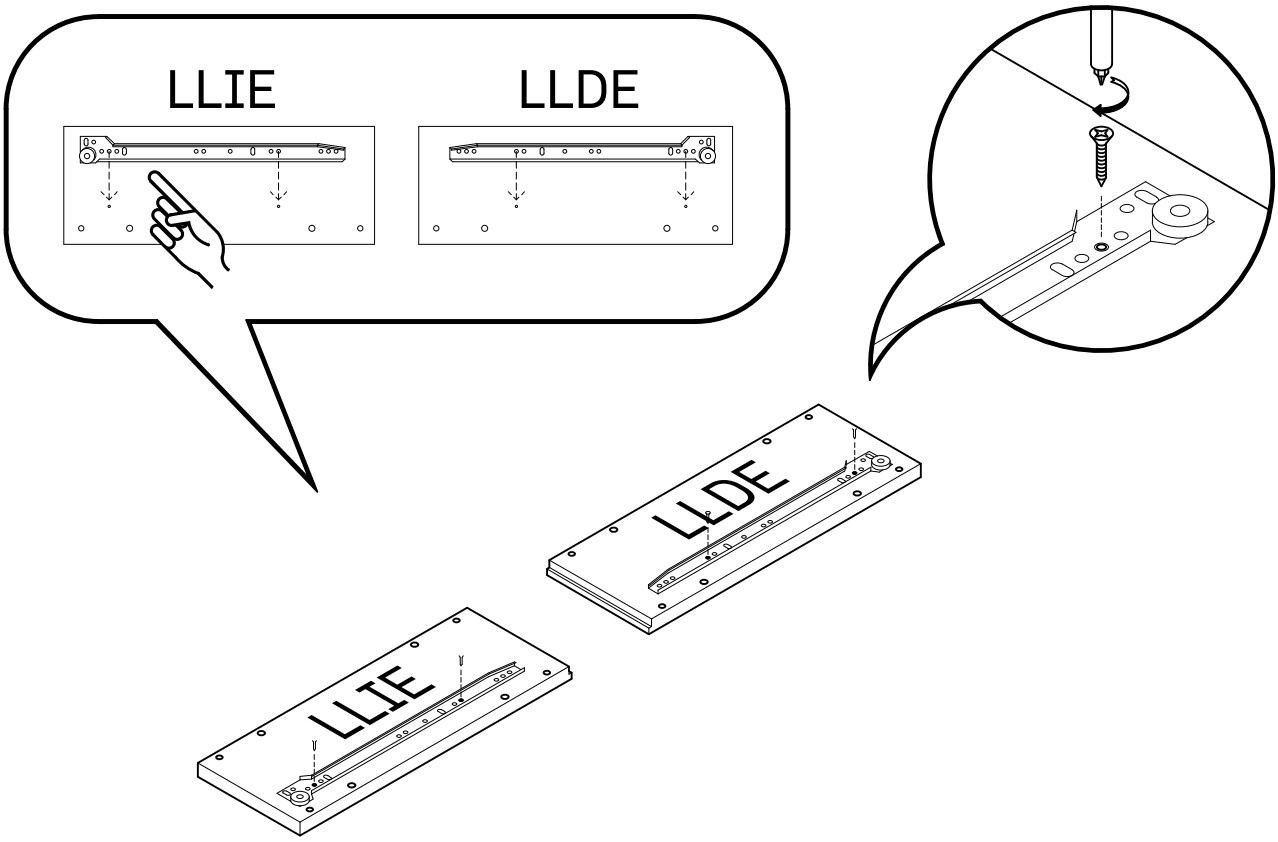

2



x 8

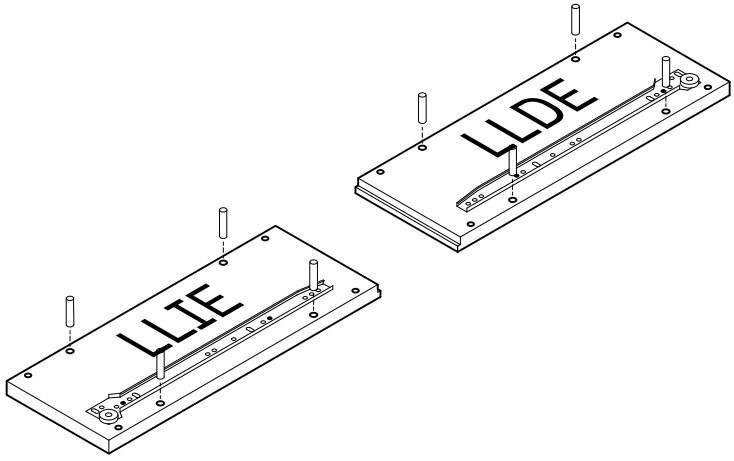

LUFE

3



x 4



x 4

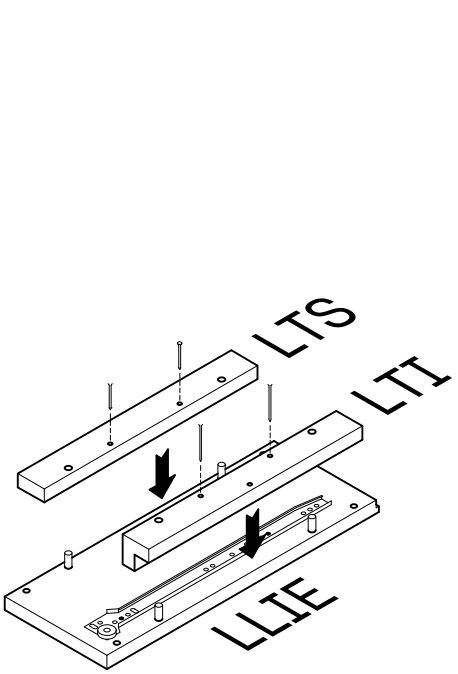

4



x 8

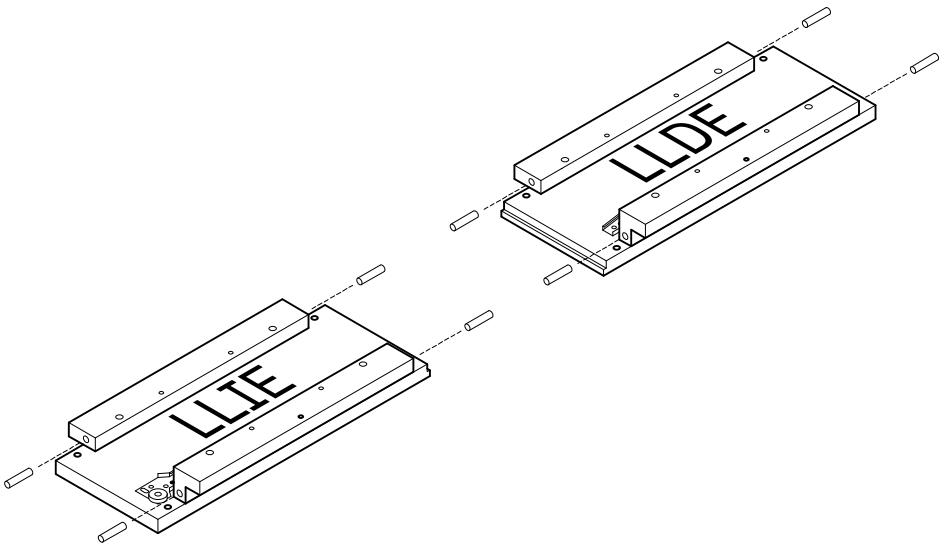

LUFE

5

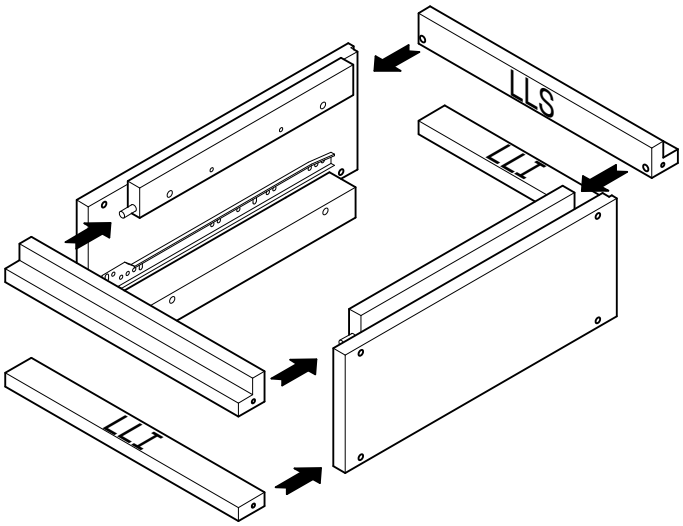

6



x 8

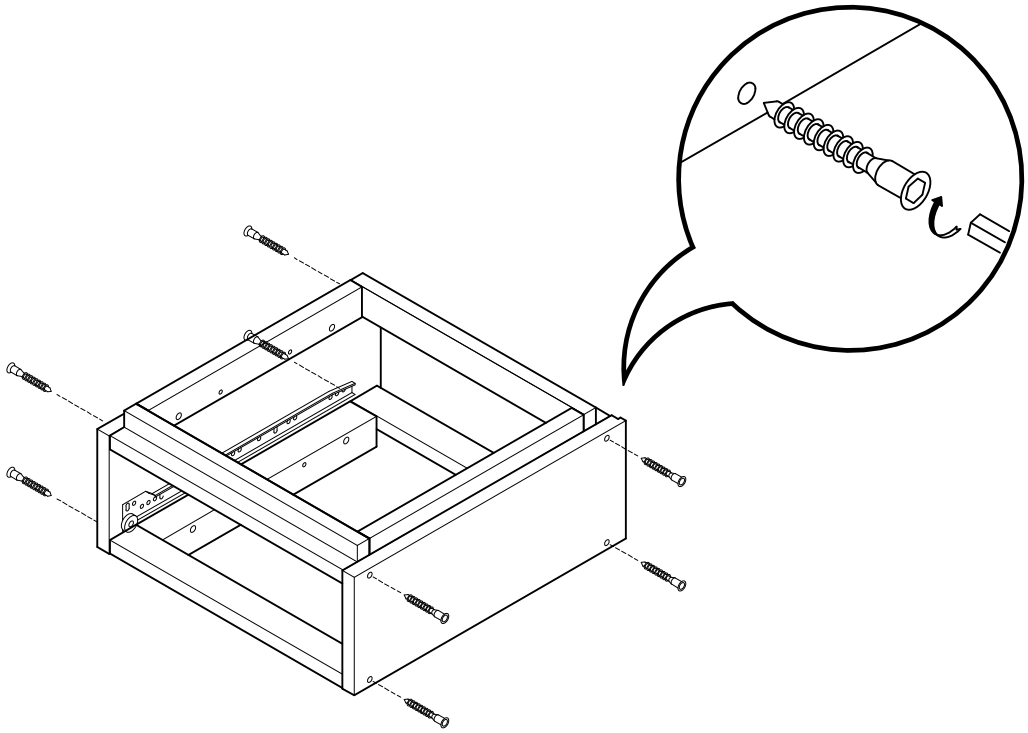

LUFE

7

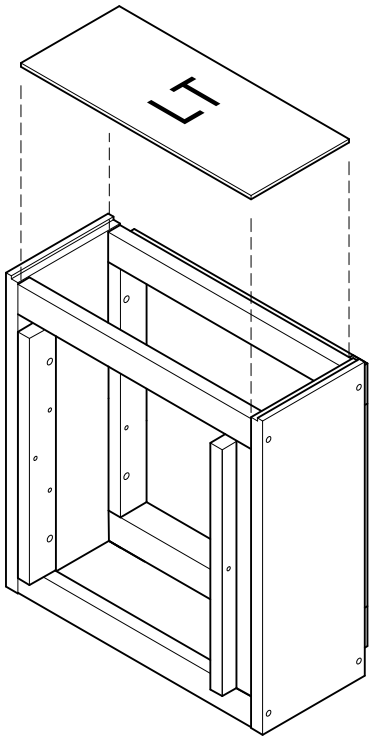

8

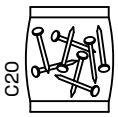

x 1

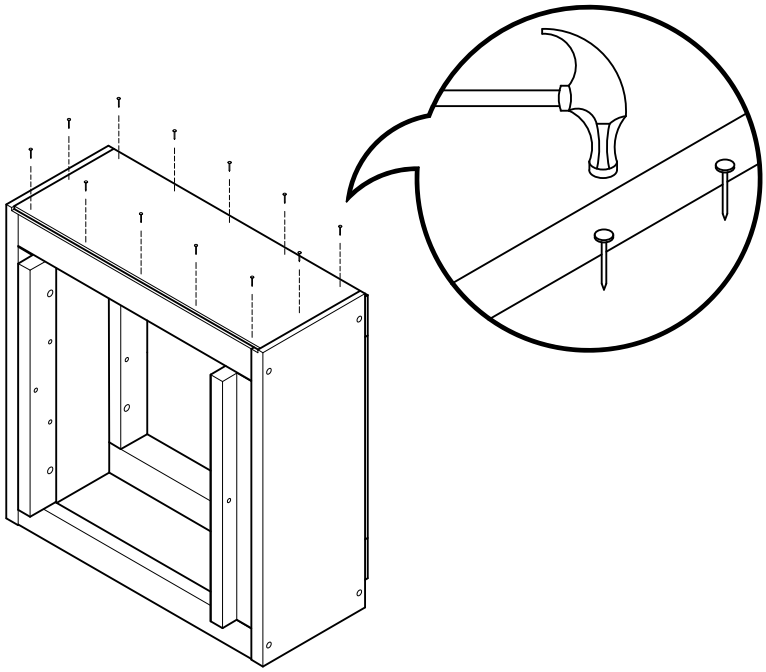

LUFE

9

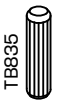

x 4

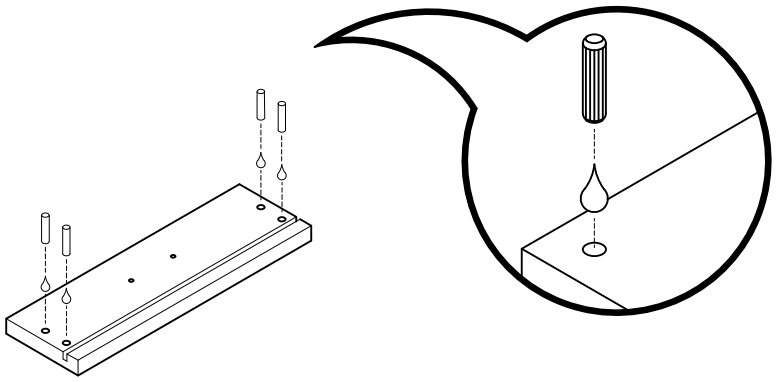

10

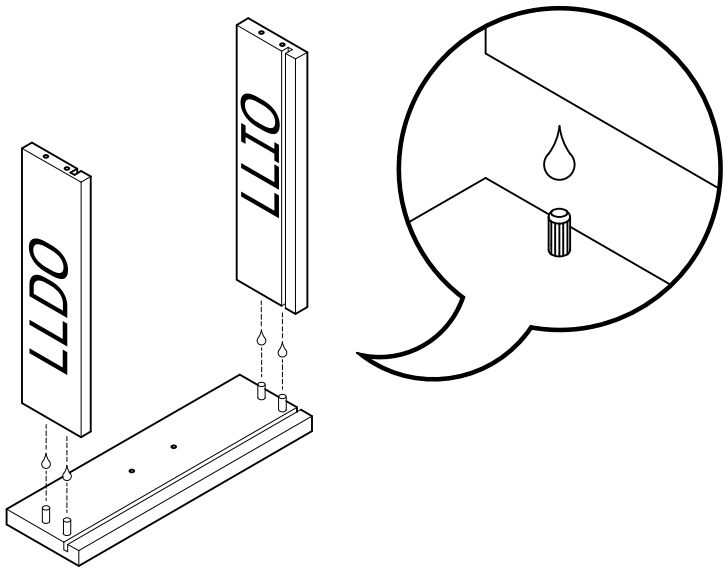

LUFE

11

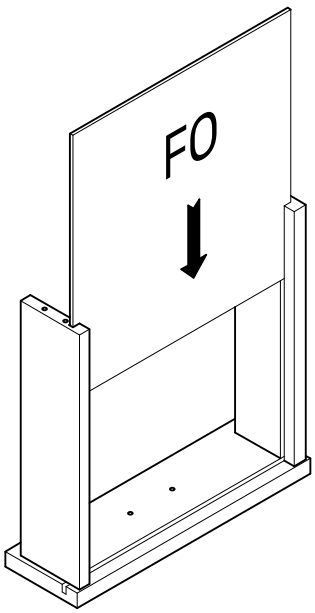

12



x 4

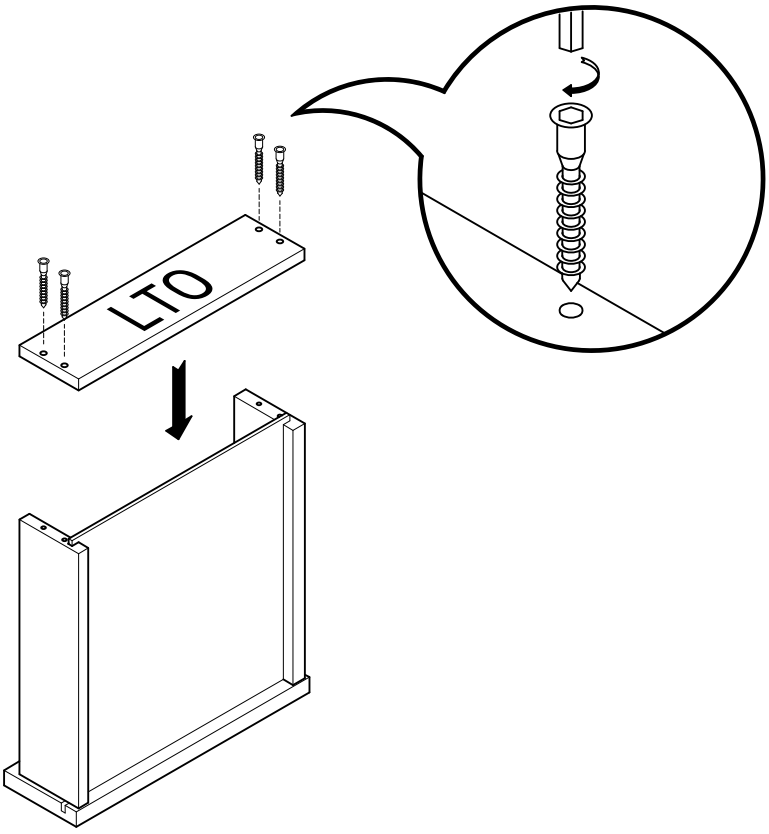

LUFE

13



x 2

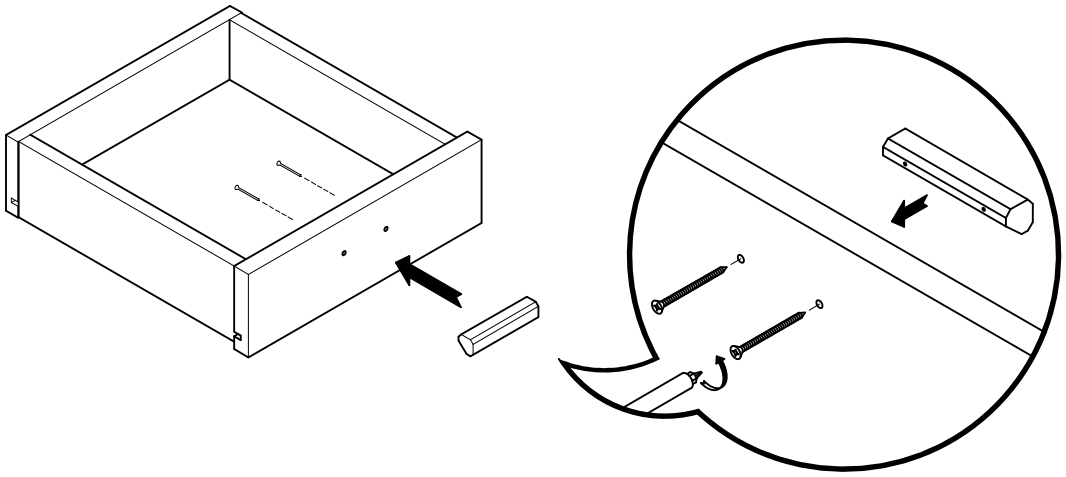

14



x 4

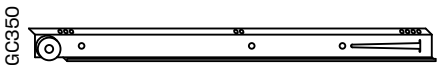

x 1+1

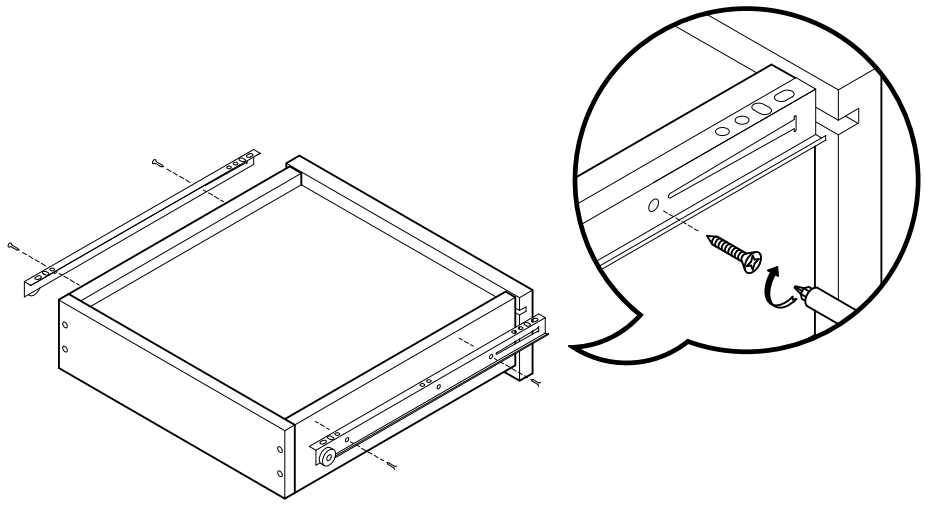

LUFE

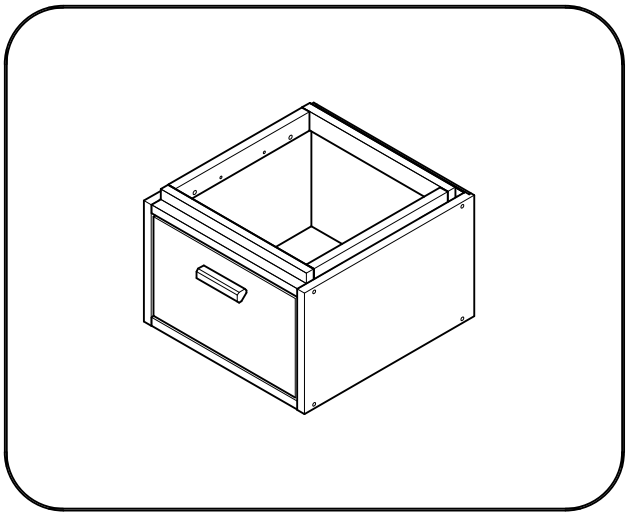

Libe 3 cajón 39

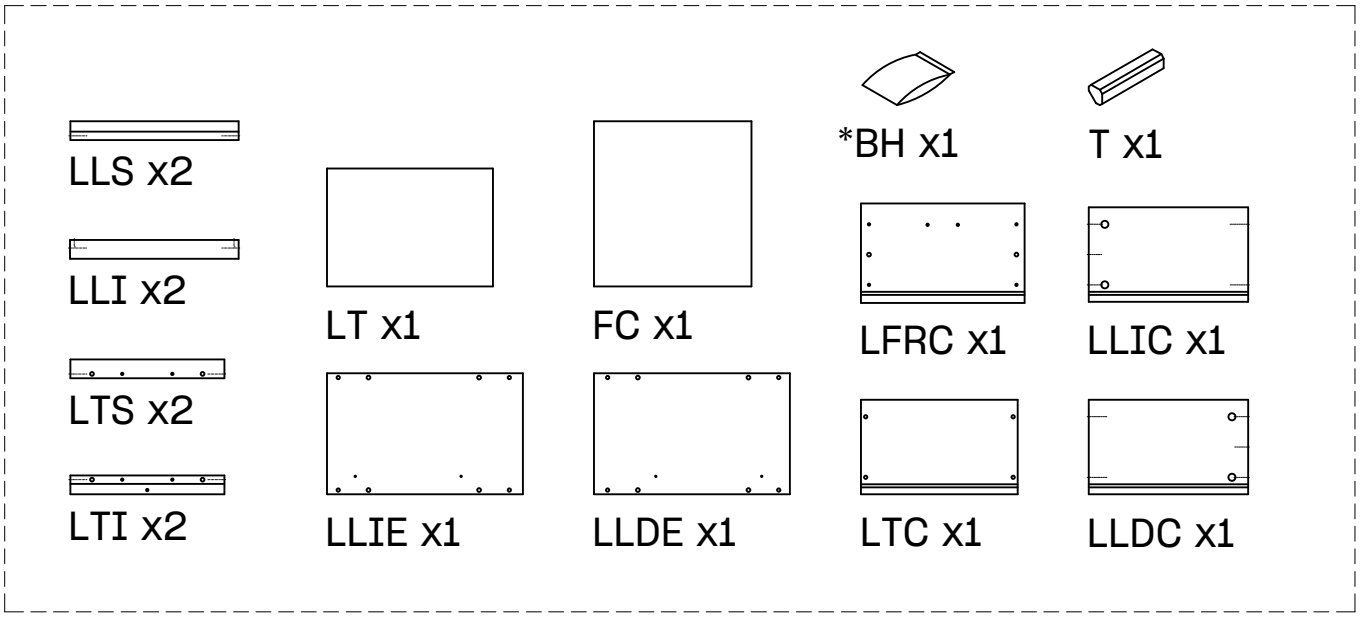

BH23-004

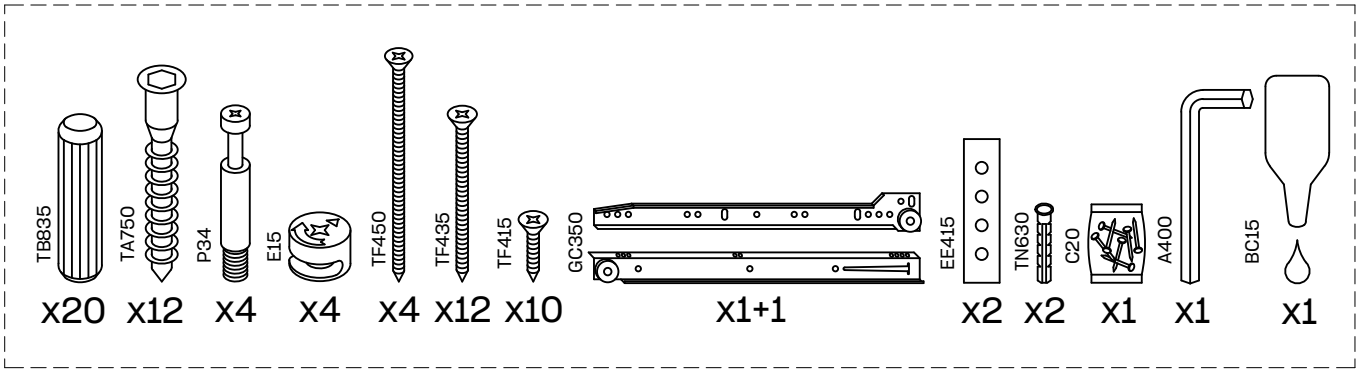

LUFE

15



x 4

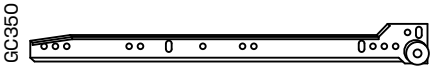

x 1+1

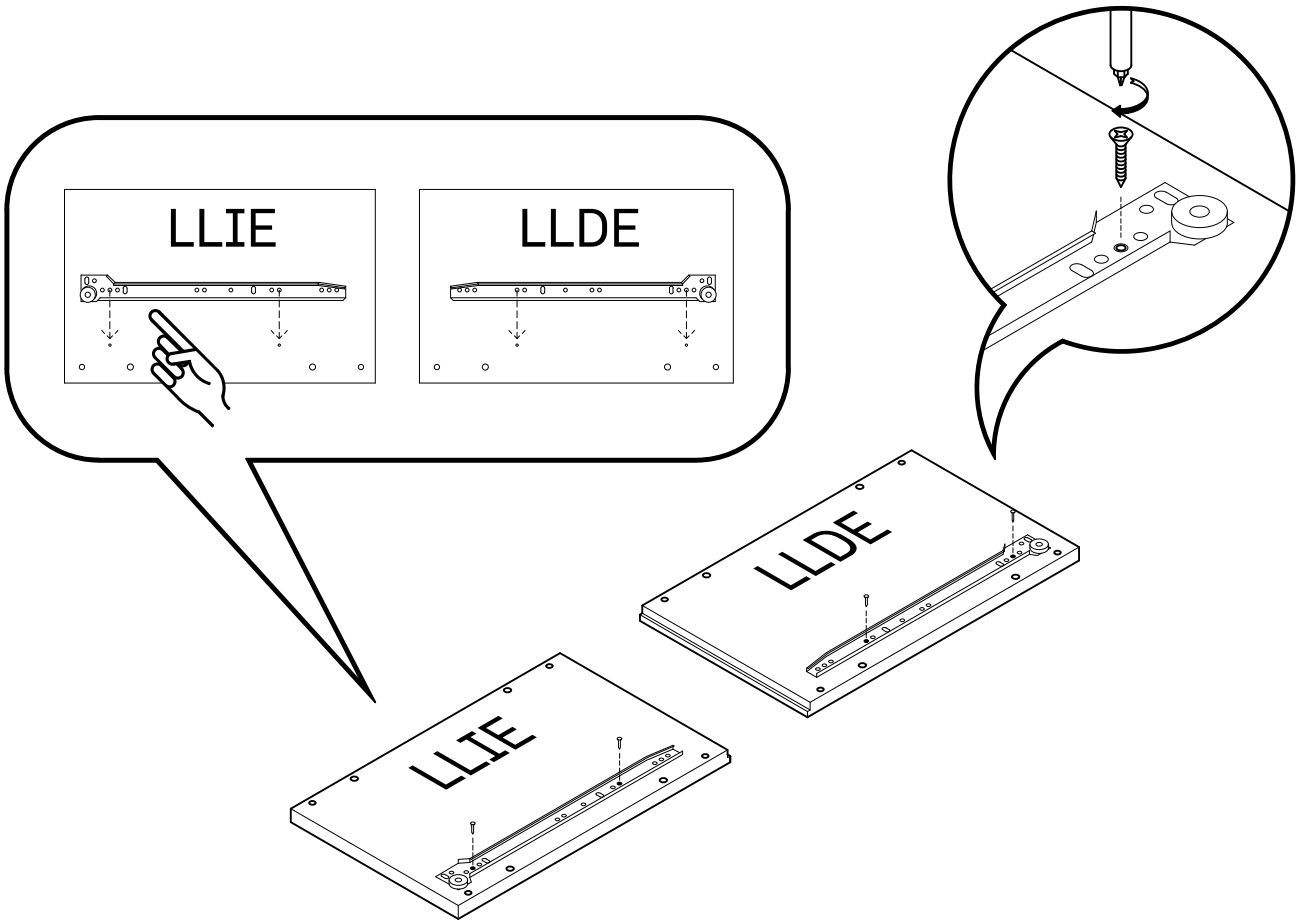

16



x 8

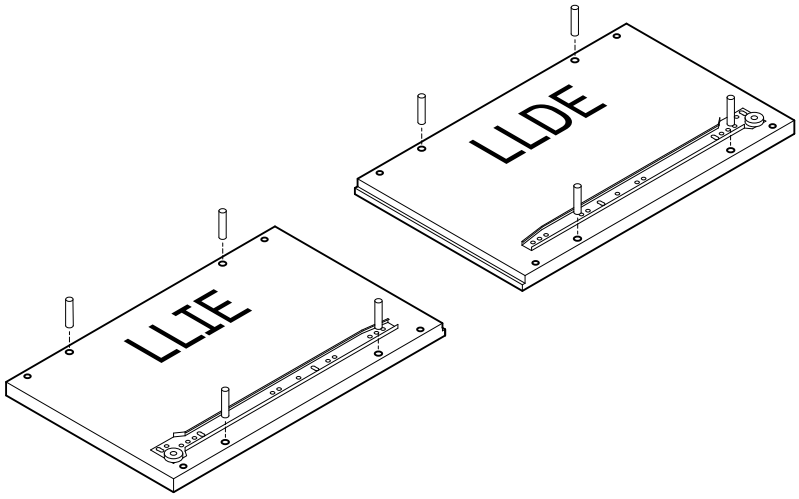

LUFE

17



x 4



x 4

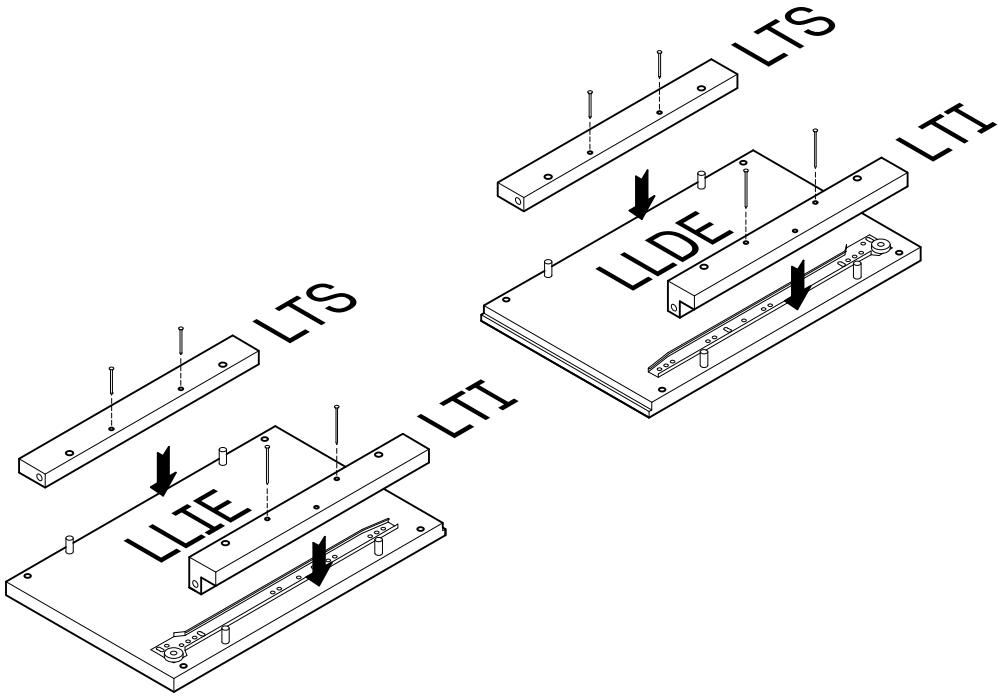

18



x 8

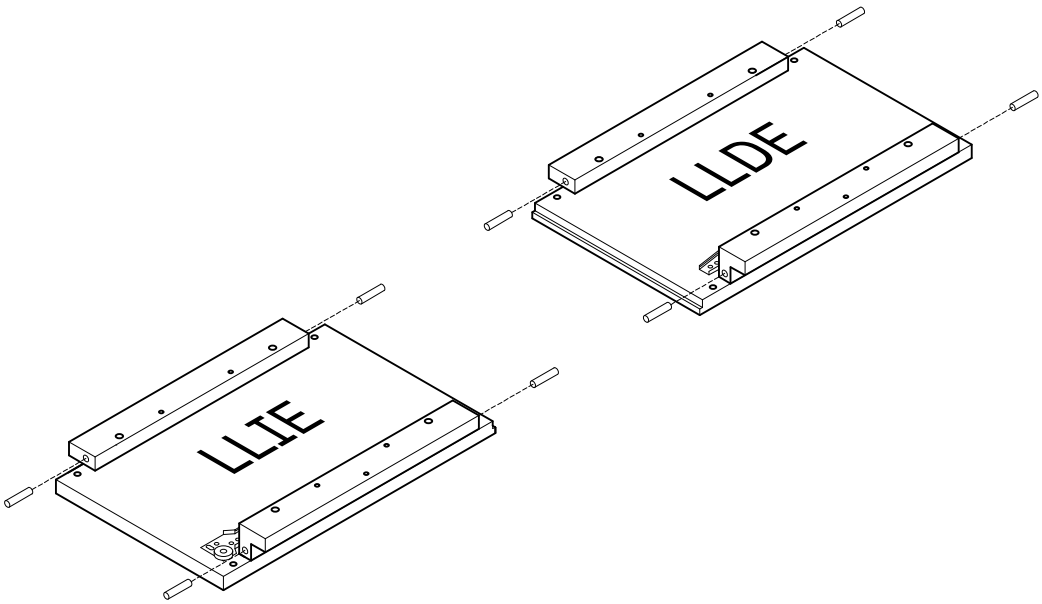

LUFE

19

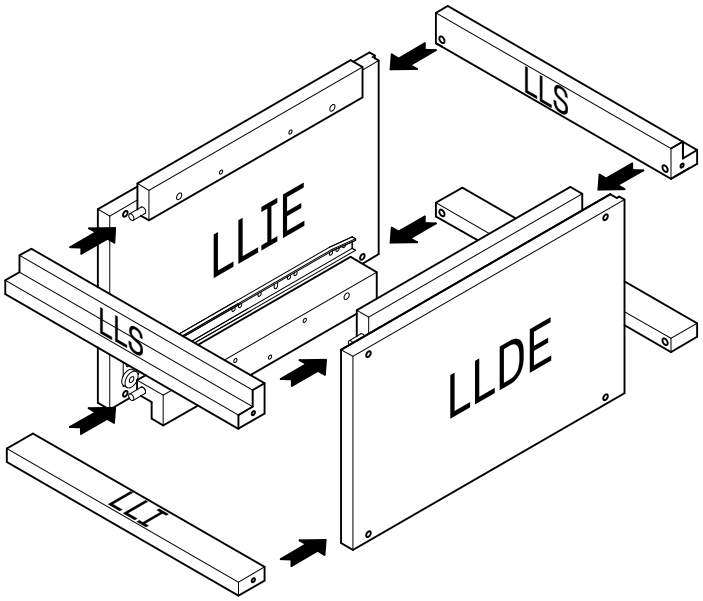

20



x 8

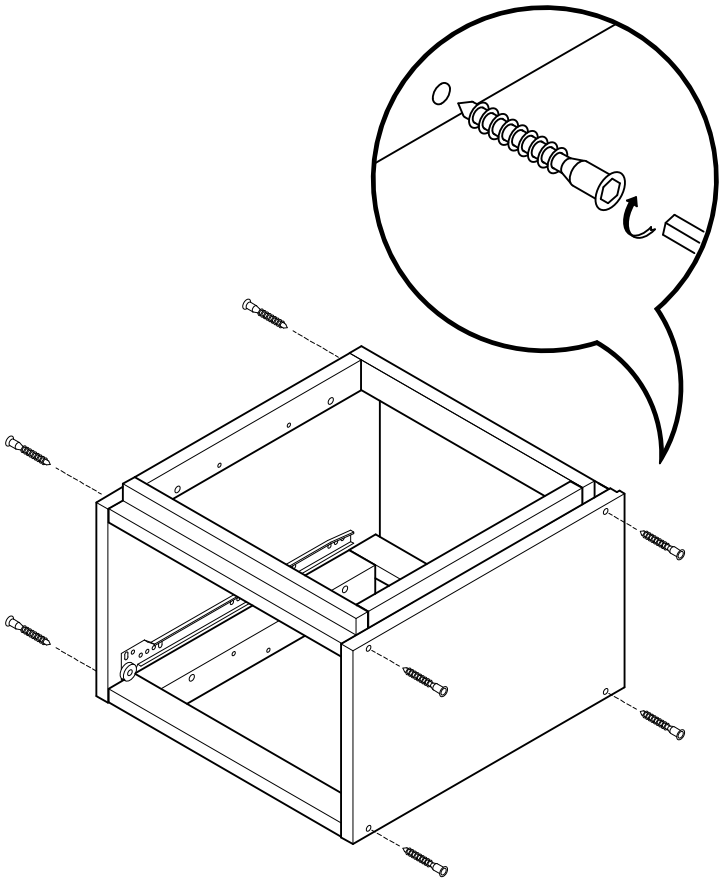

LUFE

21

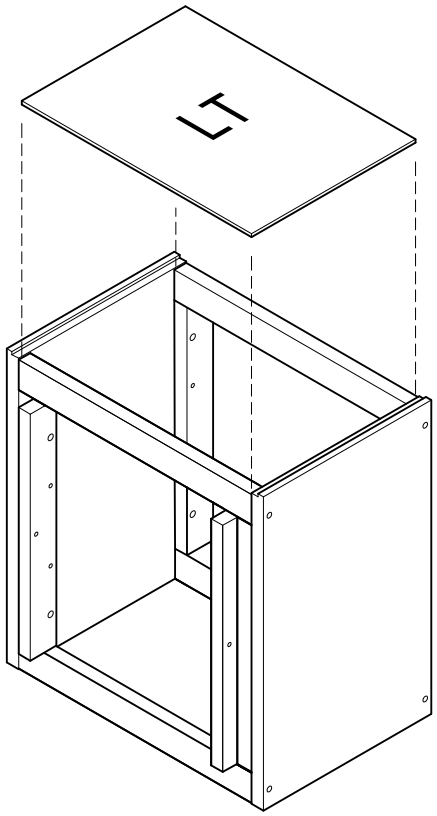

22

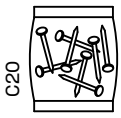

x 1

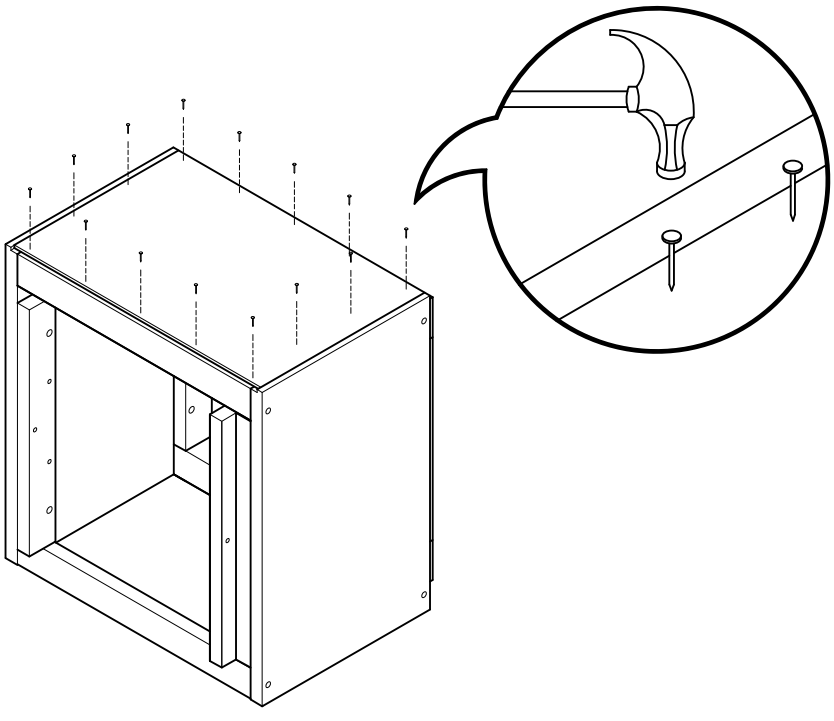

LUFE

23

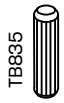

x 2

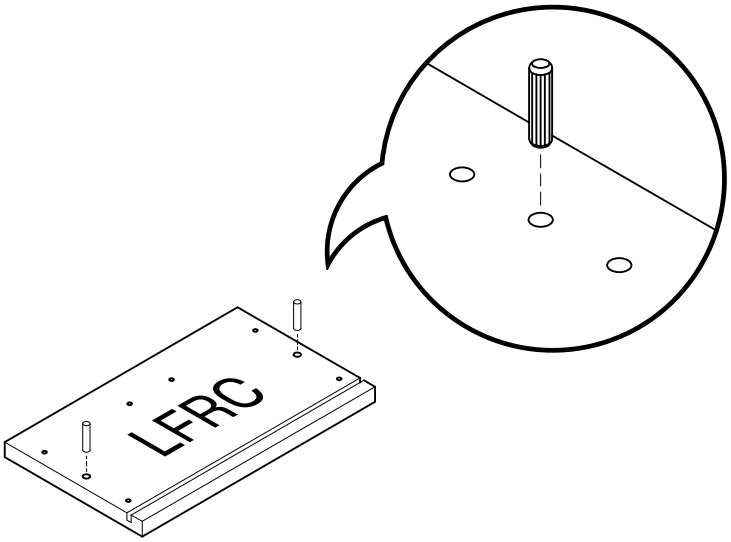

24

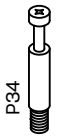

x 4

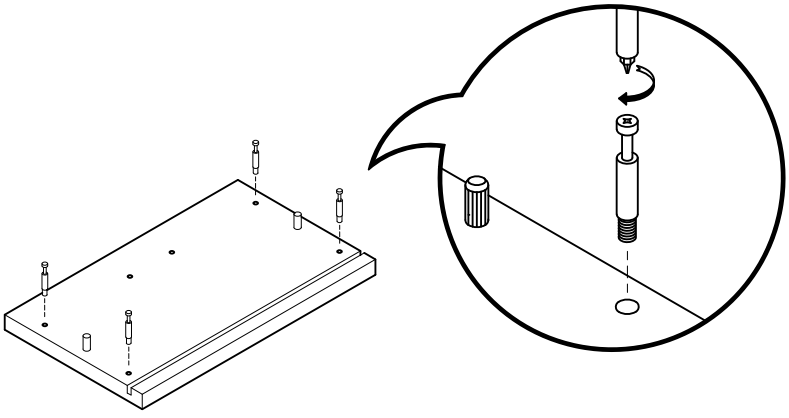

25

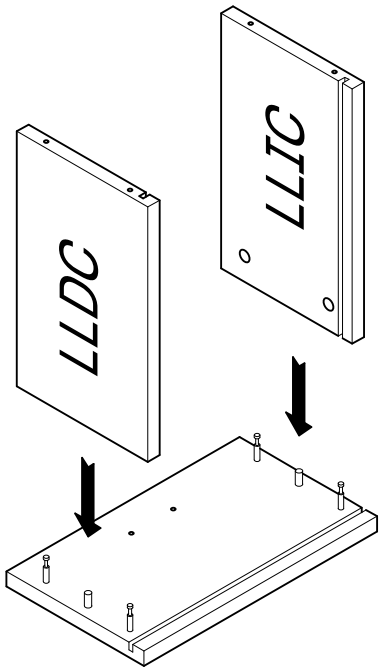

26 E15 x 4

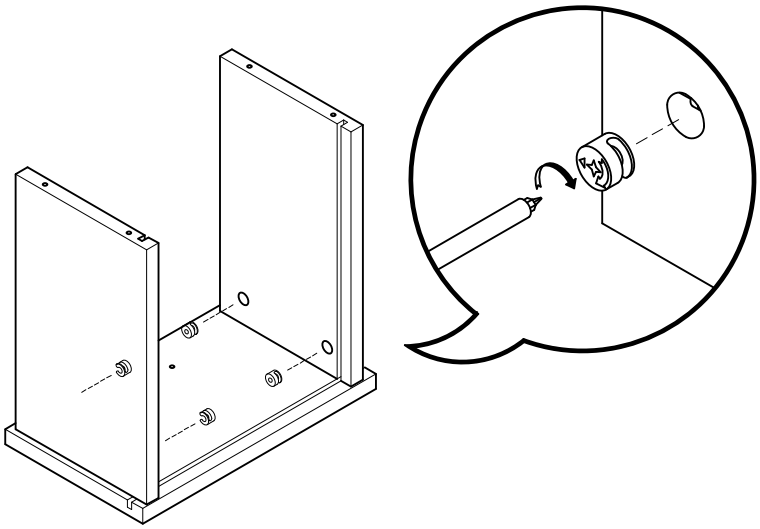

27

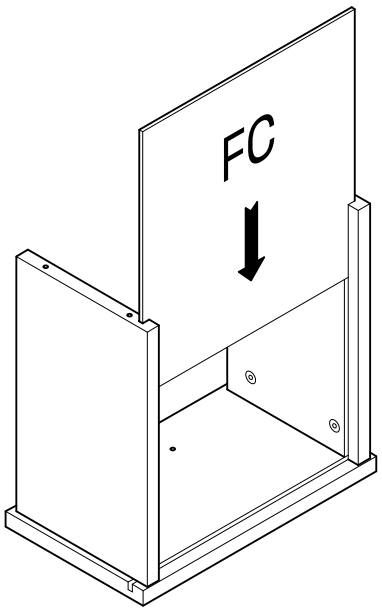

28



x 4

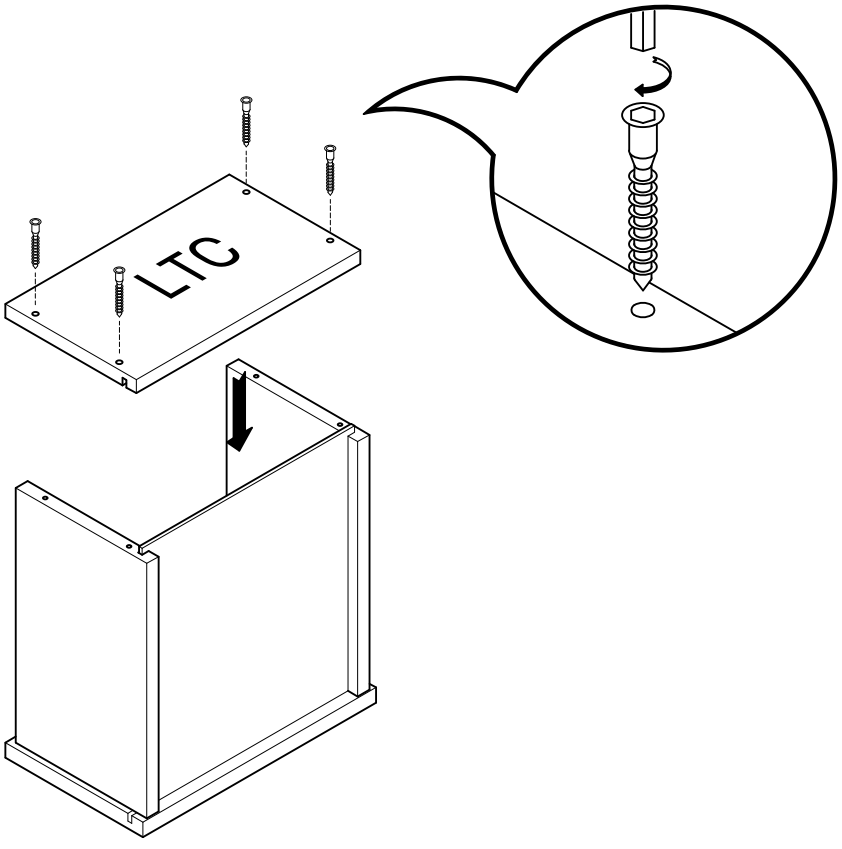

LUFE

29



x 2

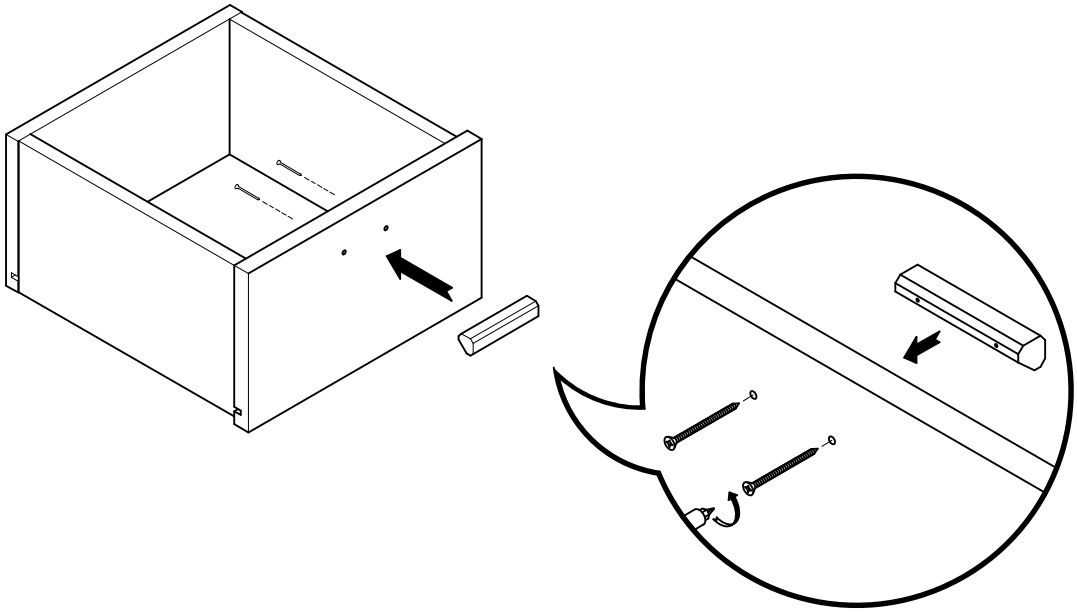

30



x 4

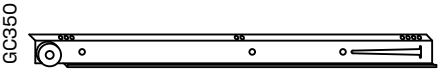

x 1+1

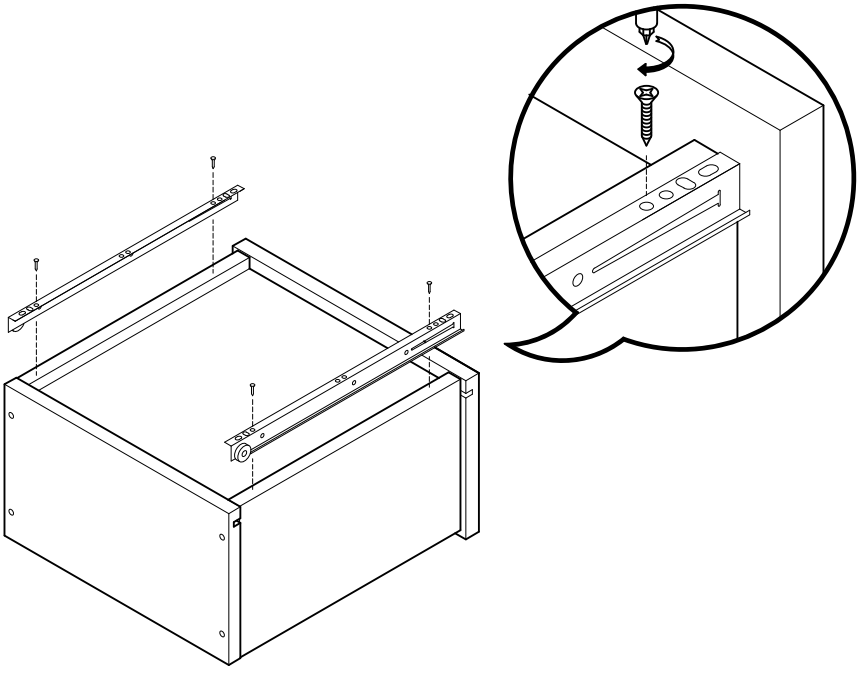

LUFE

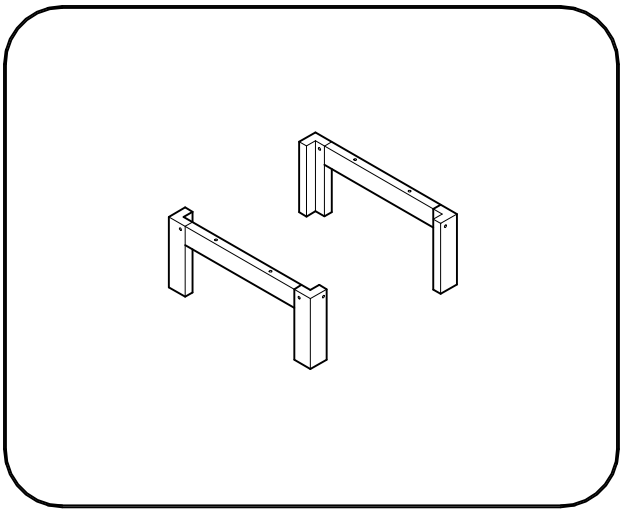

Aika 2 patas 78

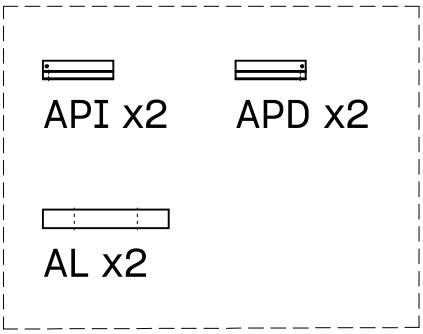

BH23-008

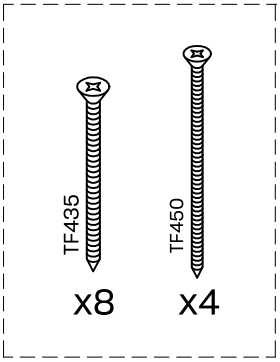

LUFE

31

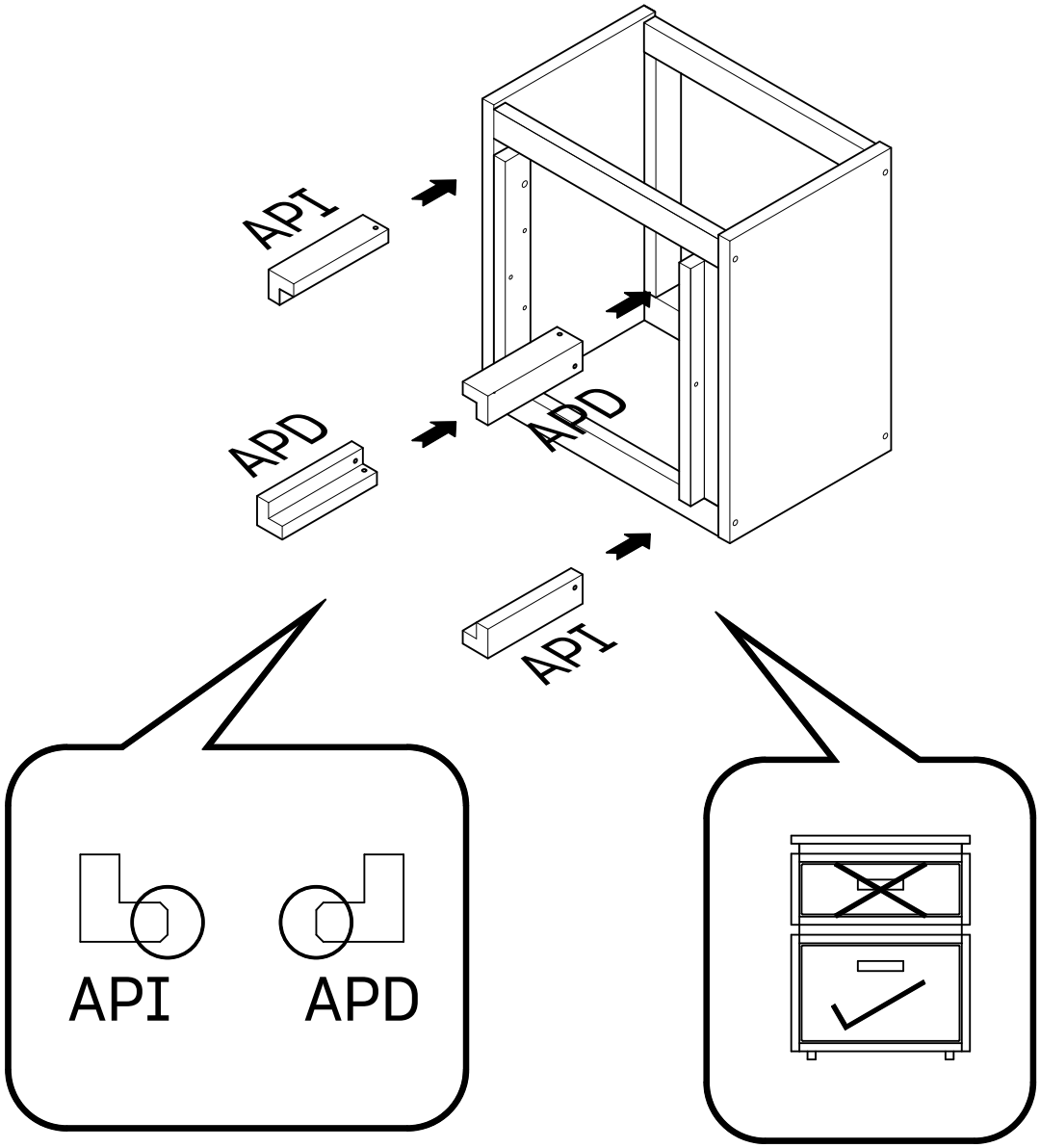

LUFE

32  x 8

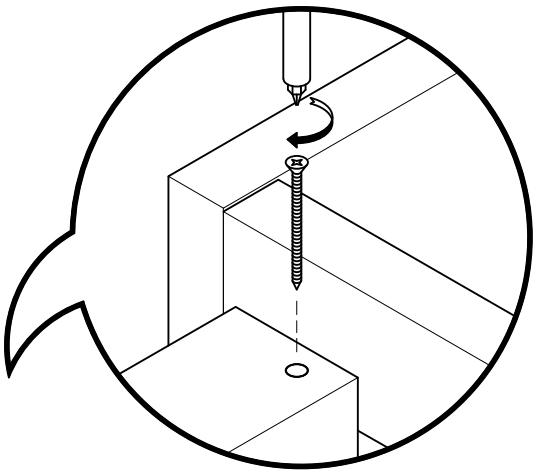

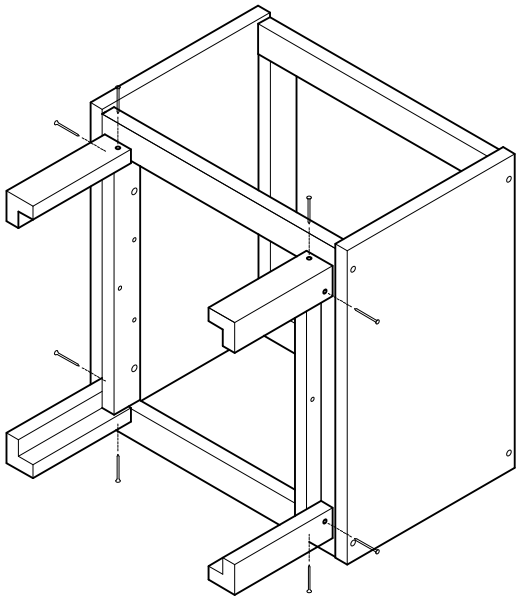

LUFE

33

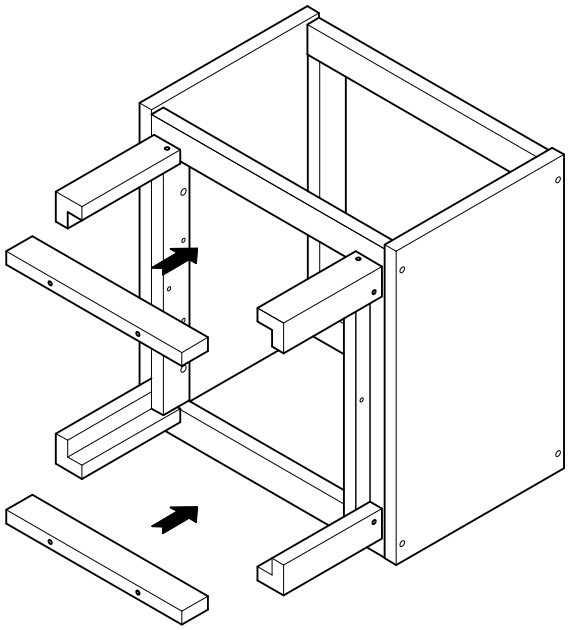

LUFE

34 TF435 x 4

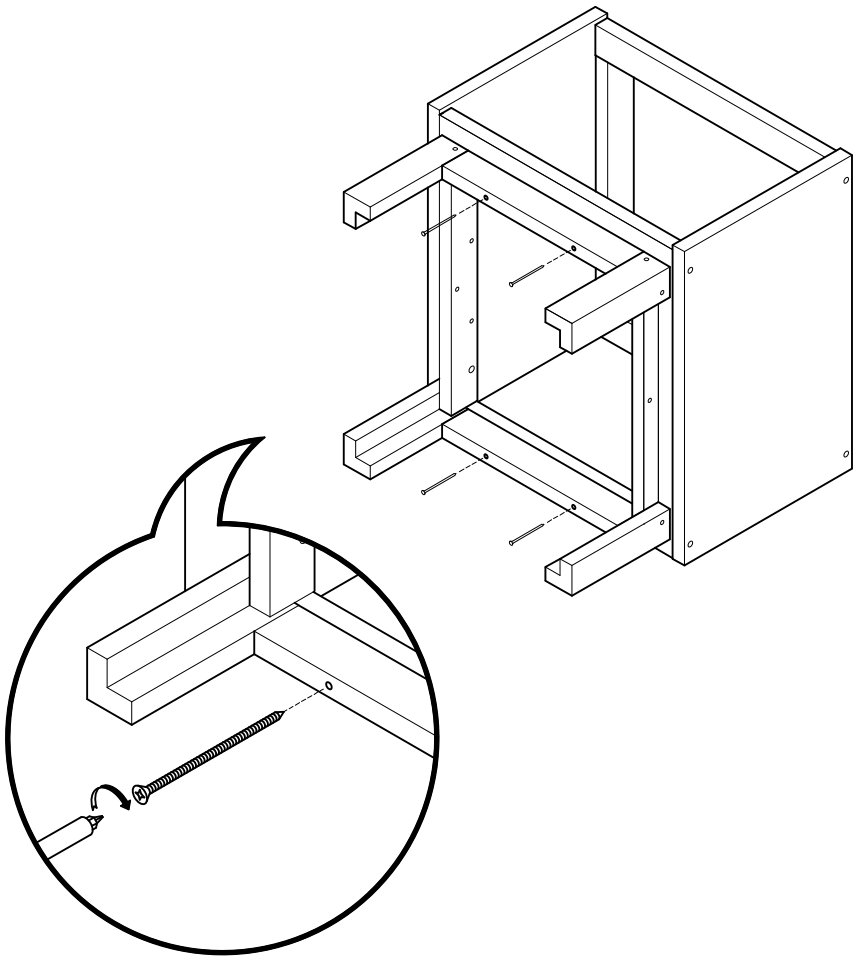

LUFE

35

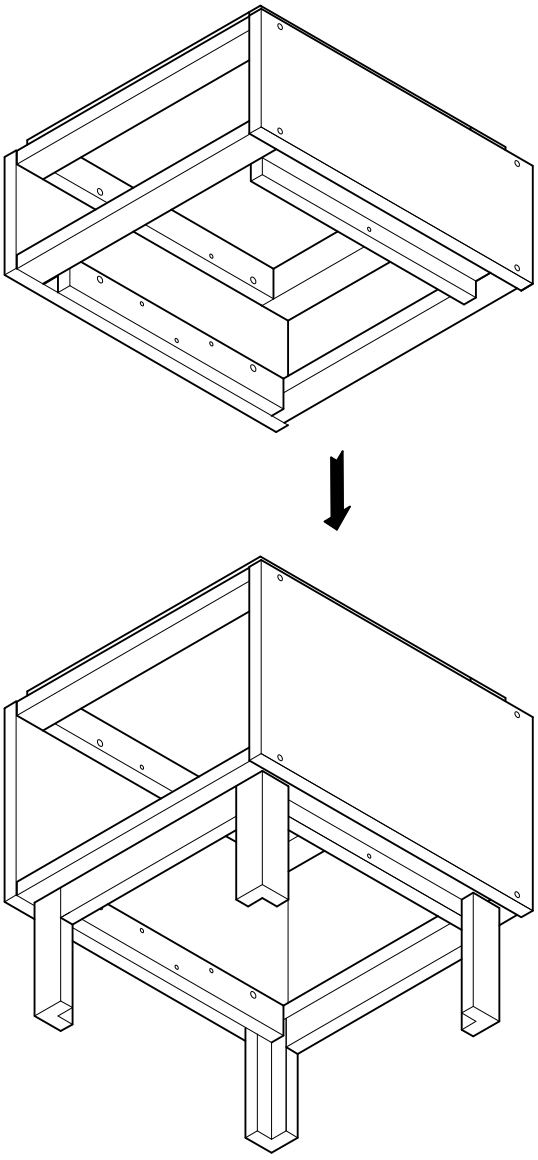

36 TF435 x 2

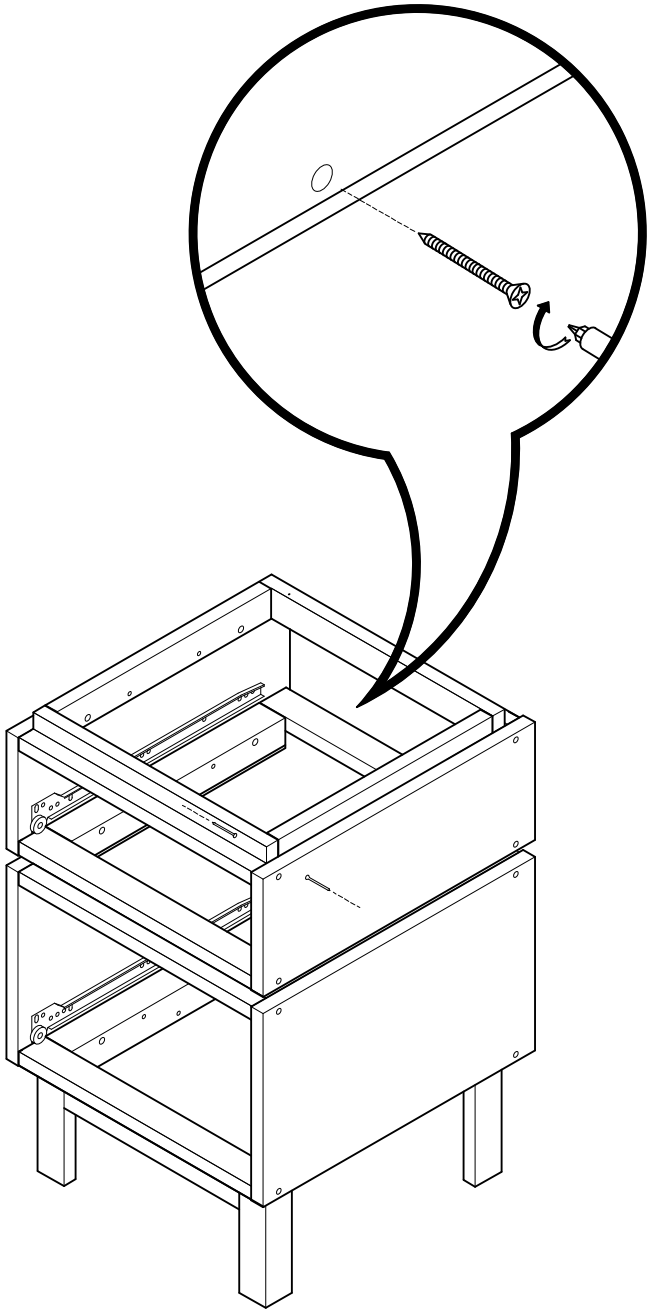

LUFE

37 EE415 x 2 TF415 x 2

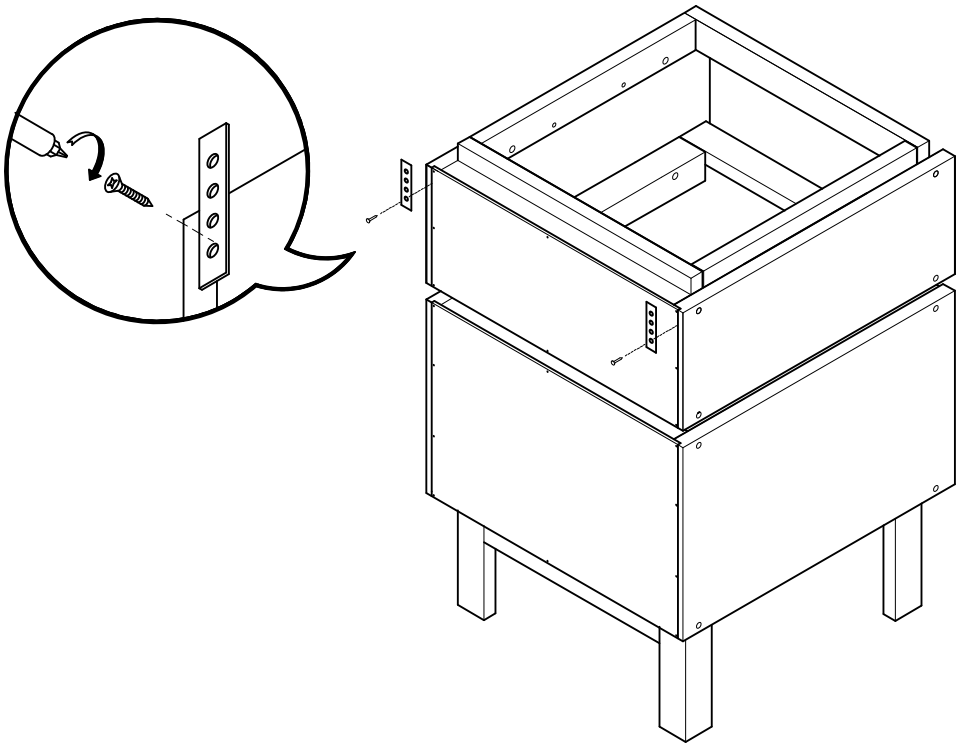

ES: Imprescindible anclar a la pared.
FR: Ancrage au mur nécessaire.
PT: A fixaçao à parede é essencial.
IT: Indispensabile ancorare al muro.
GE: Wandbefestigung erforderlich.

LUFE

38



x 2



x 2

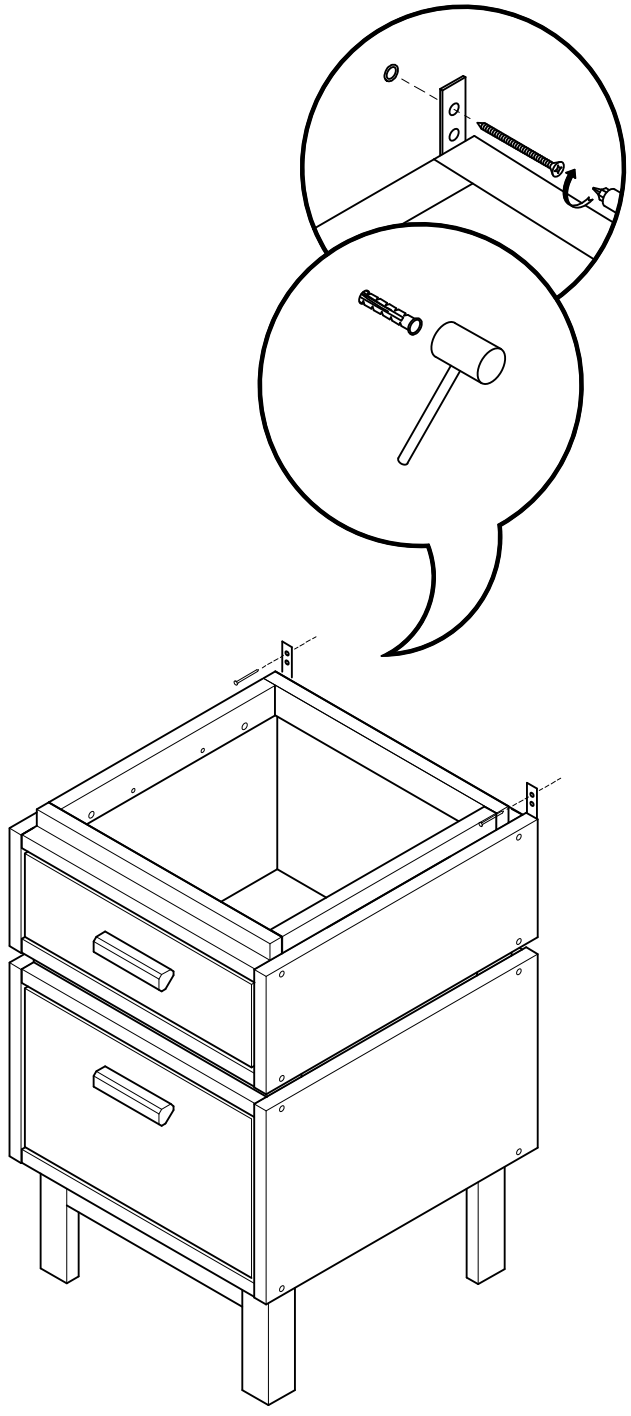

ES: Imprescindible anclar a la pared.
FR: Ancrage au mur nécessaire.
PT: A fixaçao à parede é essencial.
IT: Indispensabile ancorare al muro.
GE: Wandbefestigung erforderlich.

LUFE

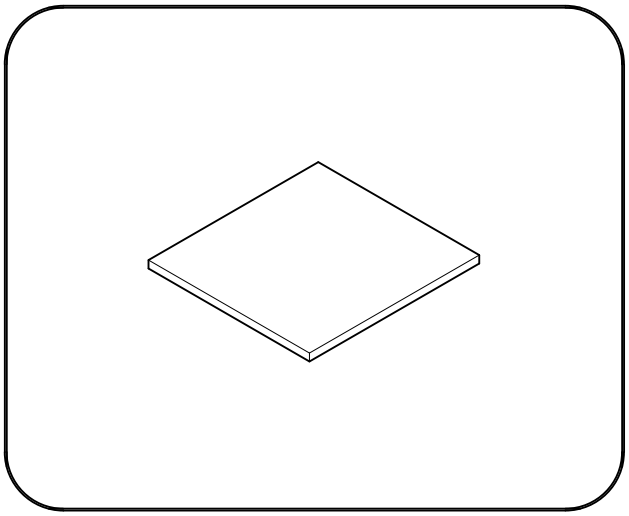

Libe 2 encimera 39

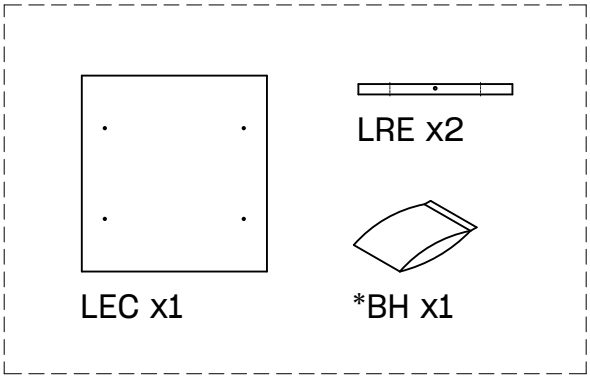

BH25-014

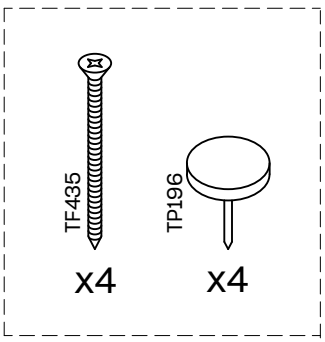

39 

x 4

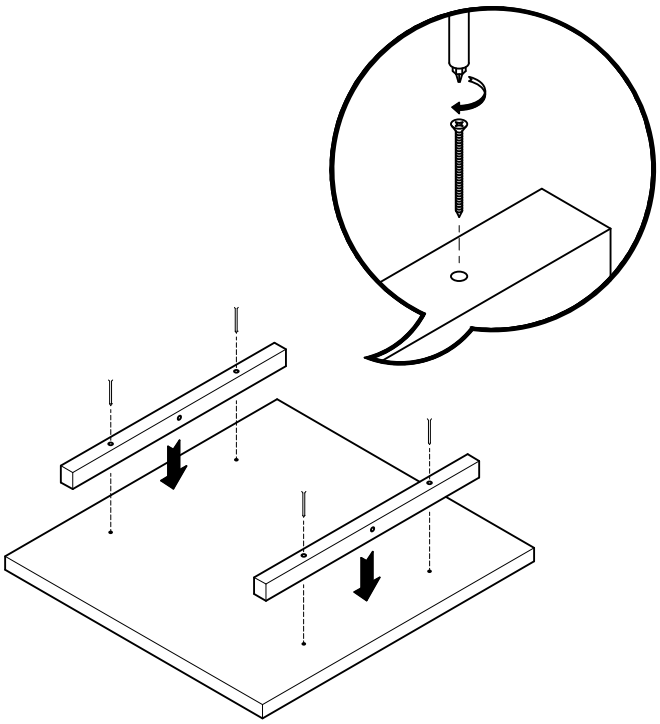

LUFE

40

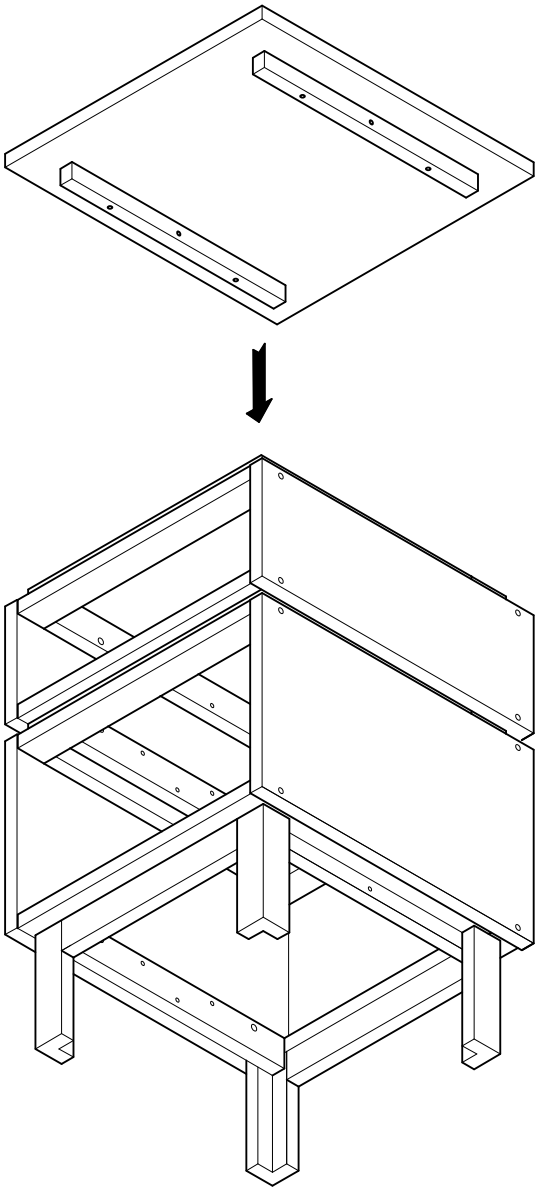

LUFE

41 TF435 x 2

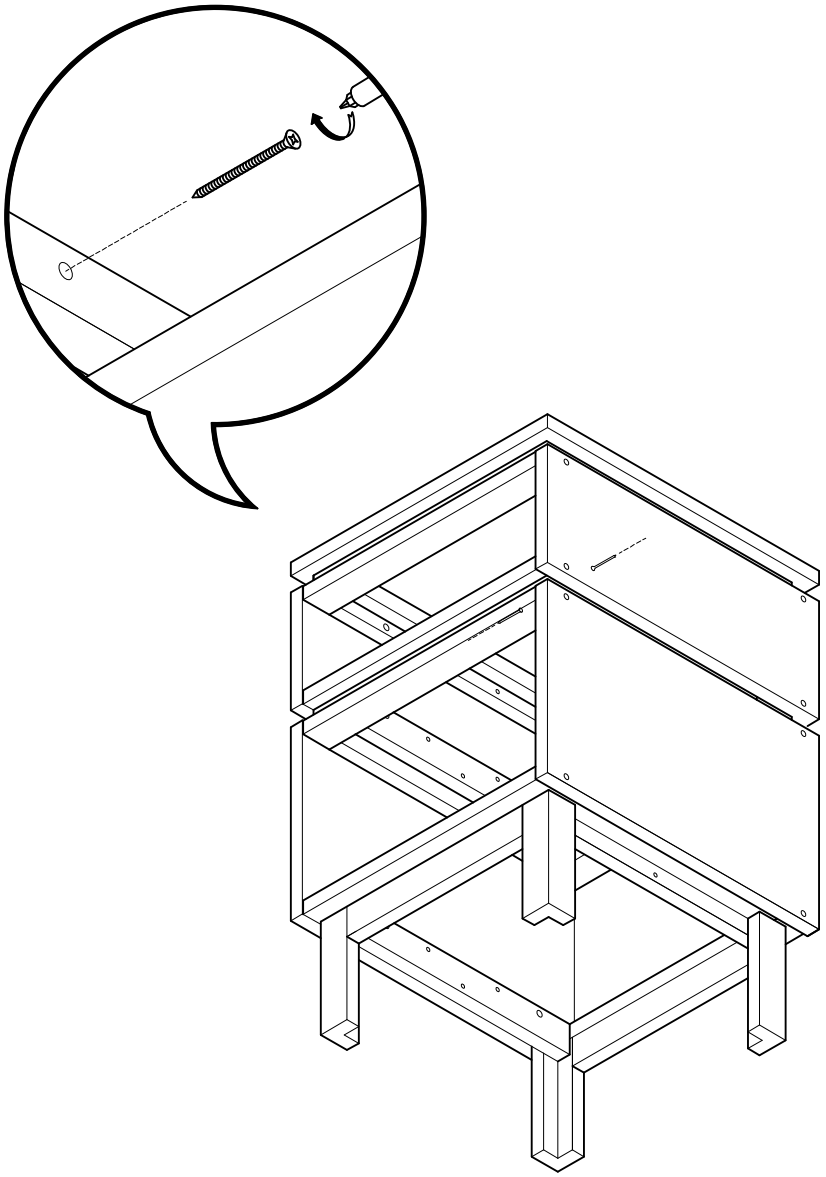

LUFE

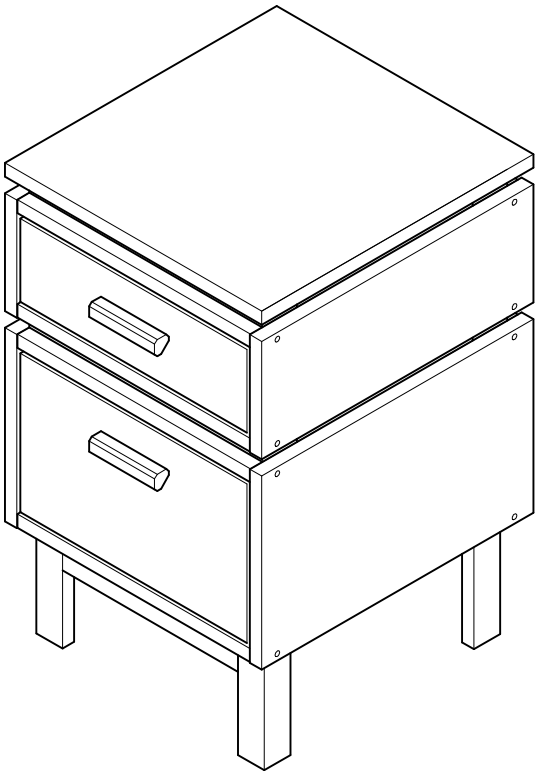

LUFE

ESPAÑA
mueblesLUFE.com
@mueblesLUFE

FRANCE / BELGIQUE
meublesLUFE.fr
@LUFEfrance

PORTUGAL
moveisLUFE.pt
@LUFEportugal

ITALIA
mobiliLUFE.it
@LUFEmobili

TODOLUFE S.L.
Pol. Ind. Etxezarreta 9
20749 Aizarnazabal (Gipuzkoa)

(+34) 943 810 795
info@mueblesLUFE.com