AIKA

vitrina doble con cajonera 157x128
vitrine double avec chiffonier 157x128
vitrina dupla com cómoda 157x128
vetrina doppia con cassettiera 157x128
doppelvitrine mit kommodenteil 157x128

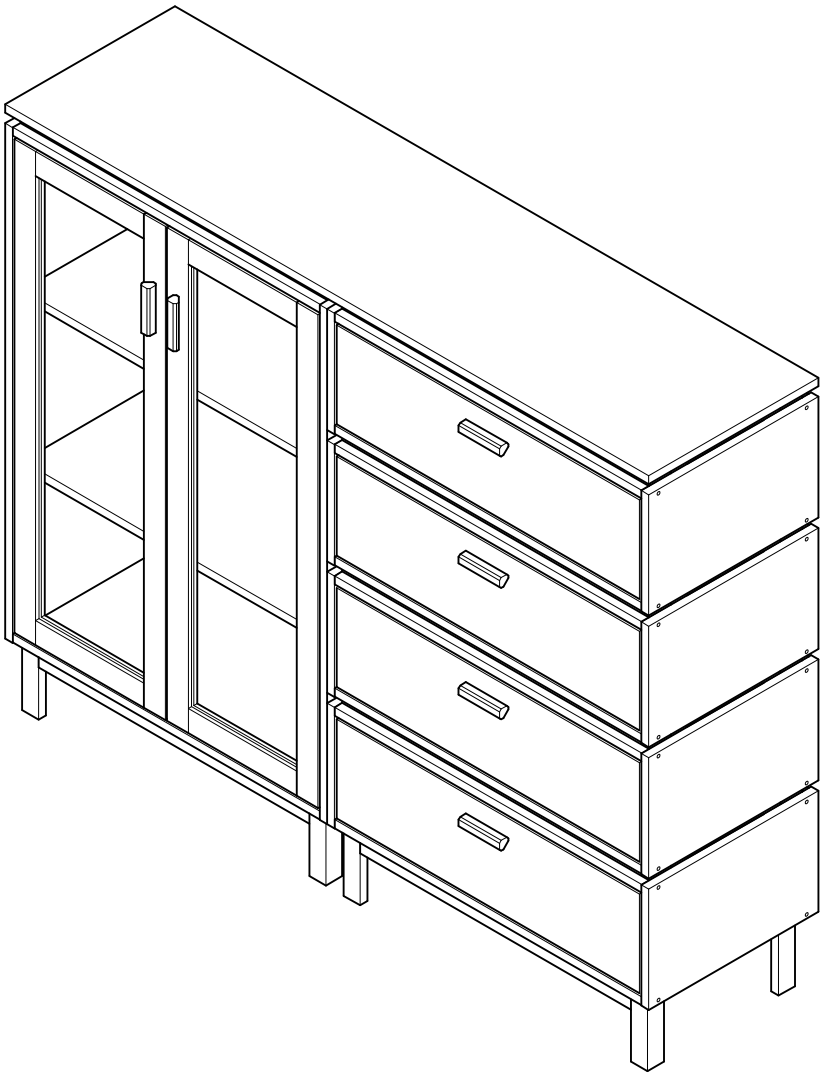

LUFE

Libe 3 vitrina 1090x78 1/2 (x1)

Libe 2 109x78 2/2 (x1)

BH25-005 (x1)

BH25-006 (x1)

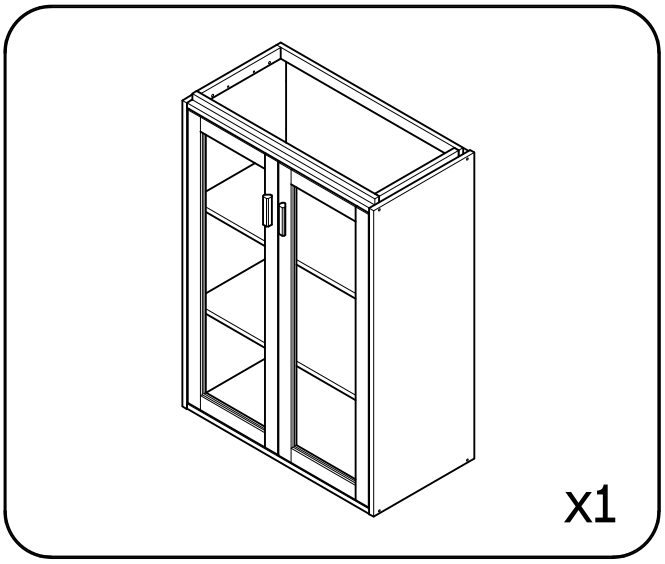

Libe 3 cajón 78 (x4)

BH23-004 (x4)

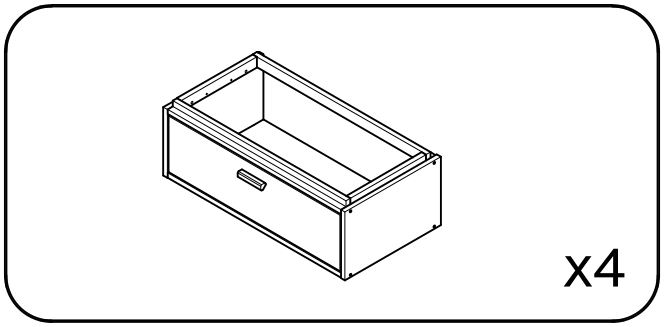

Libe 2 encimera 157 (x1)

BH25-015 (x1)

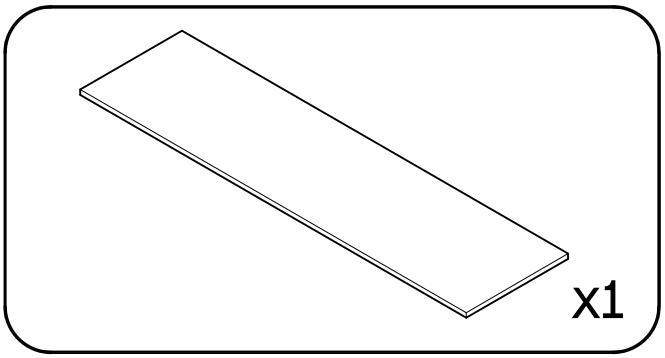

Aika 2 patas 78 (x2)

BH23-008 (x2)

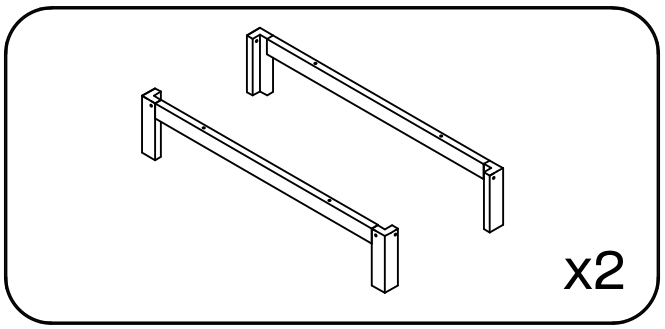

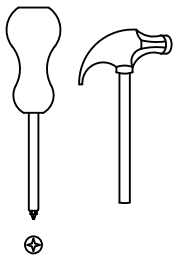

LUFE

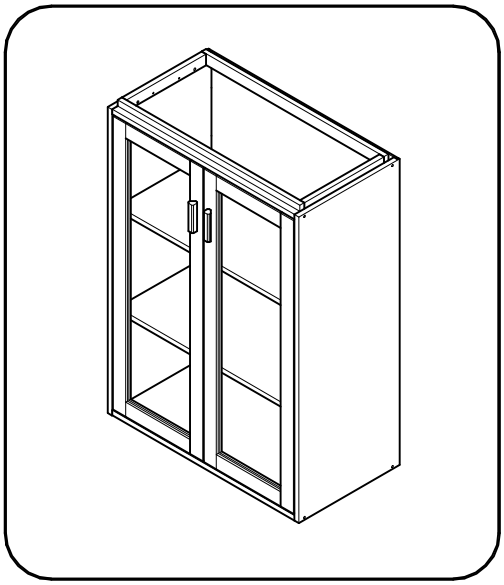

Libe 2 109x78 2/2

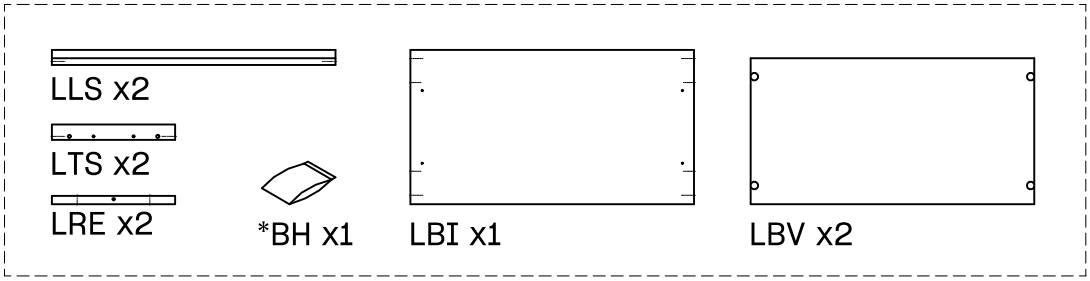

Libe 3 vitrina 1090x78 1/2

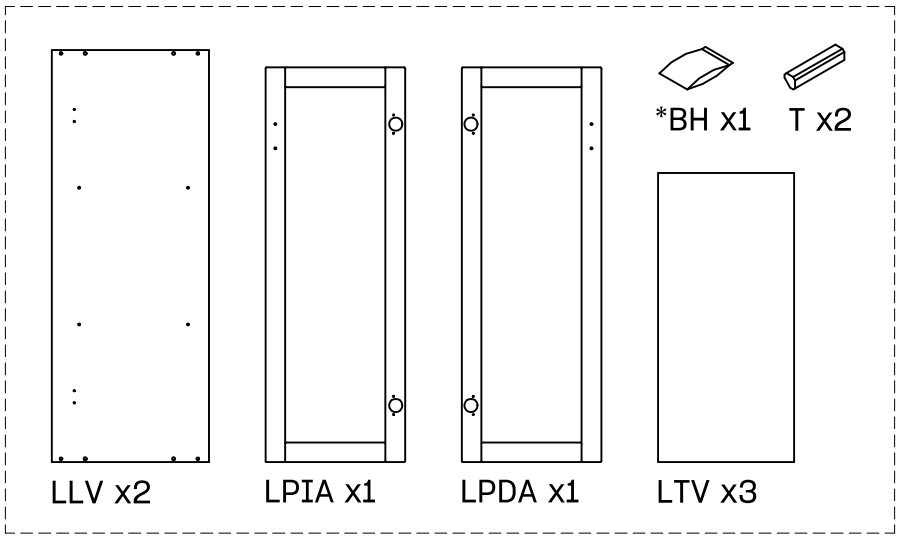

BH25-005

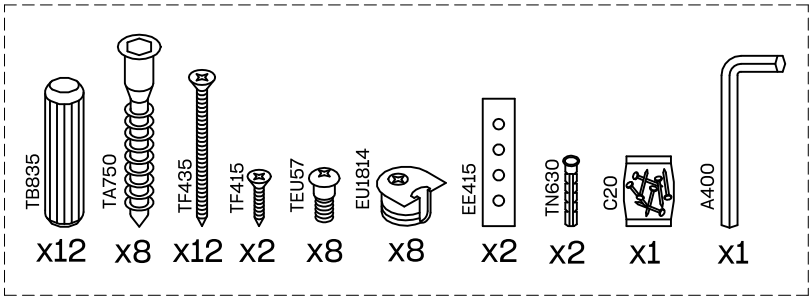

BH25-006

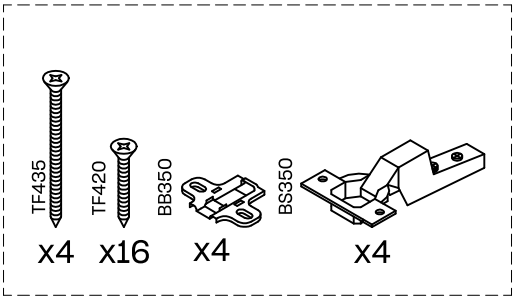

LUFE

1

BB350 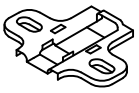 x 4

TF420  x 8

TEU57  x 8

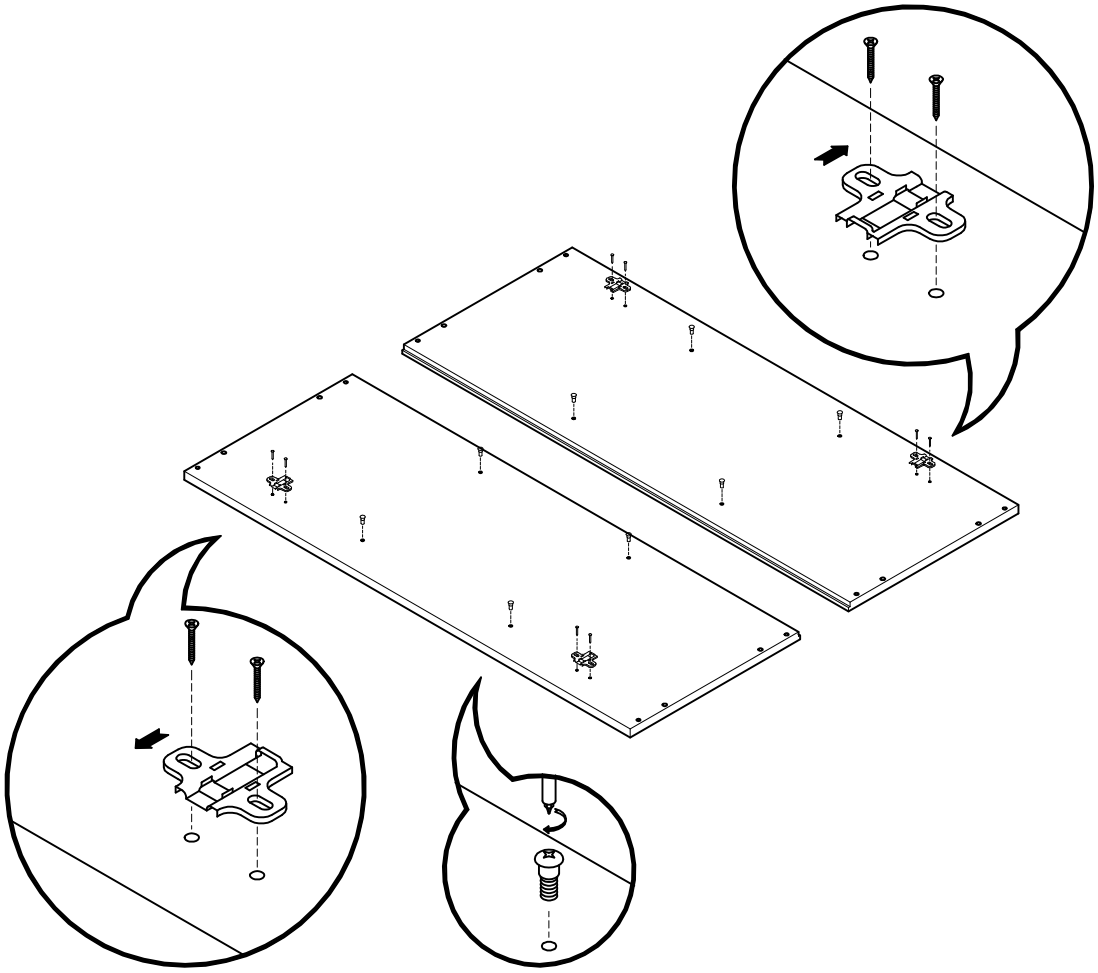

LUFE

2



x 4

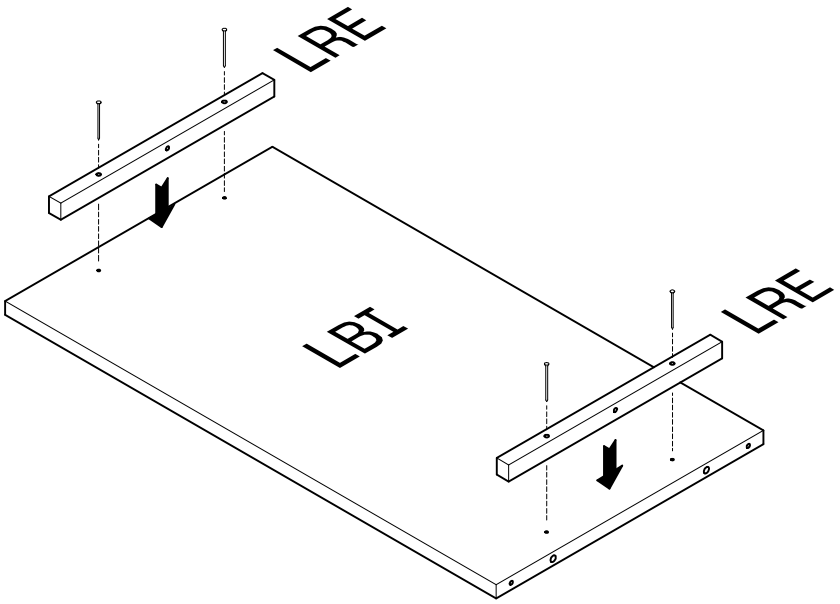

3



x 4

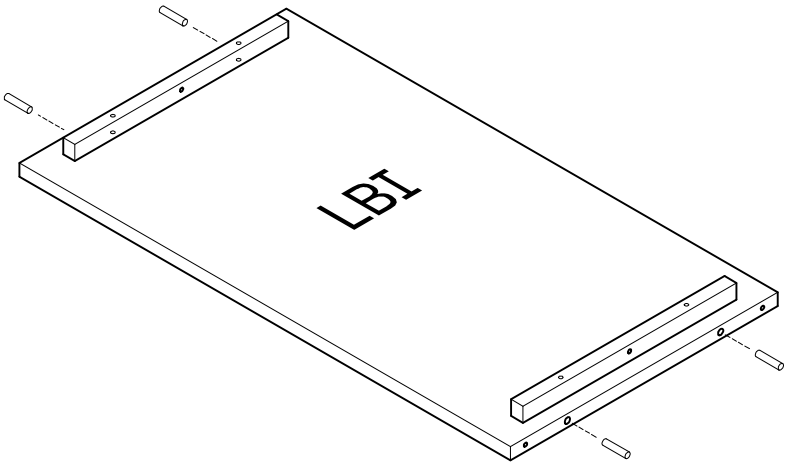

LUFE

4



x 4

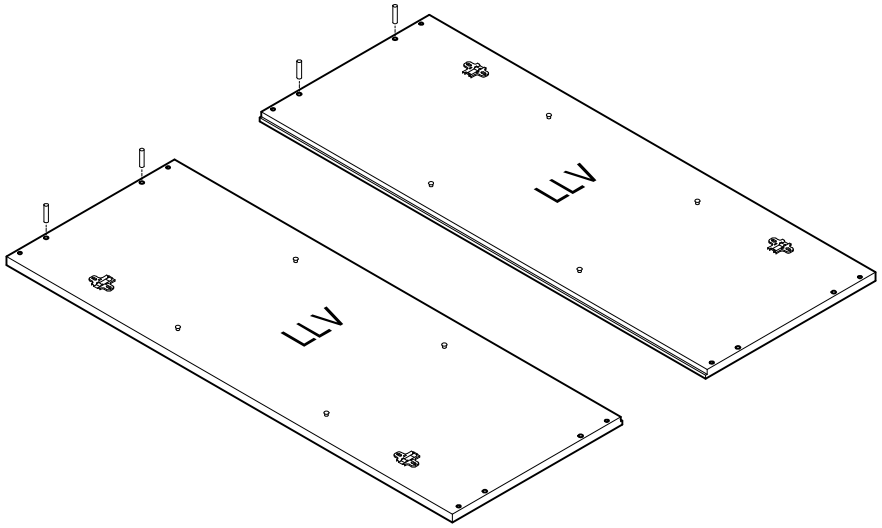

5



x 4

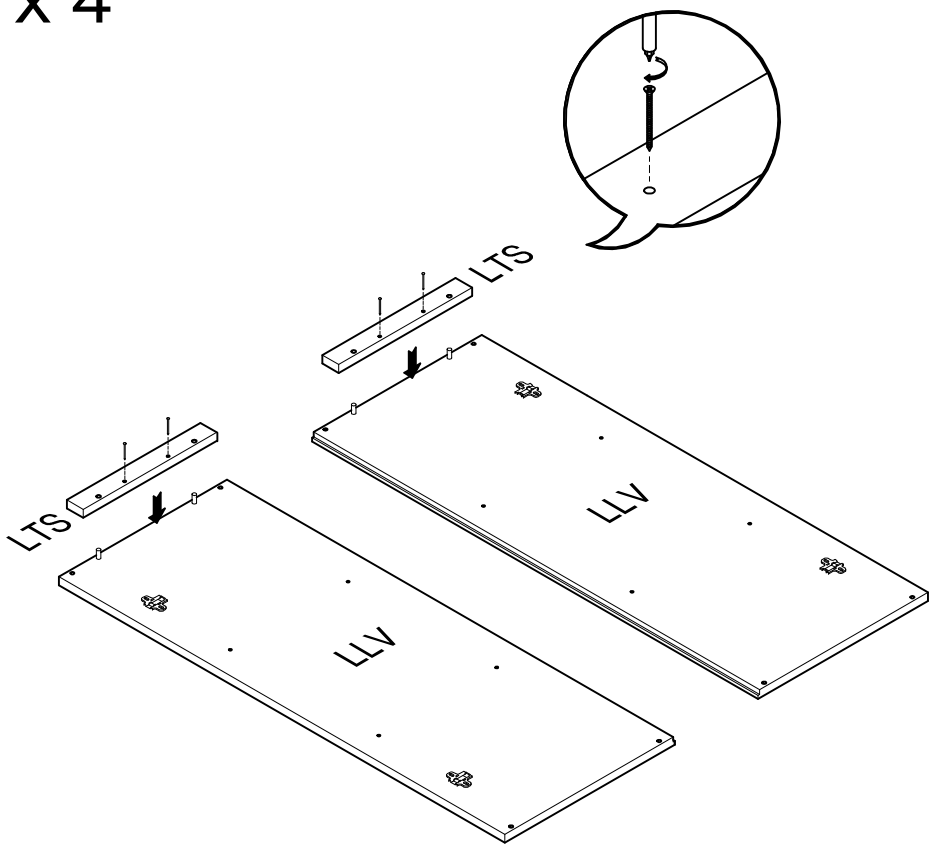

LUFE

6



x 4

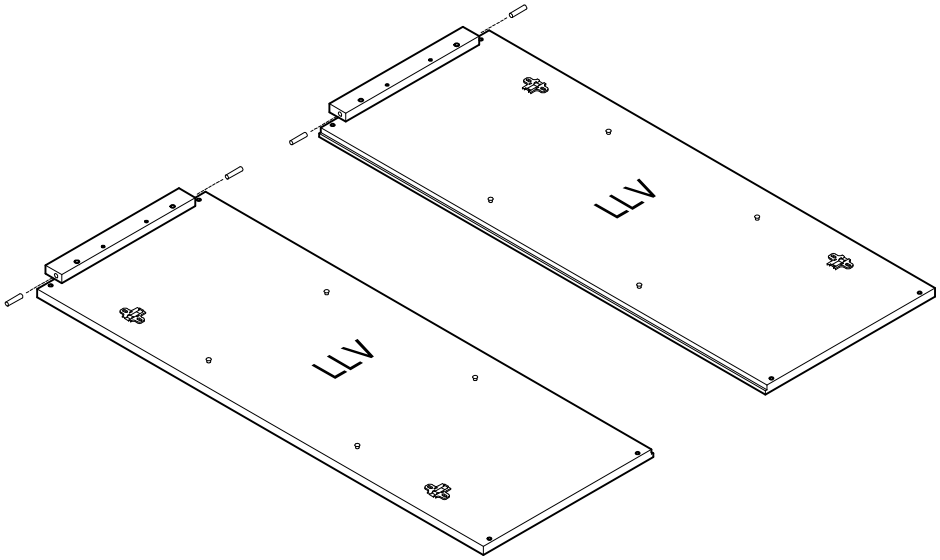

7



x 4

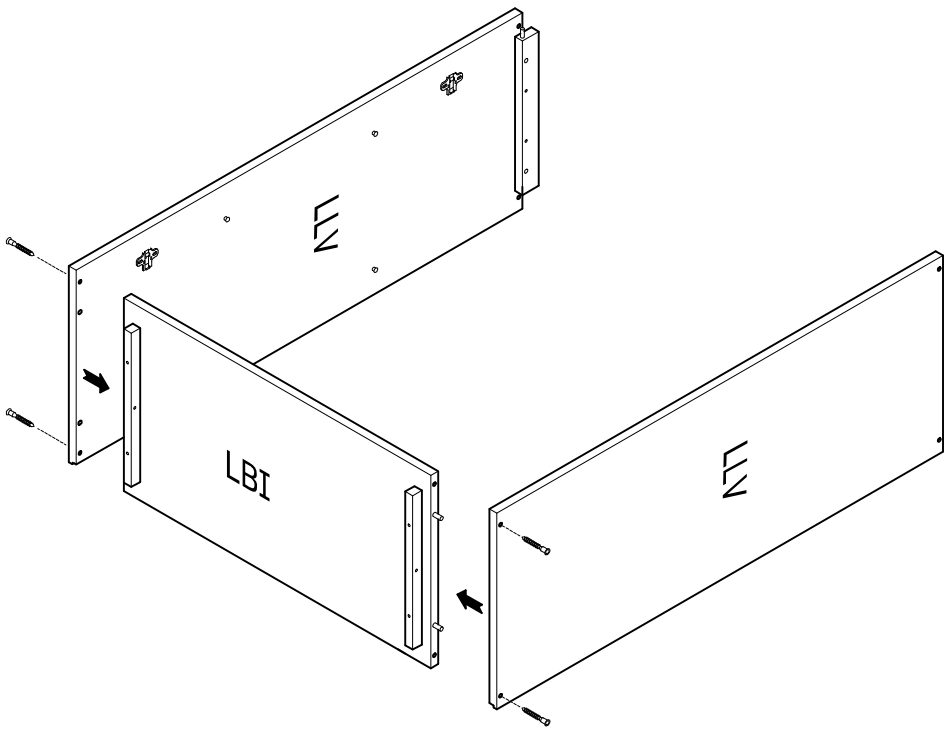

LUFE

8

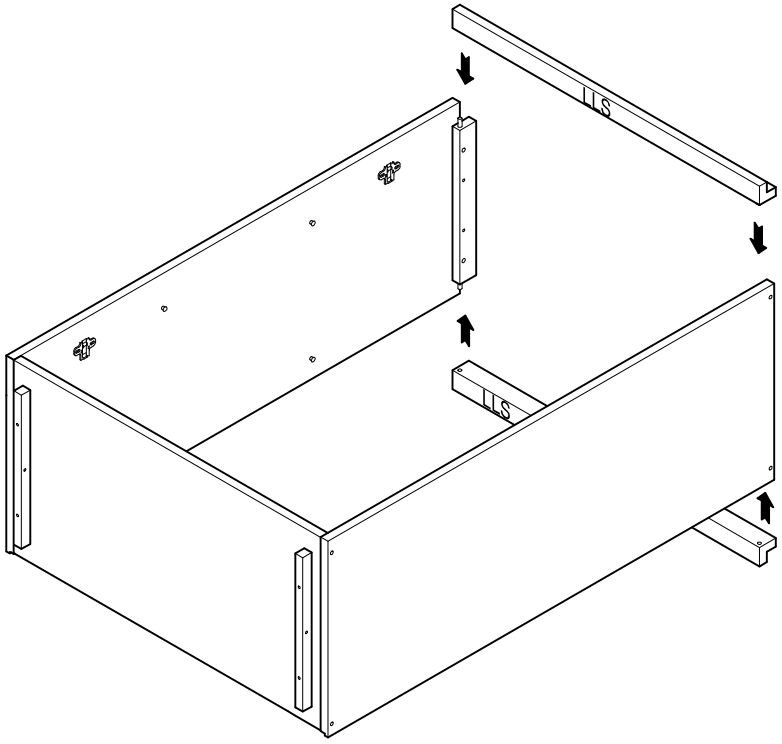

9



x 4

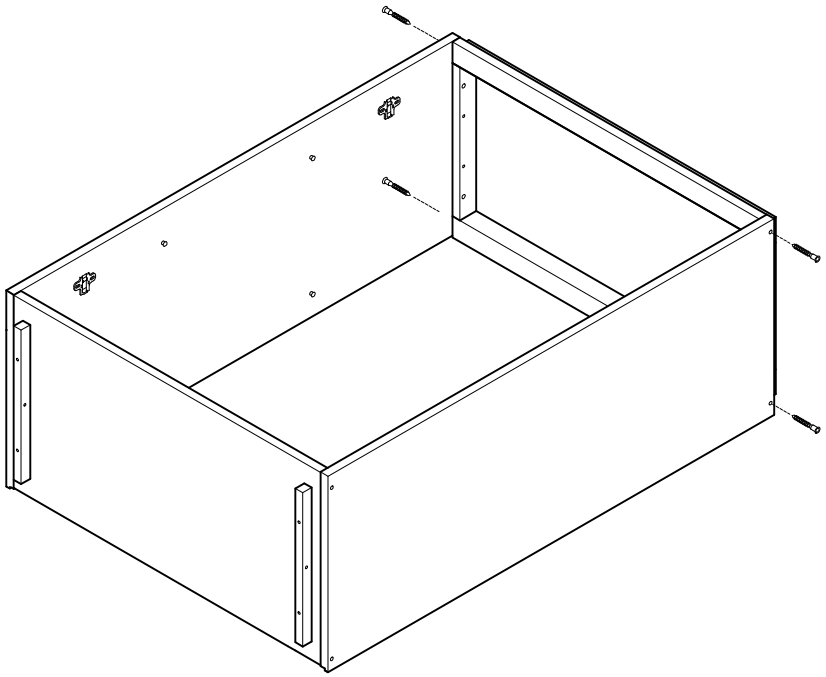

LUFE

10

EU1814 x 8

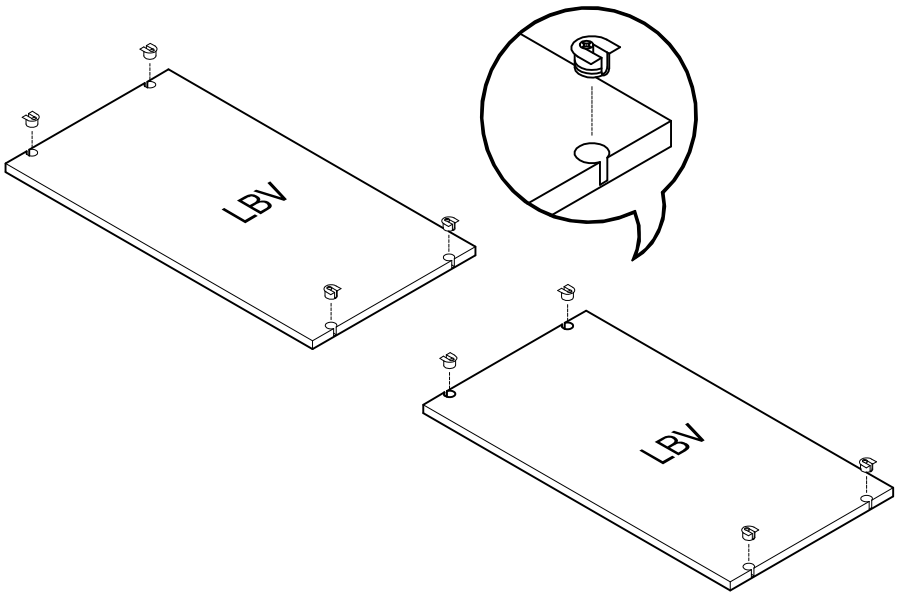

11

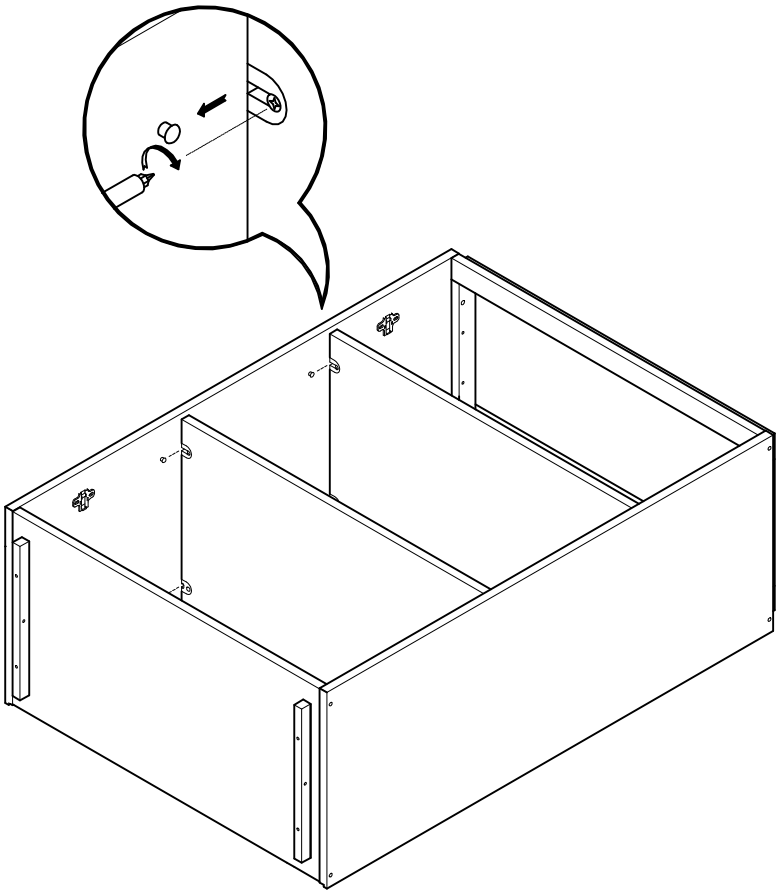

LUFE

12

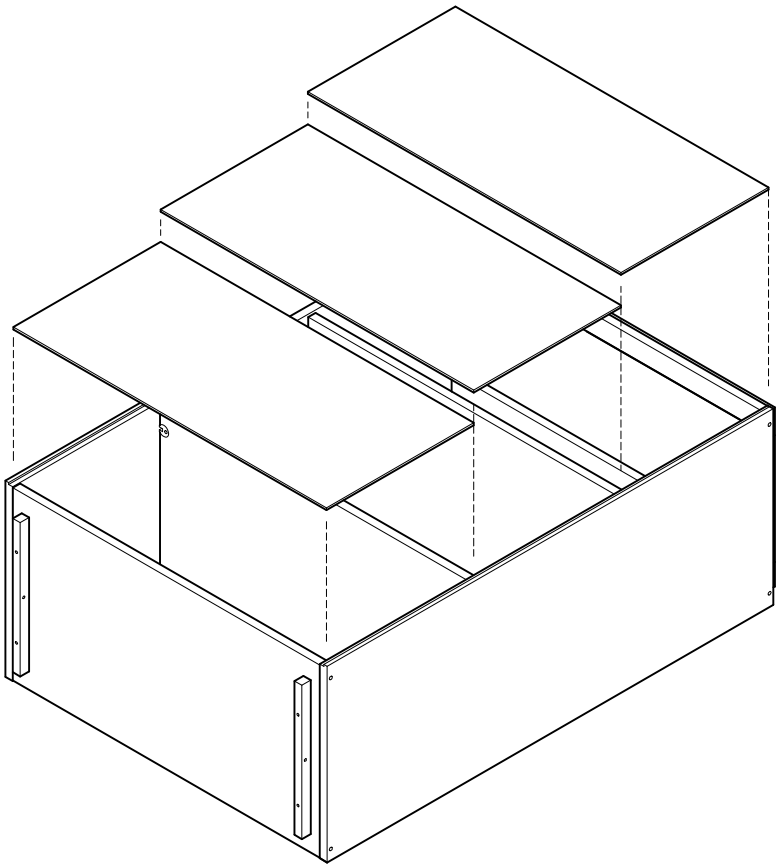

13



x 1

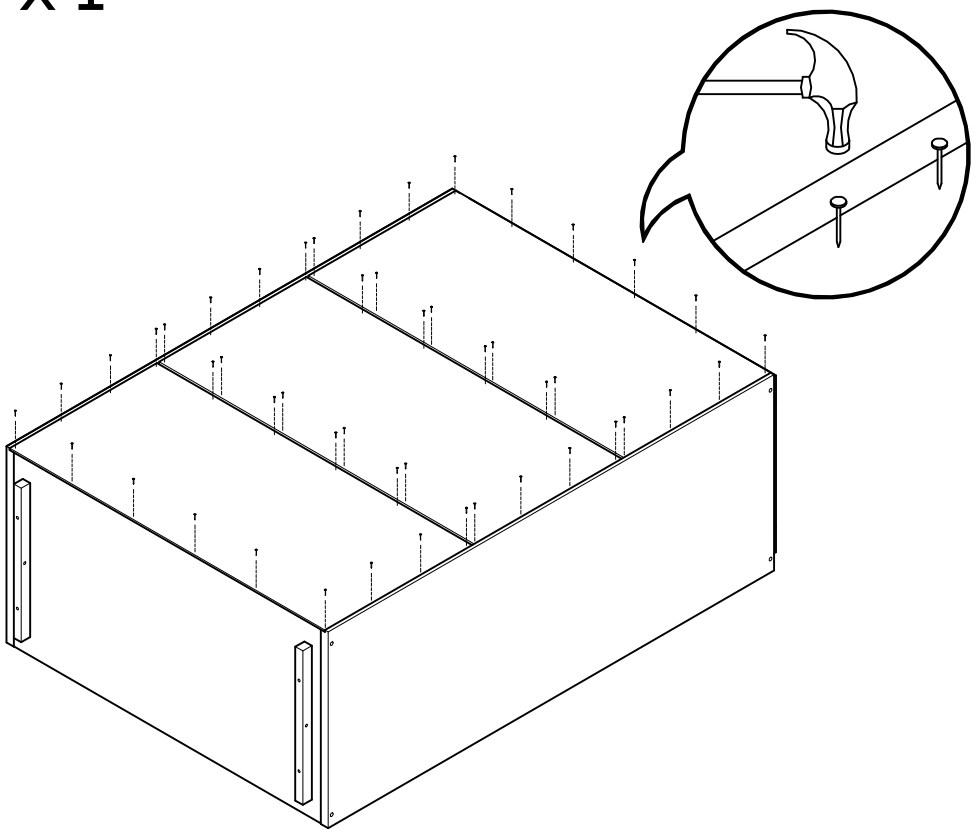

LUFE

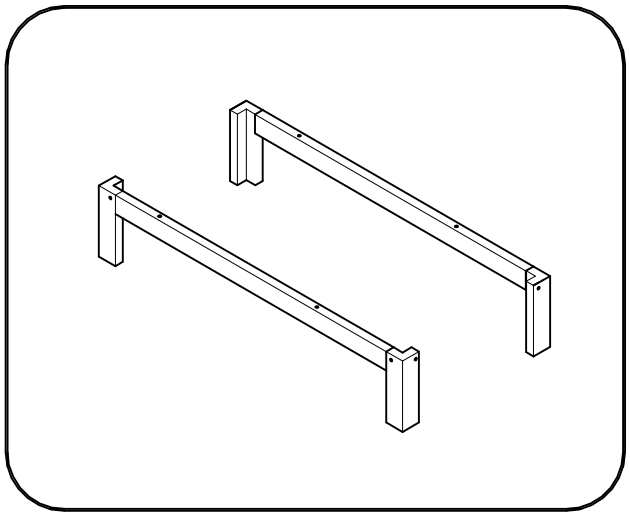

Aika 2 patas 78

API x2

APD x2

AL x2

BH23-008

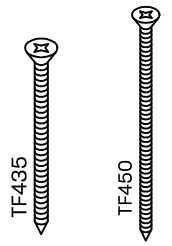

x8 x4

LUFE

14

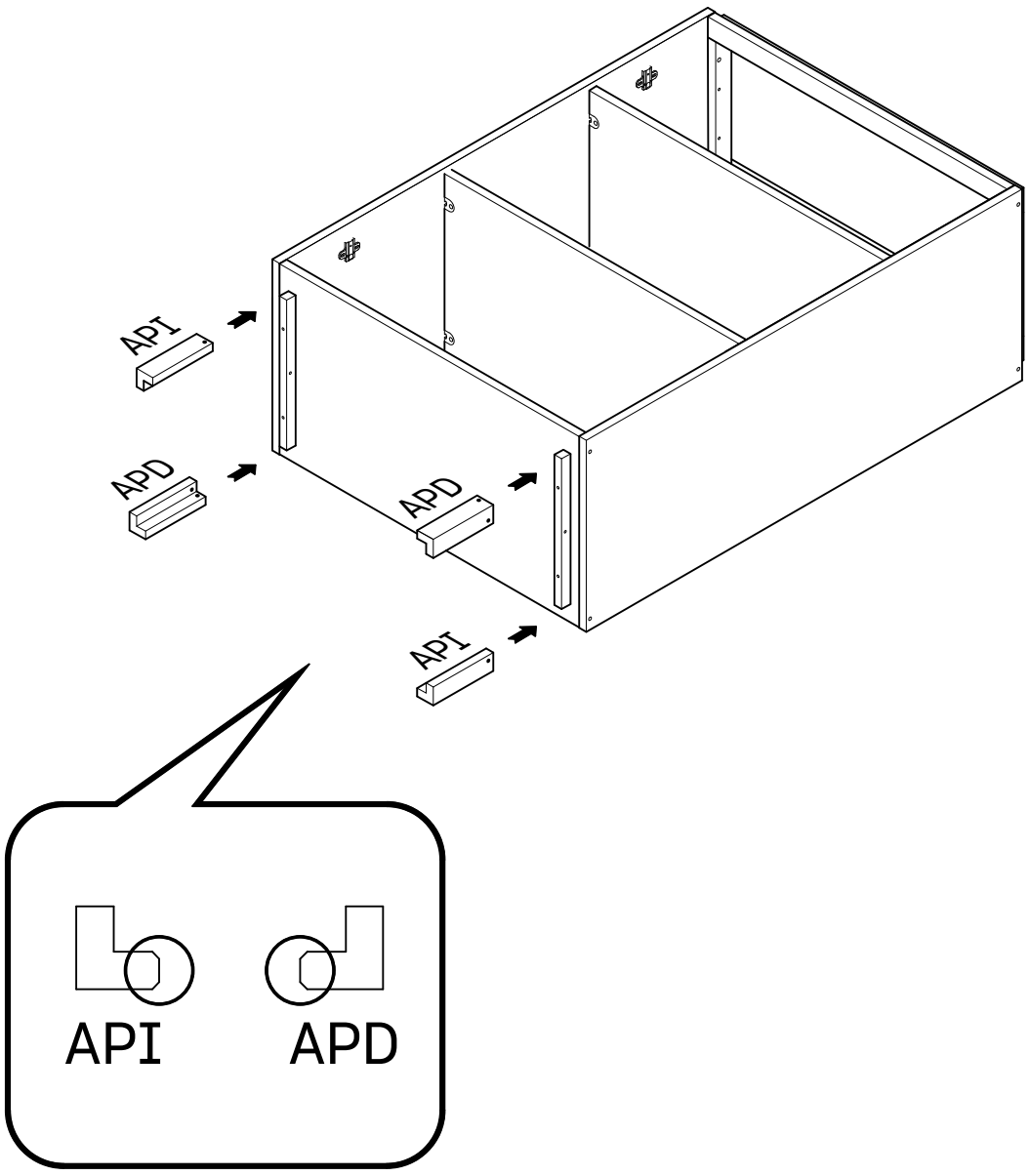

LUFE

15



x 8

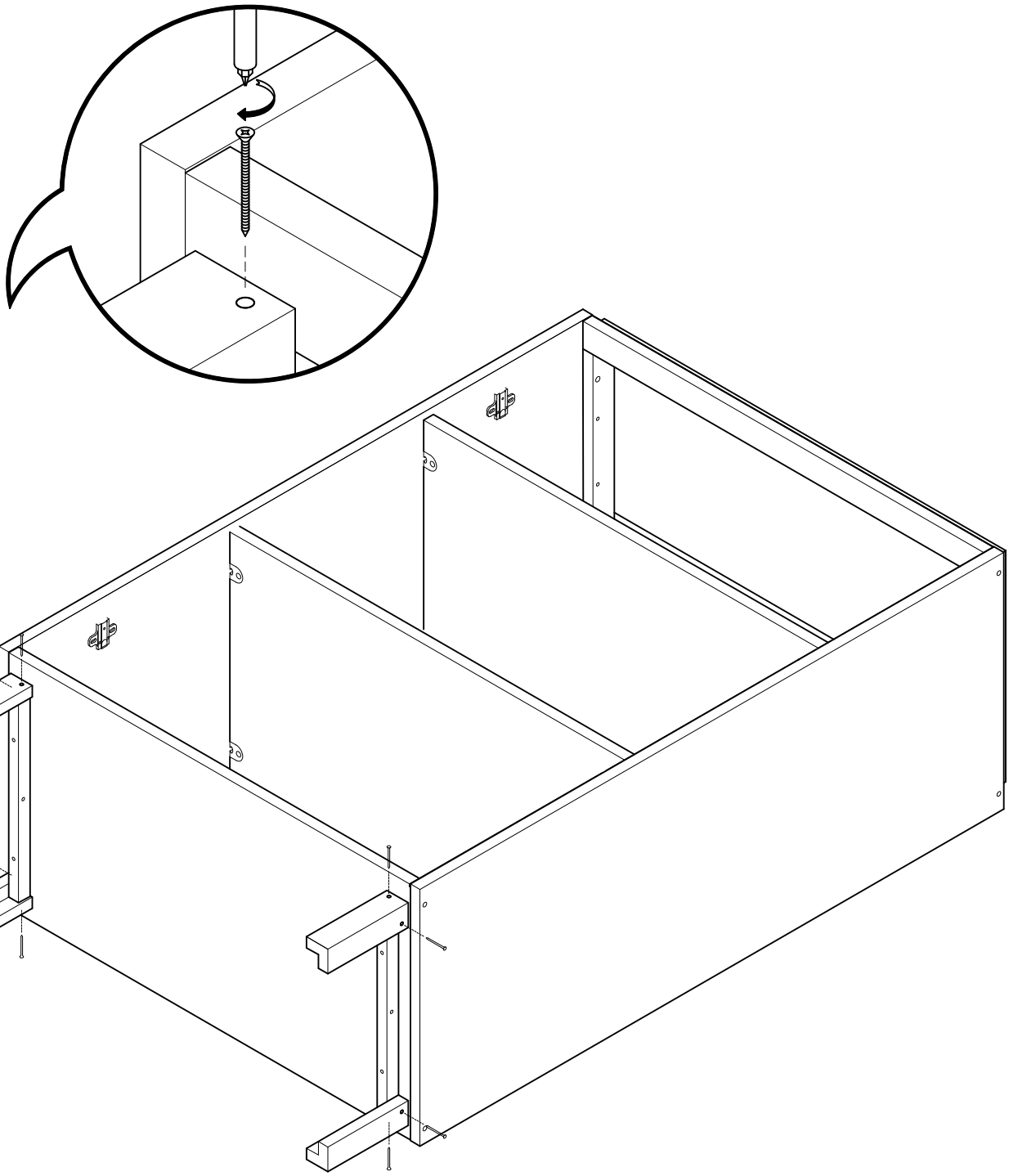

LUFE

16

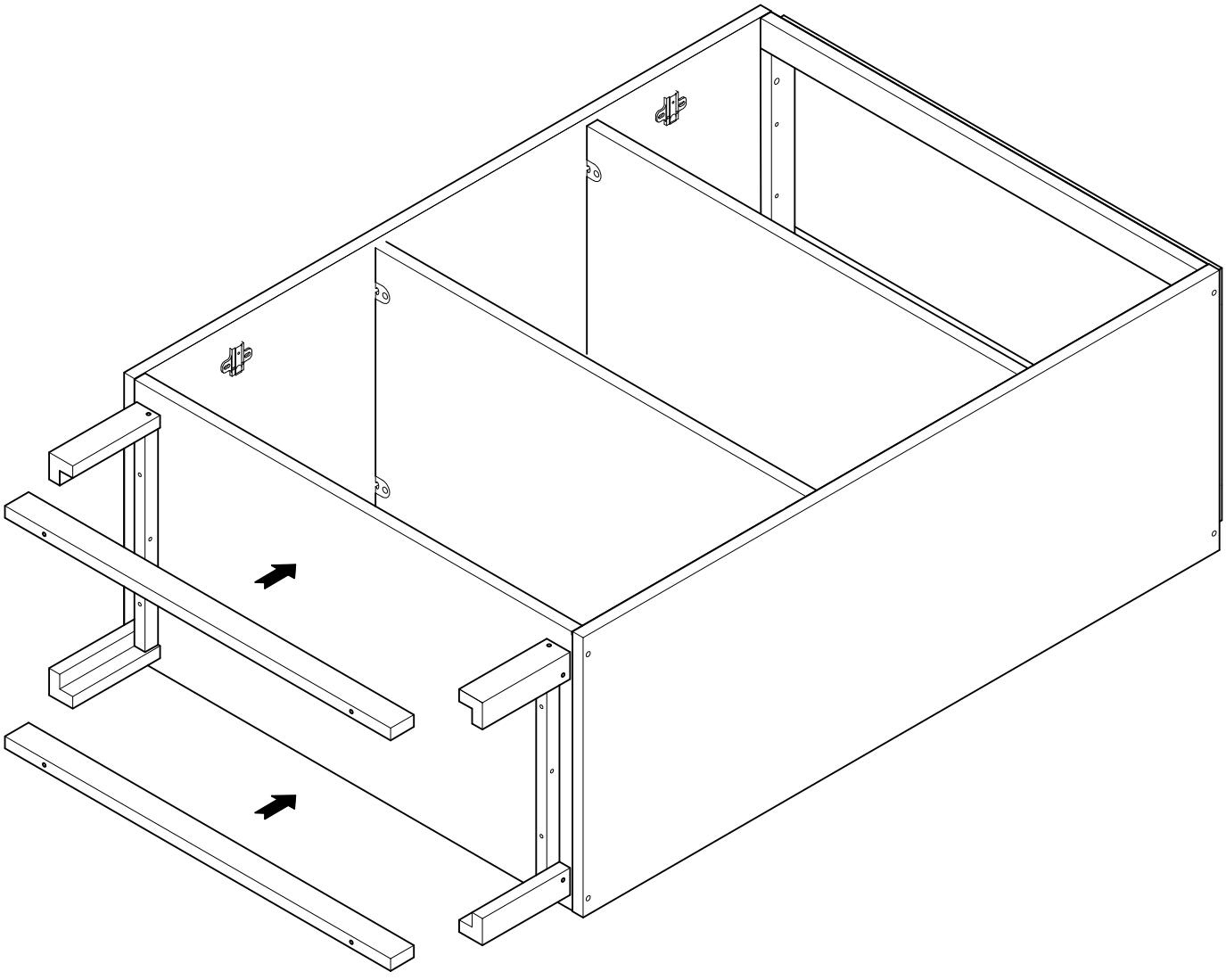

LUFE

17  x 4

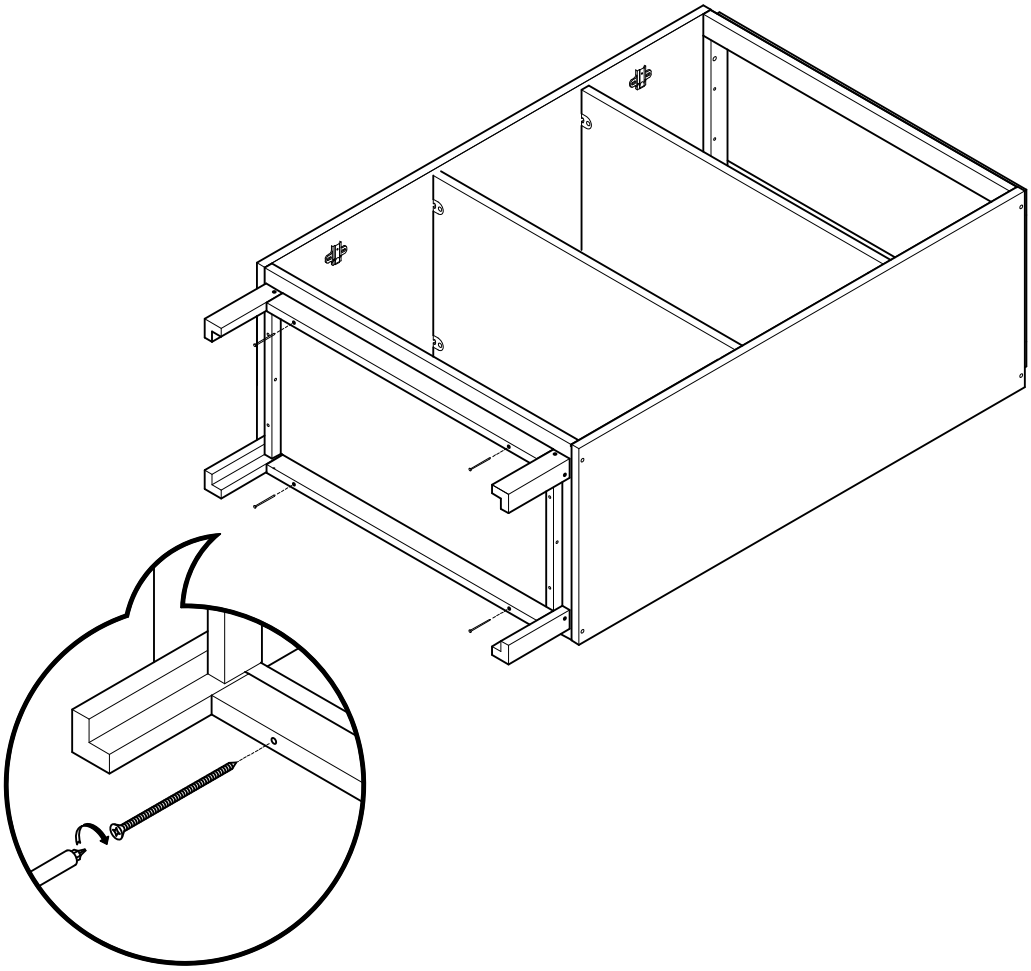

LUFE

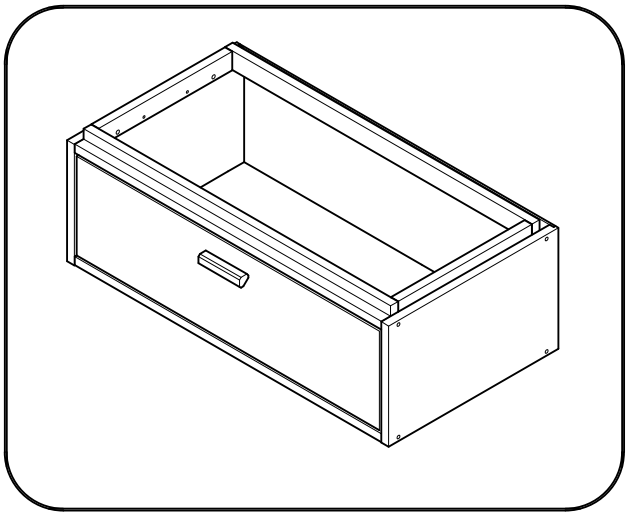

Libe 3 cajón 78

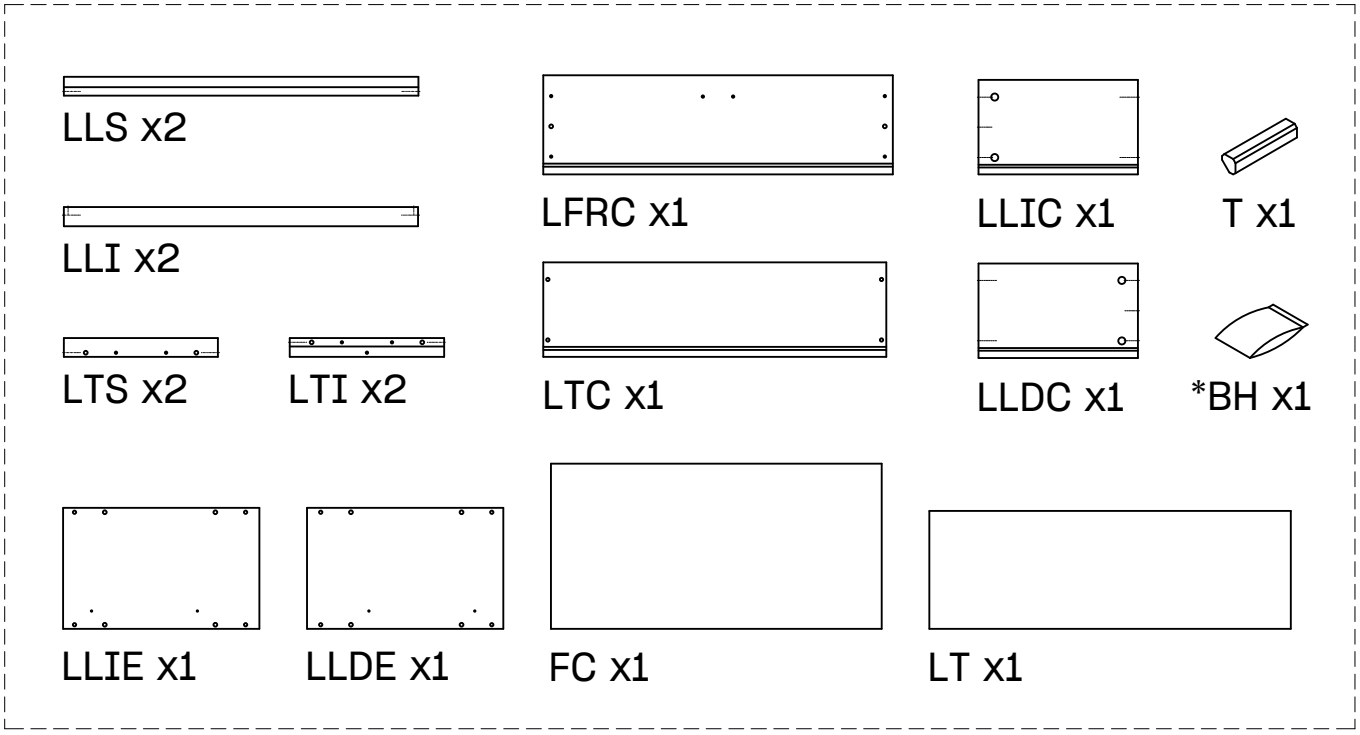

BH23-004

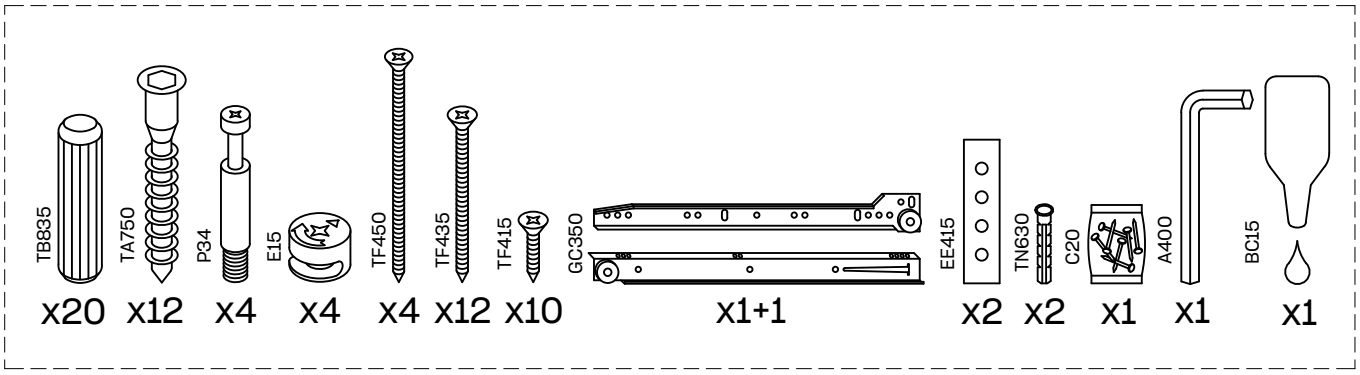

LUFE

18



x 4



x 1+1

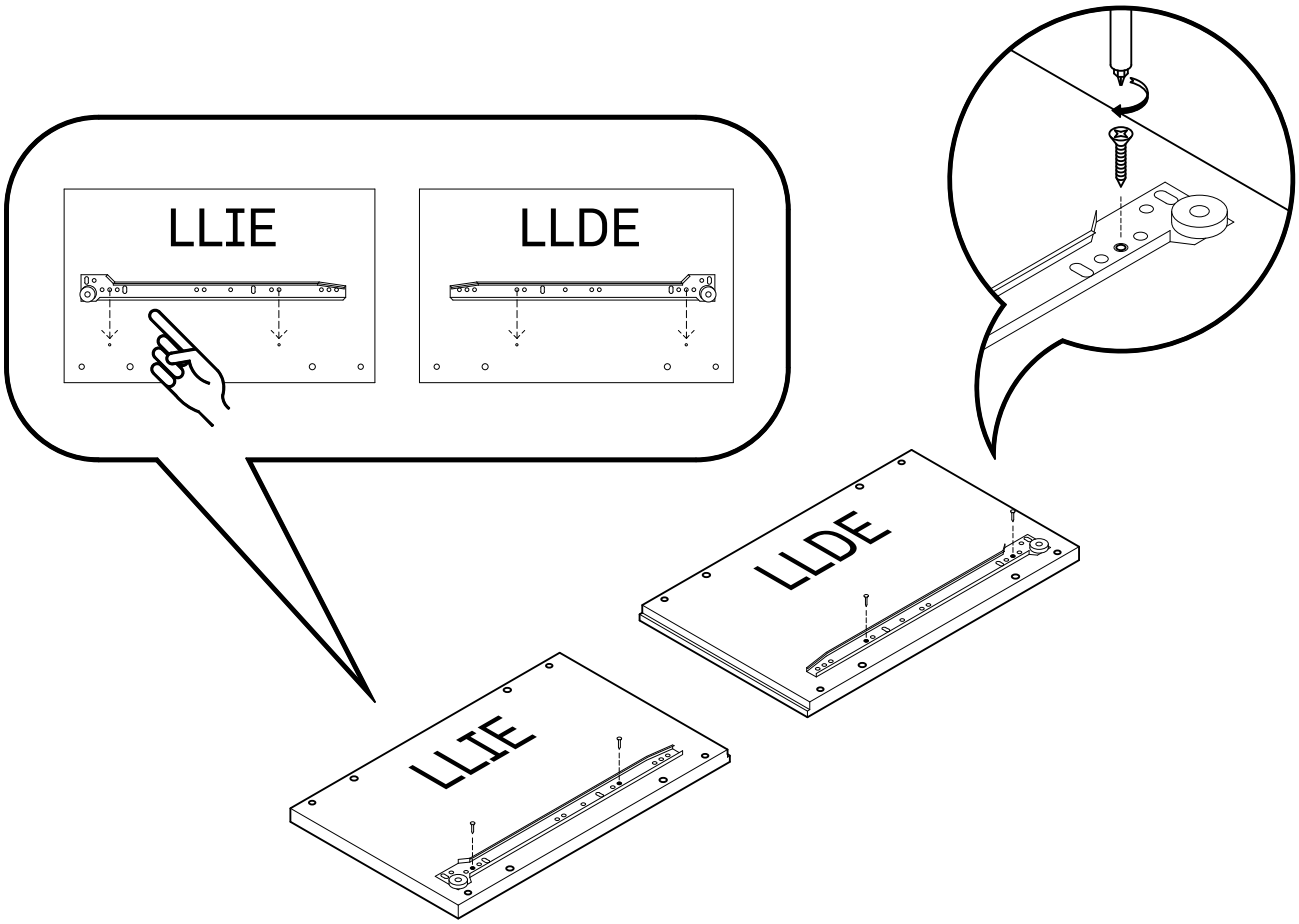

19

x 8

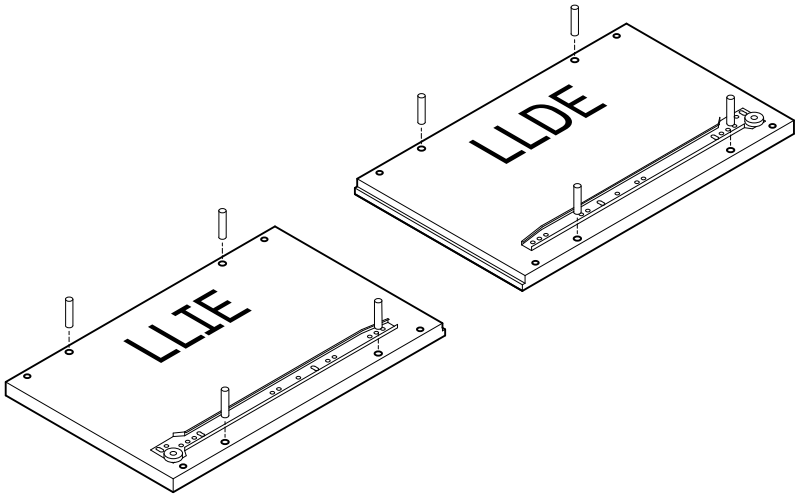

LUFE

20



x 4

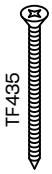

x 4

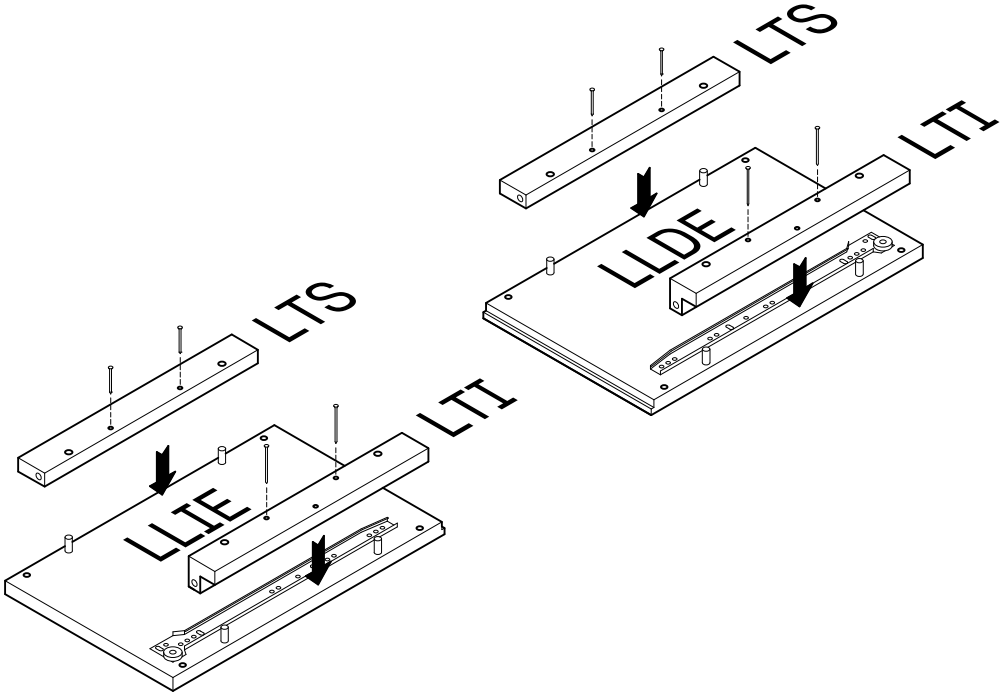

21

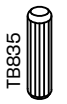

x 8

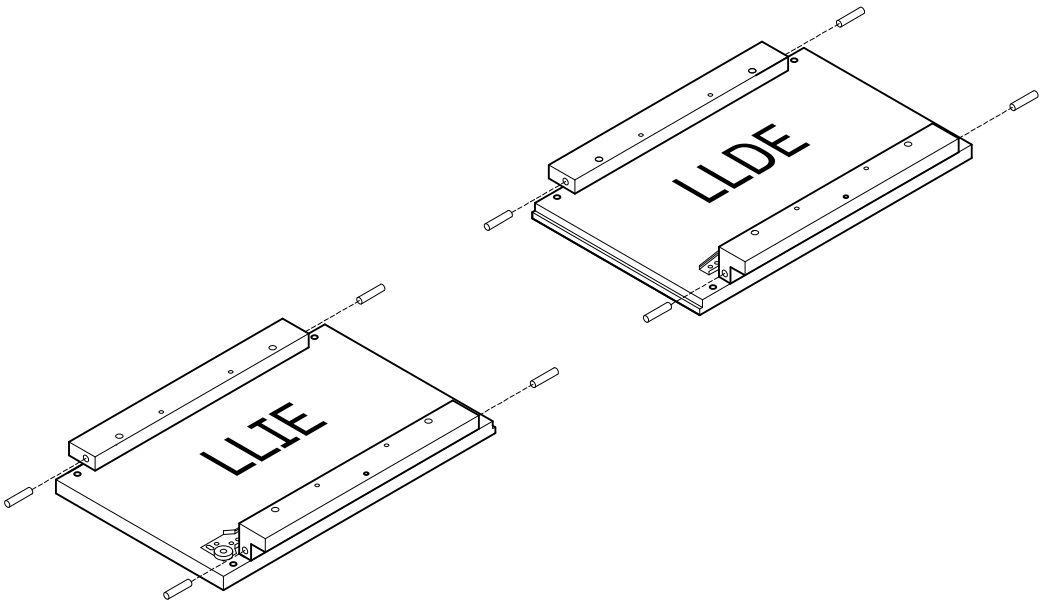

LUFE

22

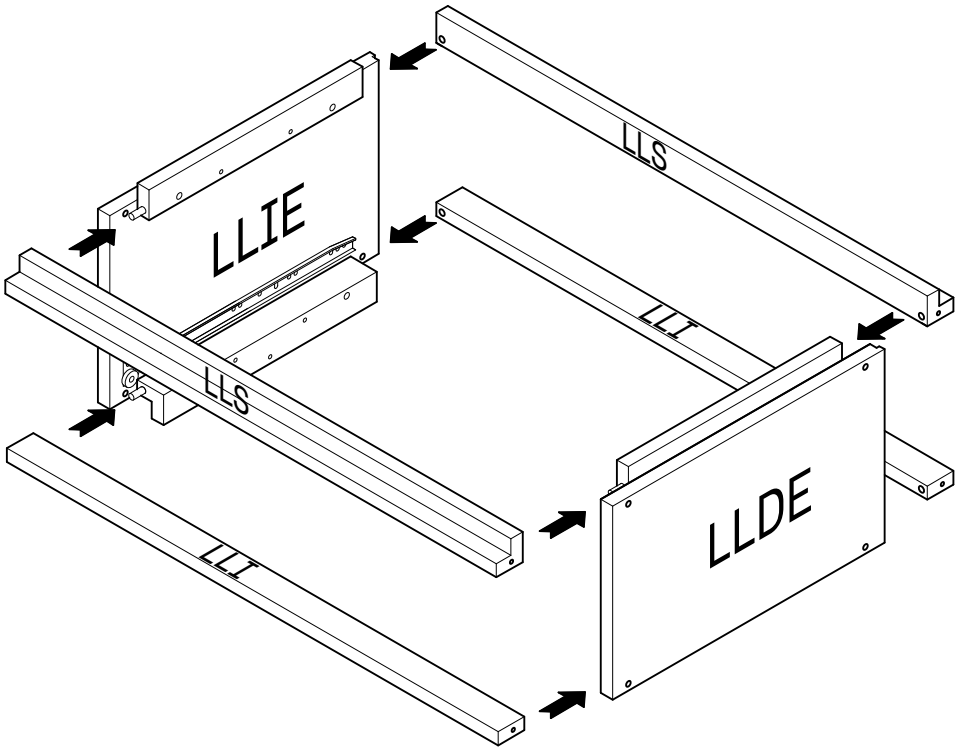

23



x 8

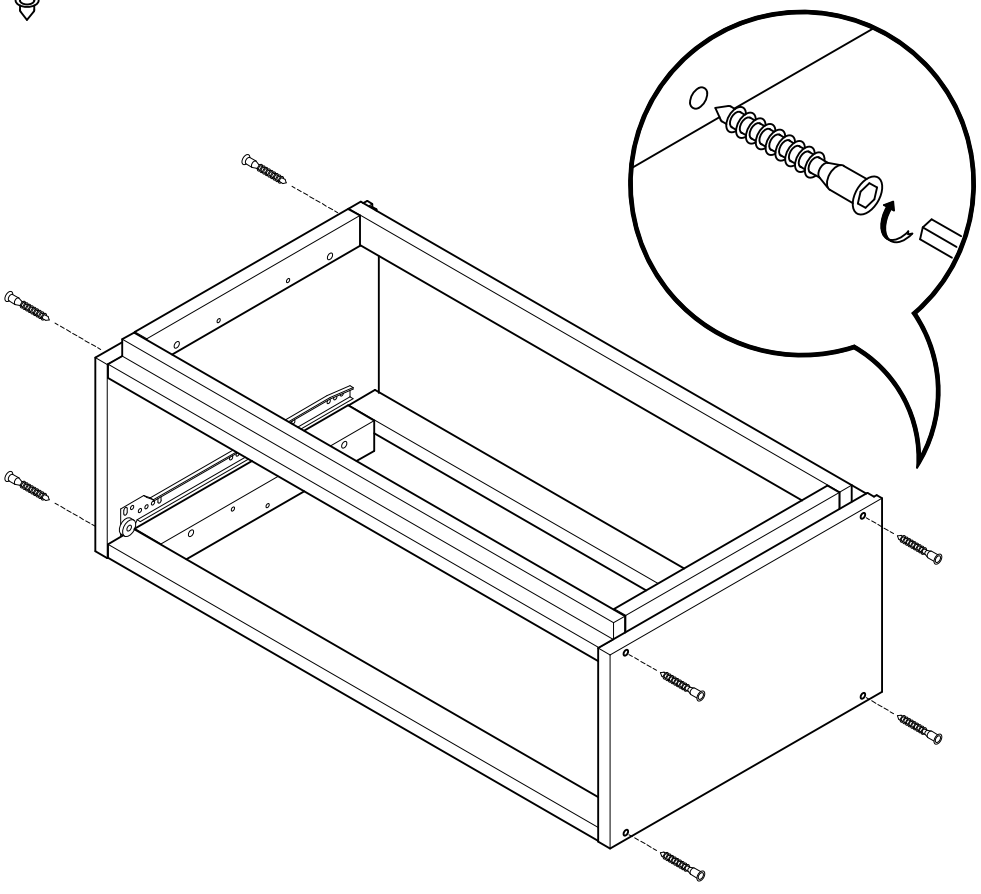

LUFE

24

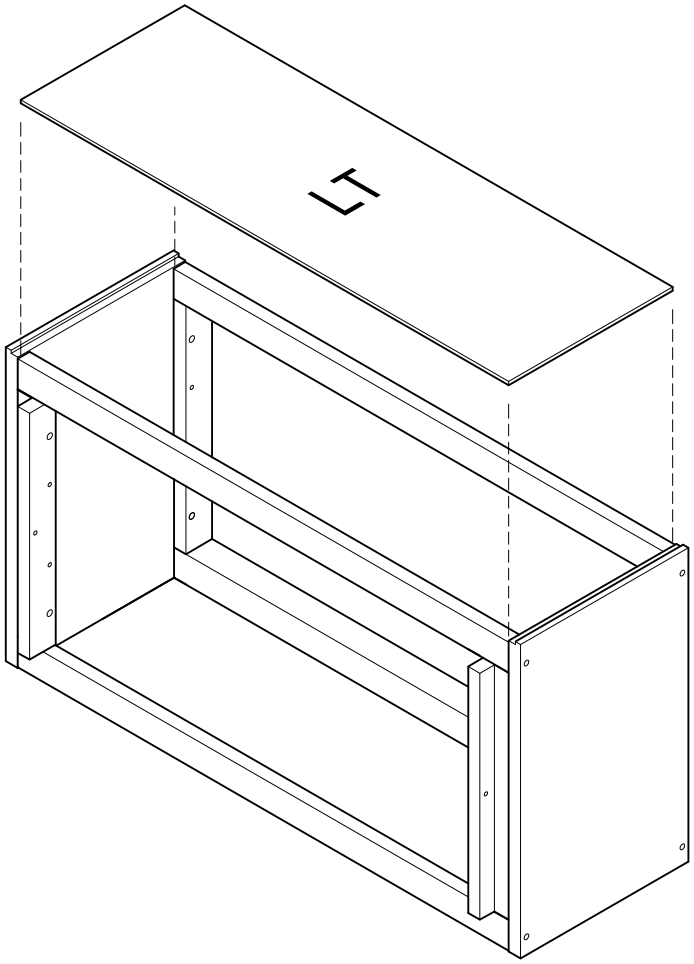

25

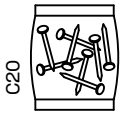

x 1

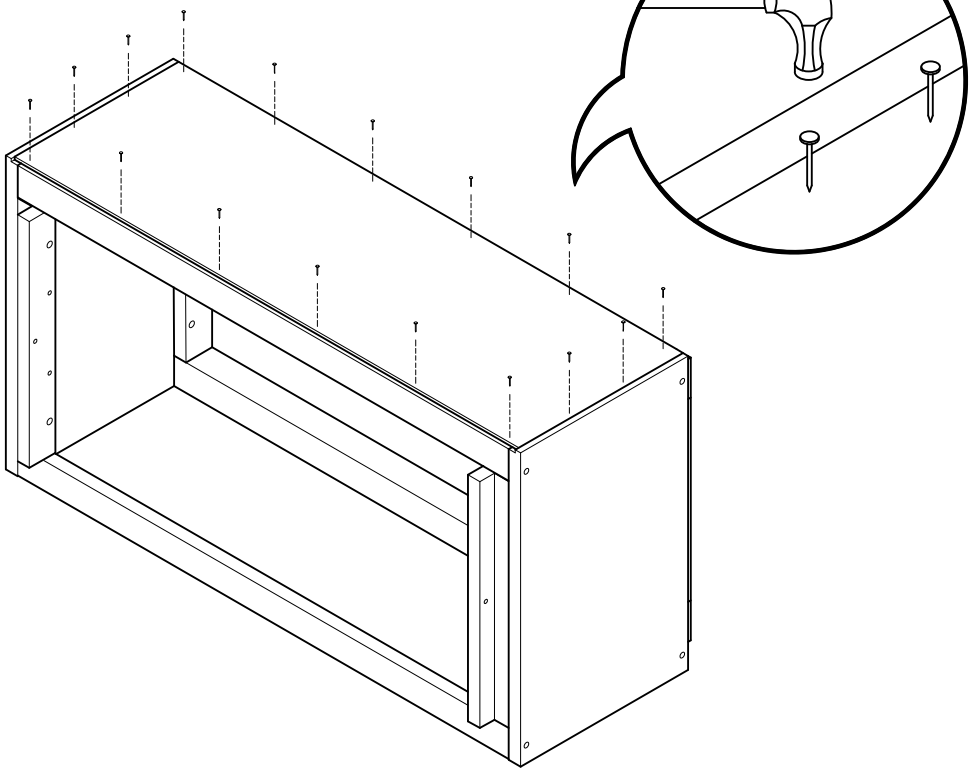

LUFE

26 TB835 x 2

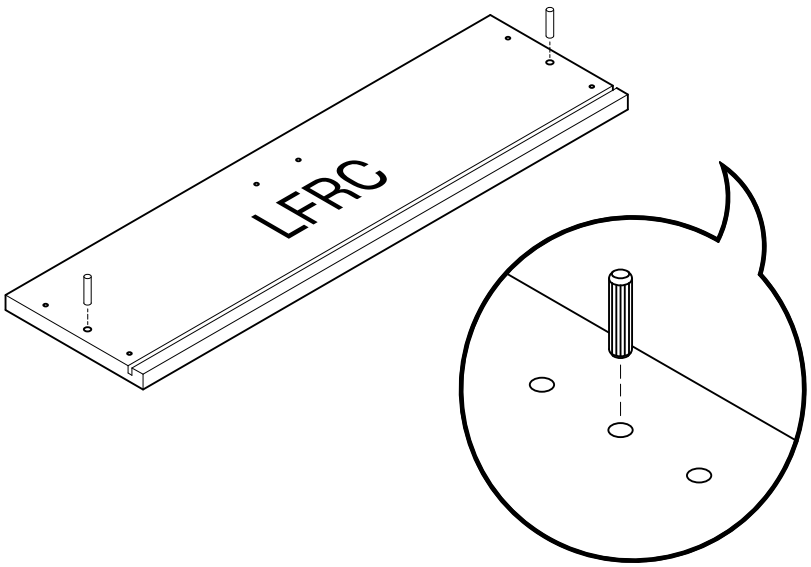

27 P34 x 4

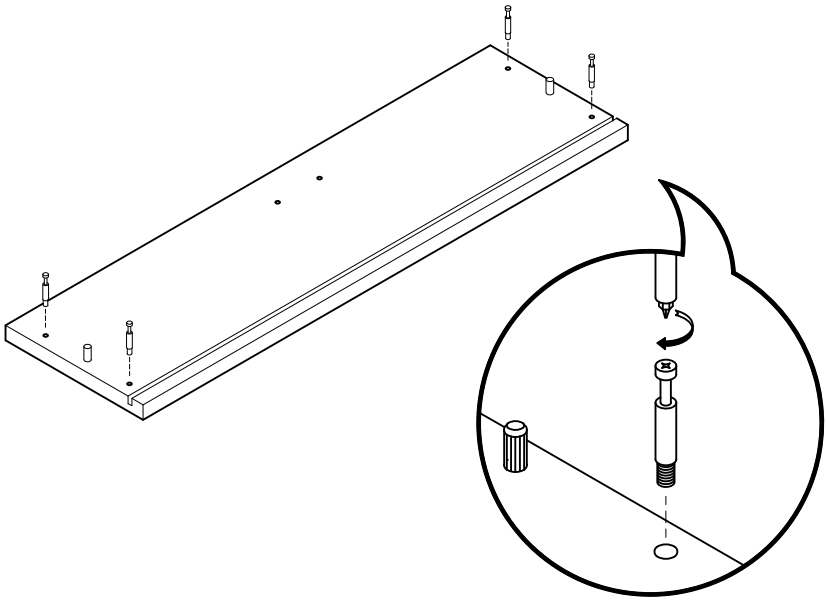

LUFE

28

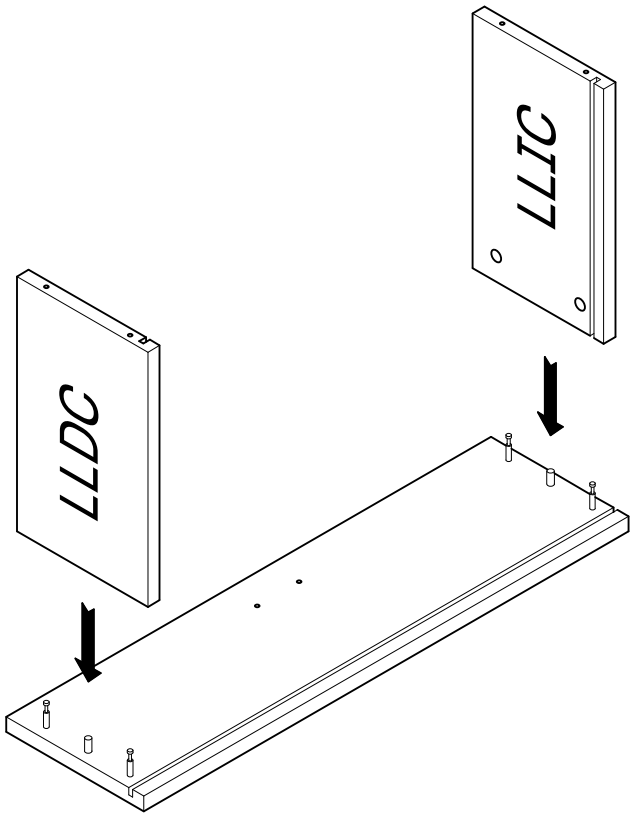

29 E15 x 4

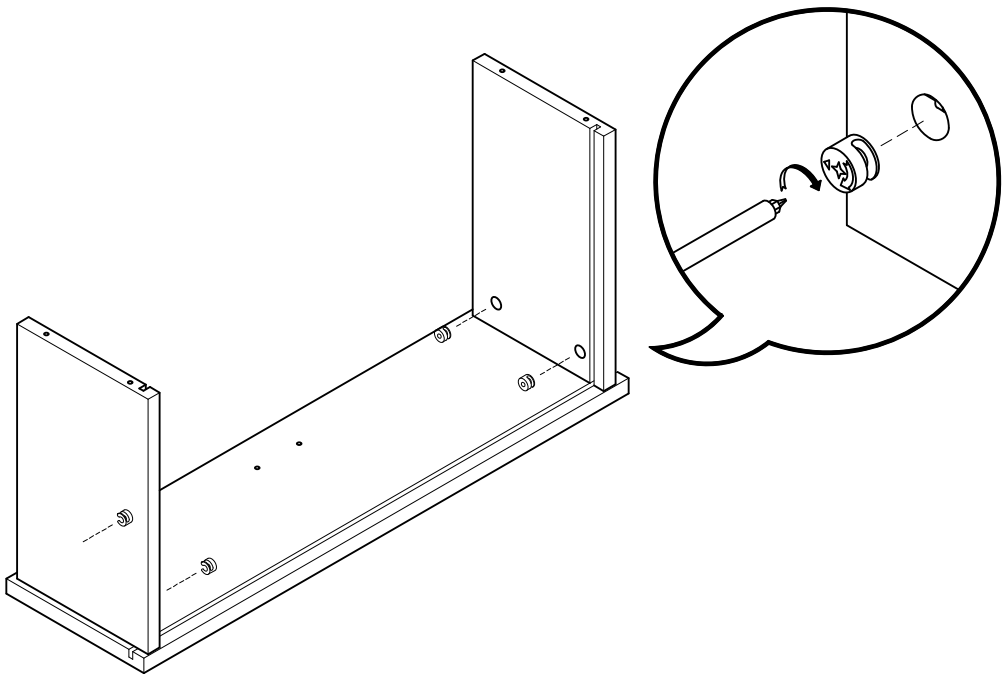

LUFE

30

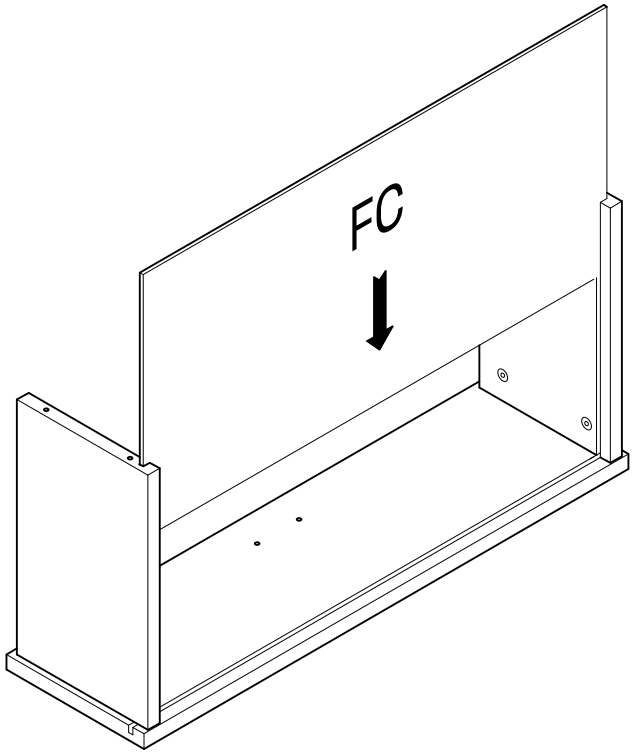

31



x 4

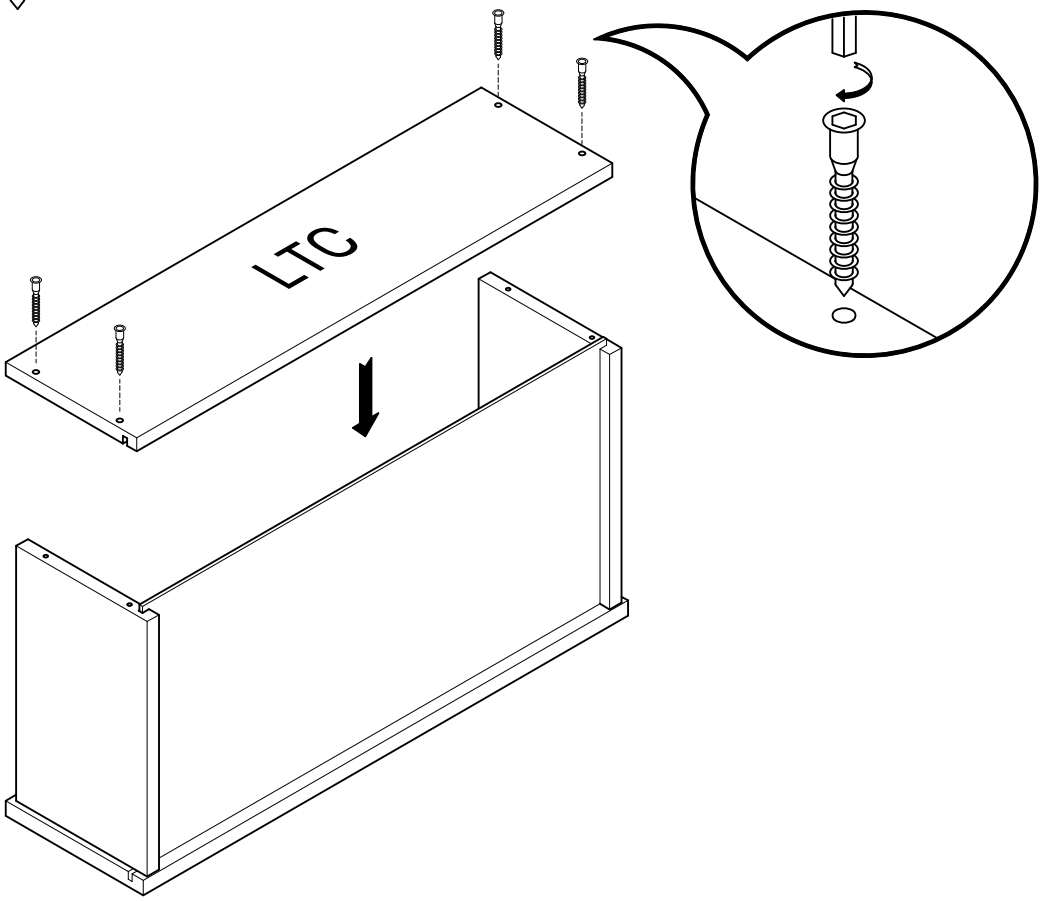

LUFE

32 TF435 x 2

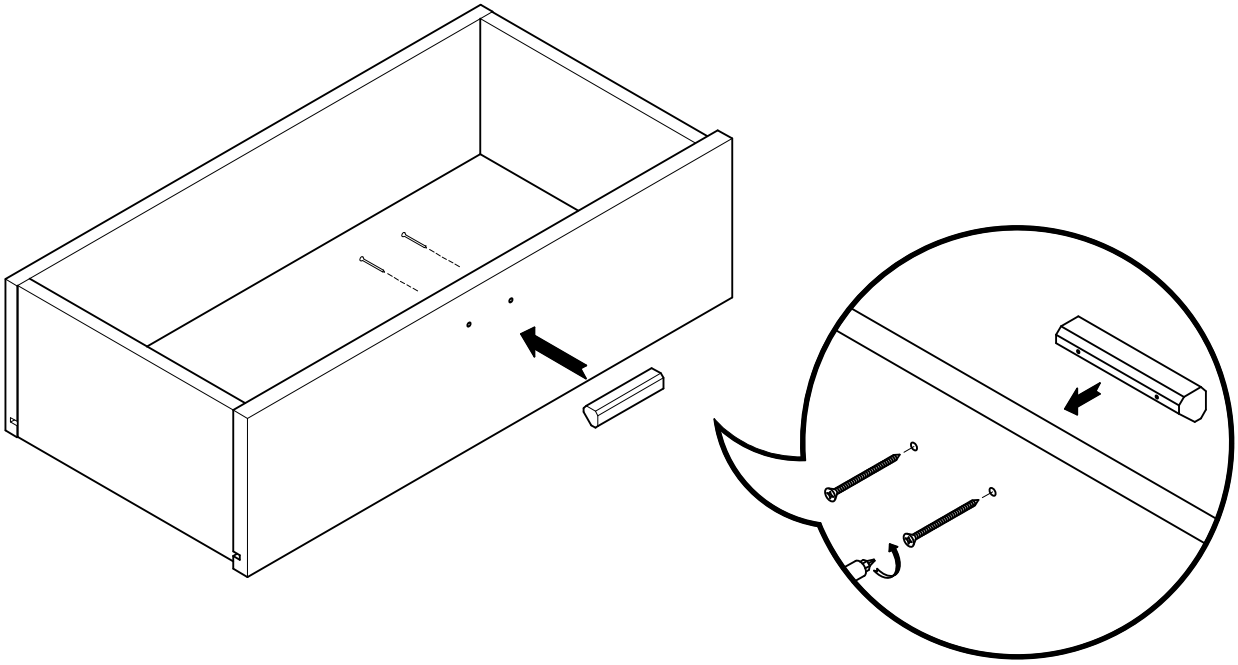

33 TF415 x 4 GC350 x 1+1

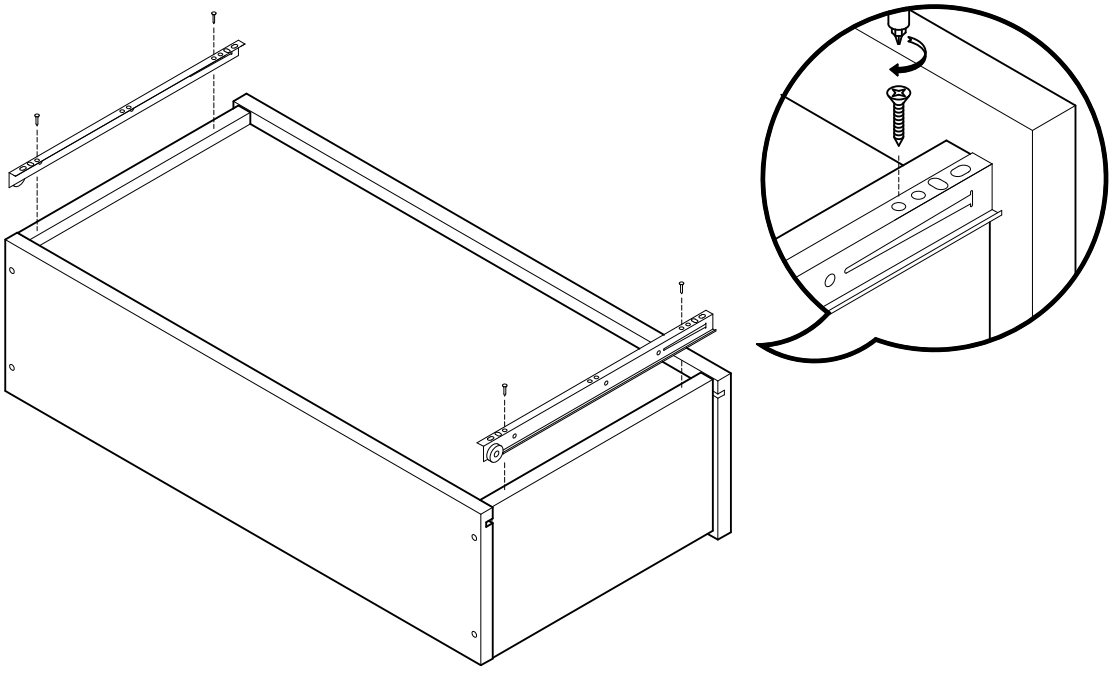

LUFE

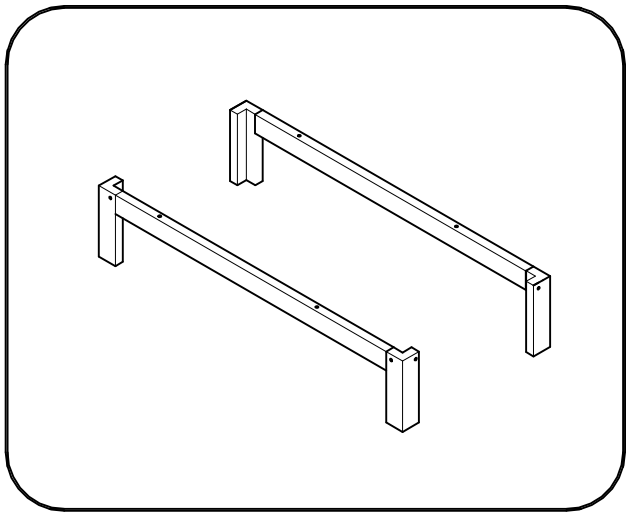

Aika 2 patas 78

API x2

APD x2

AL x2

BH23-008

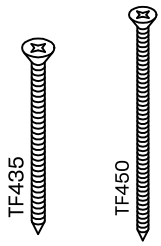

x8 x4

LUFE

34

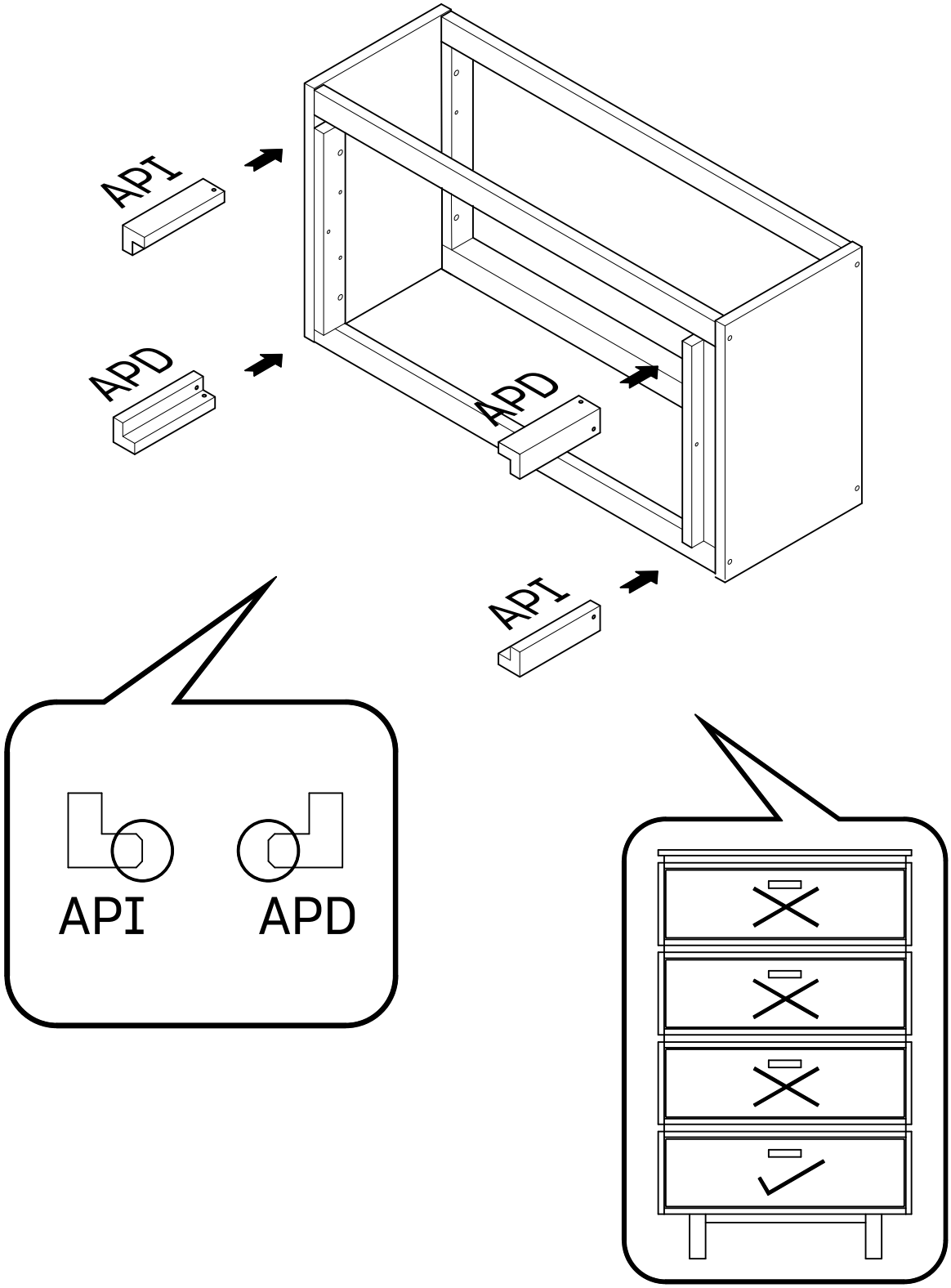

LUFE

35  x 8

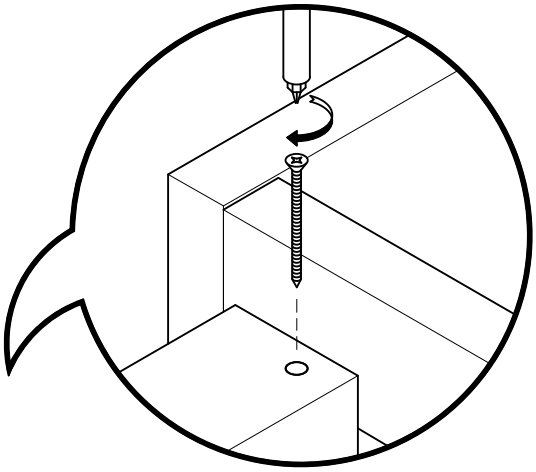

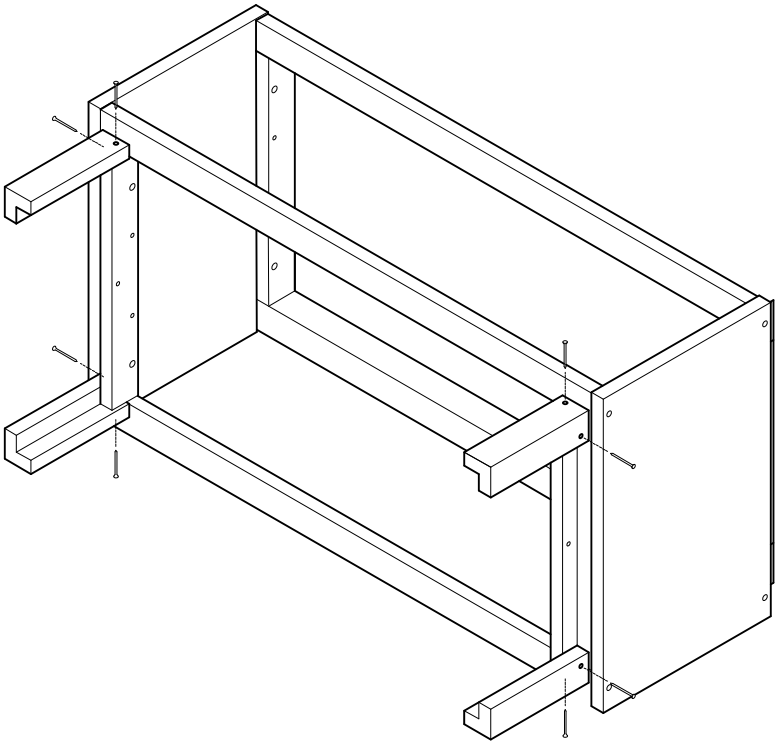

LUFE

36

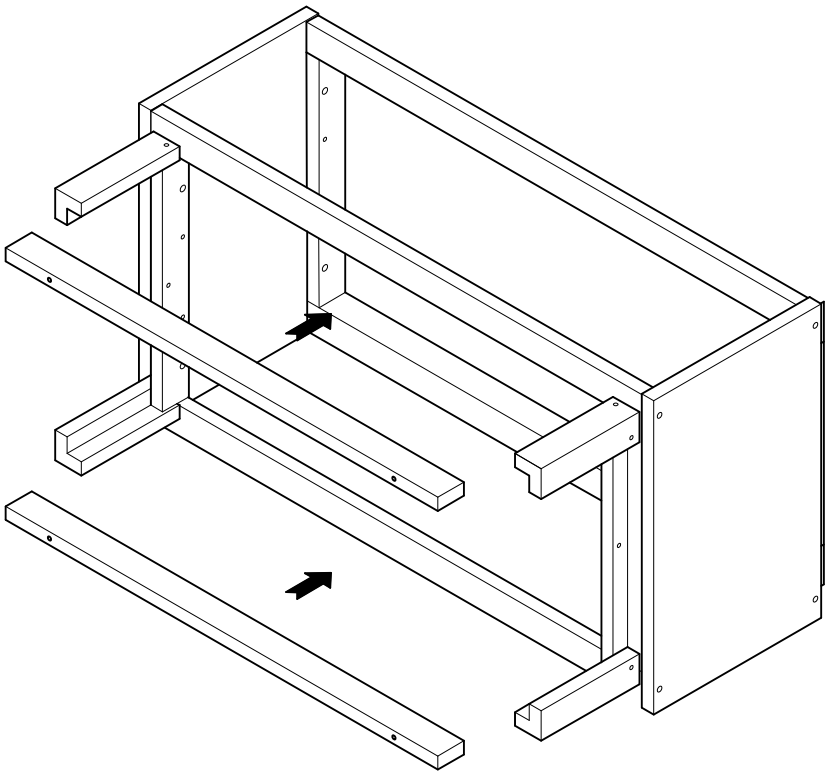

LUFE

37



x 4

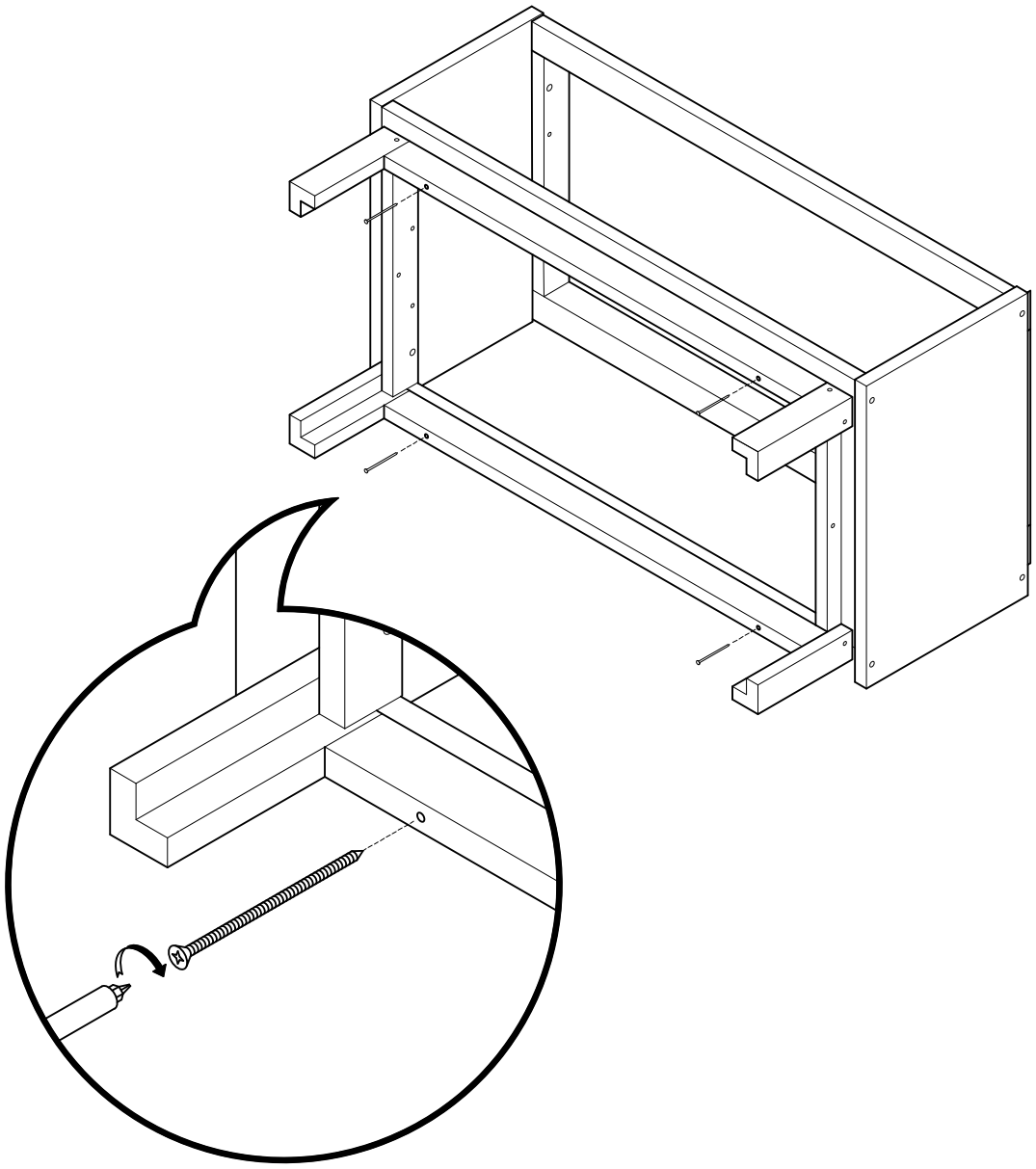

LUFE

38

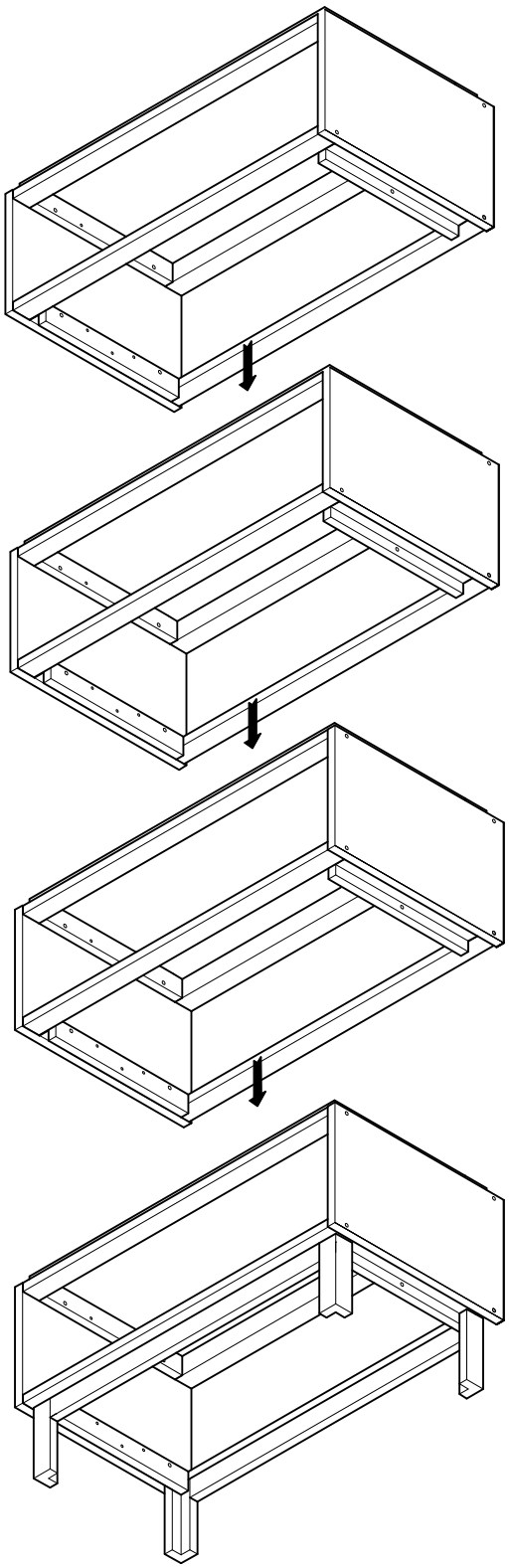

LUFE

39  x 6

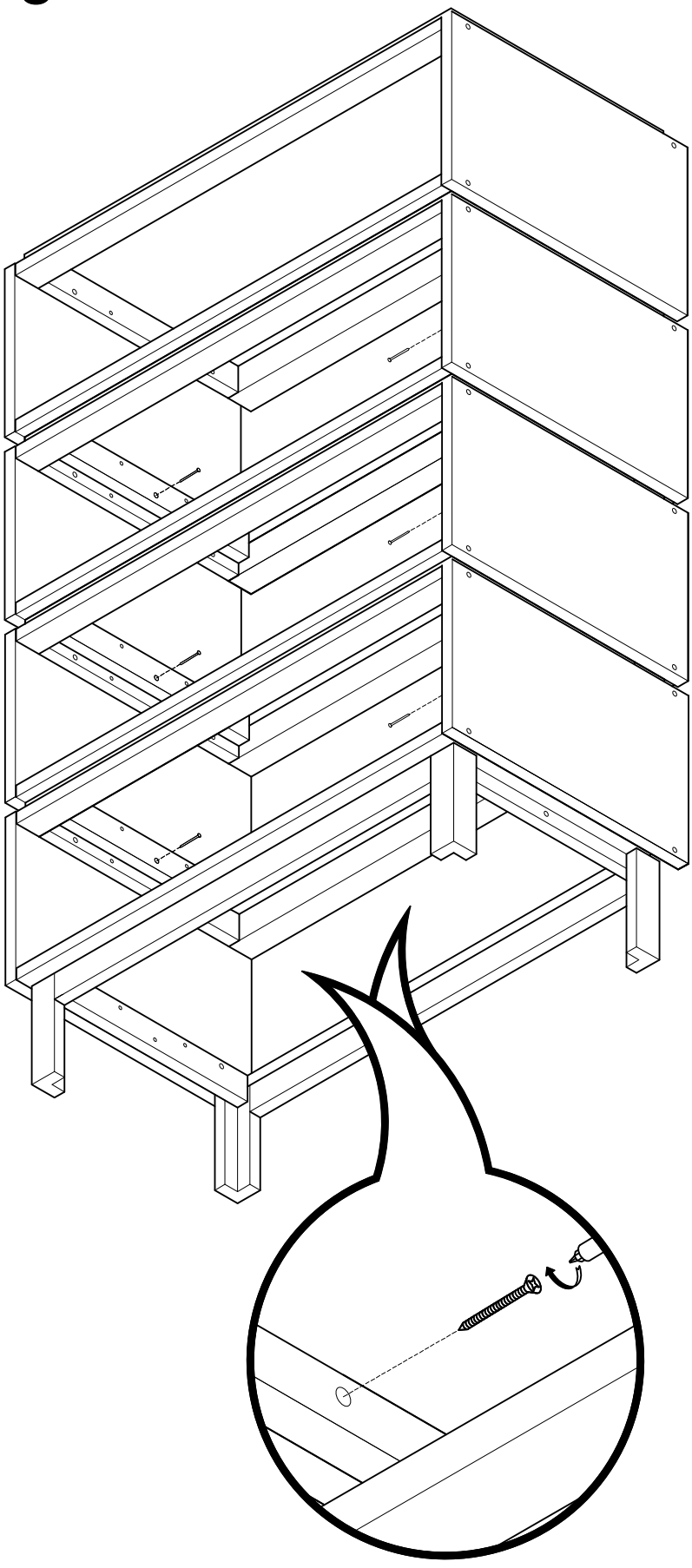

LUFE

40



x 10



x 10



x 8

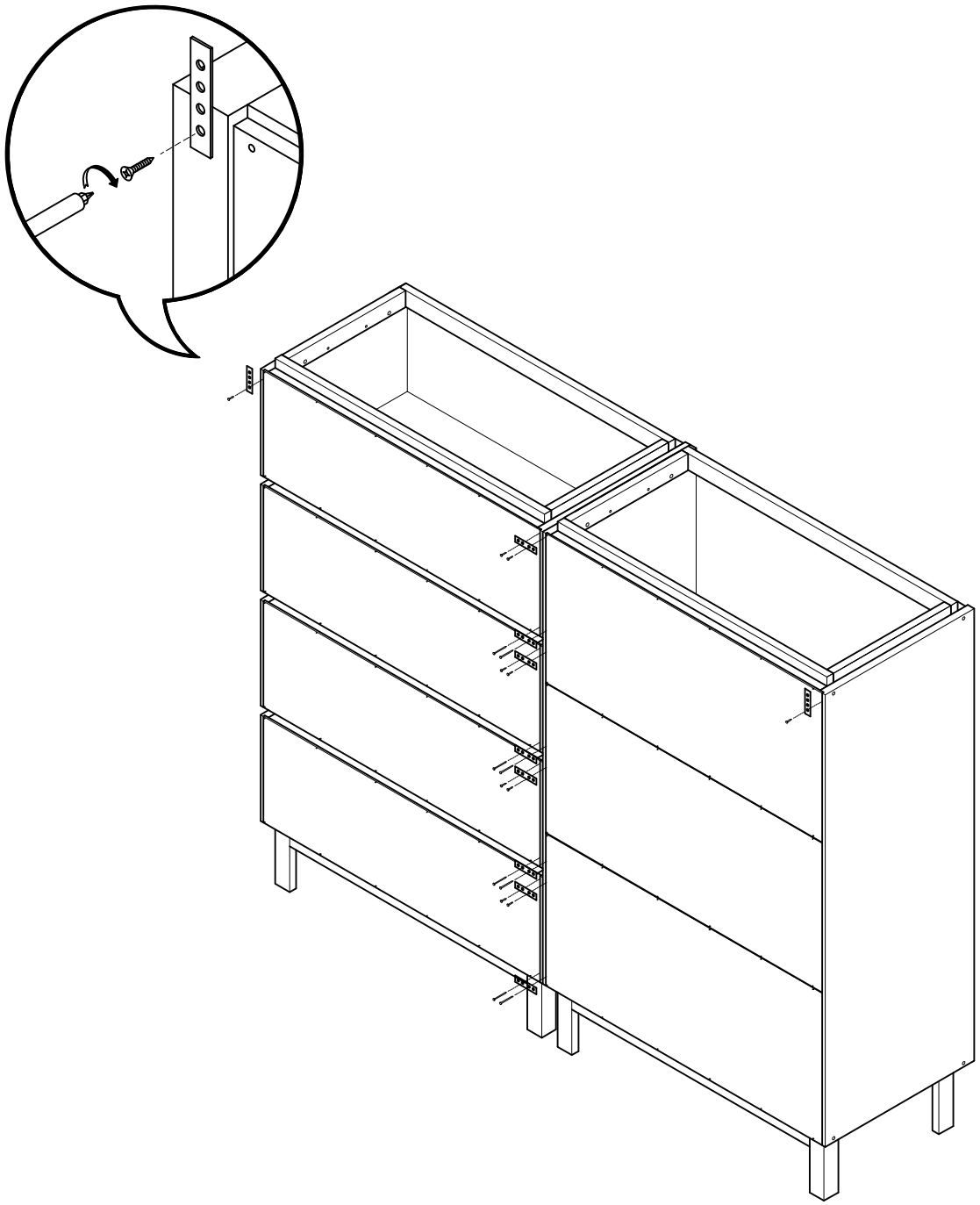

LUFE

41



x 2



x 2

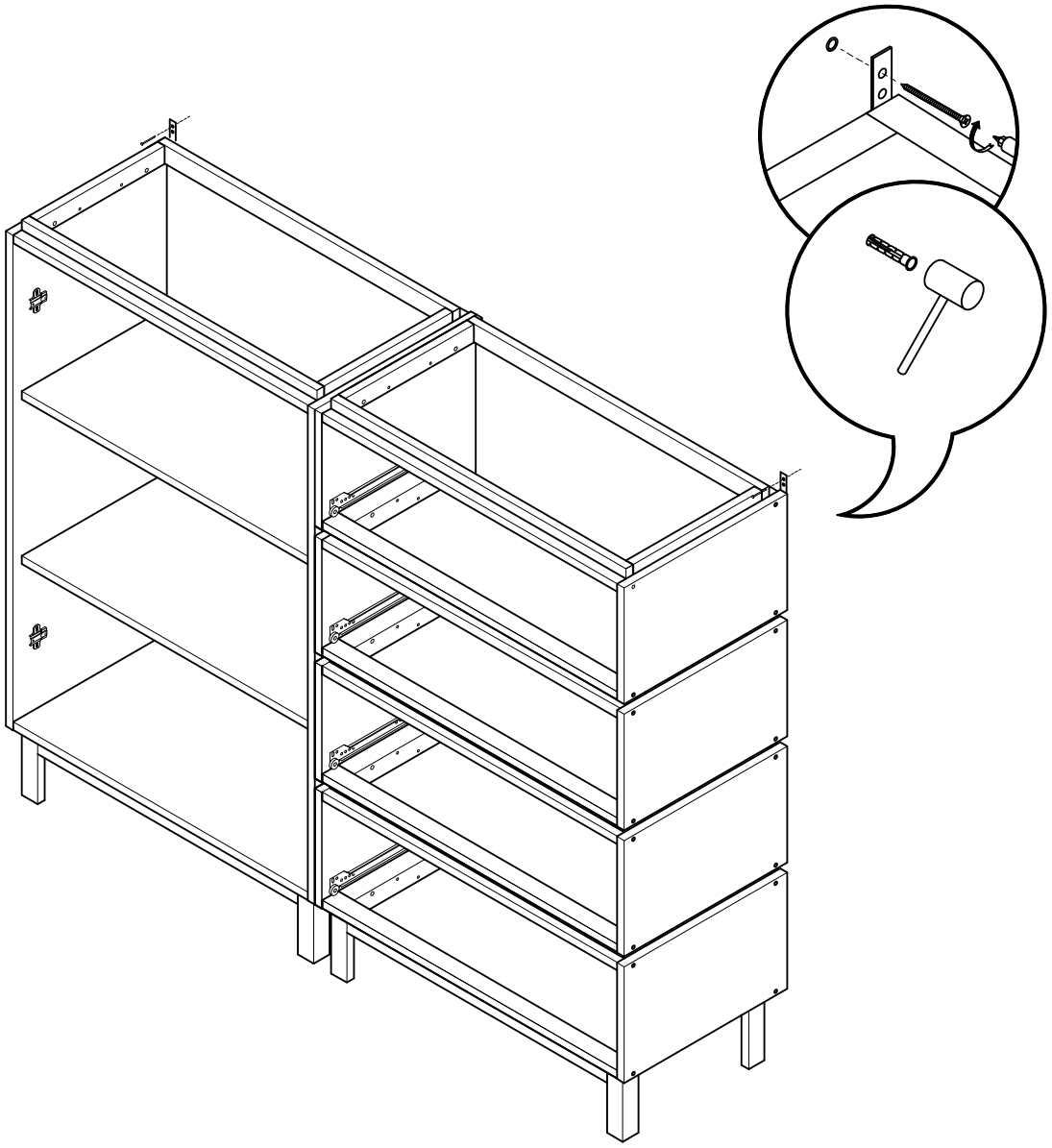

ES: Imprescindible anclar a la pared.
FR: Ancrage au mur nécessaire.
PT: A fixaçao à parede é essencial.
IT: Indispensabile ancorare al muro.
GE: Wandbefestigung erforderlich.

LUFE

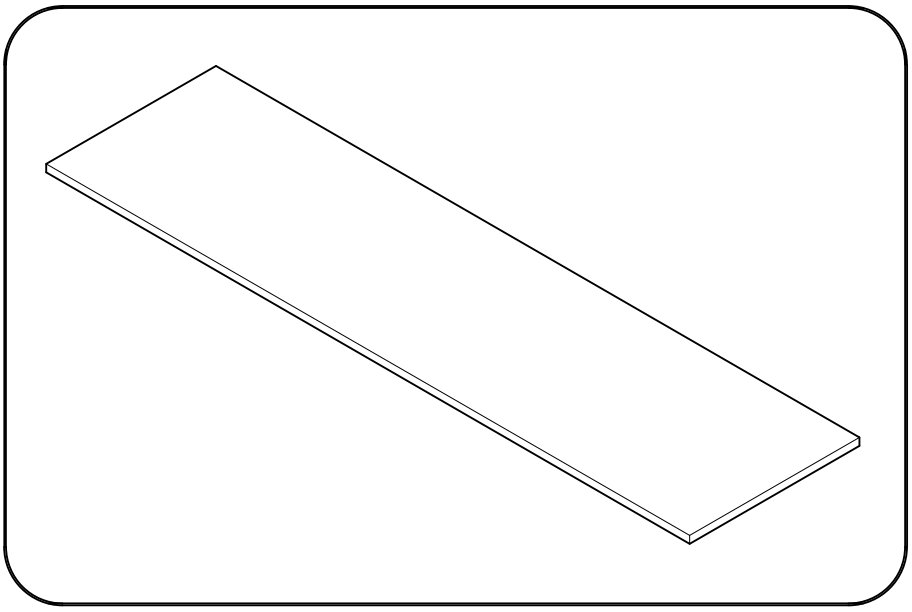

Libe encimera larga

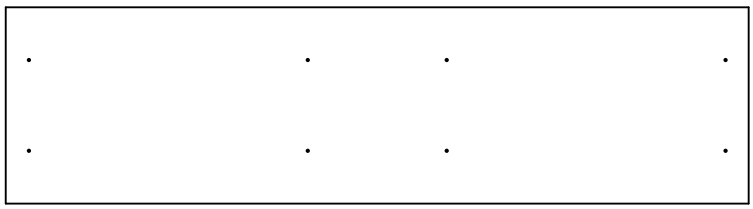

LEL x1

LRE x4

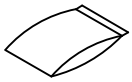

*BH x1

BH25-015

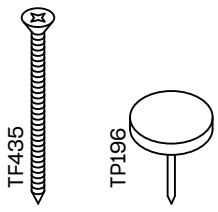

x8 x8

42



x 8

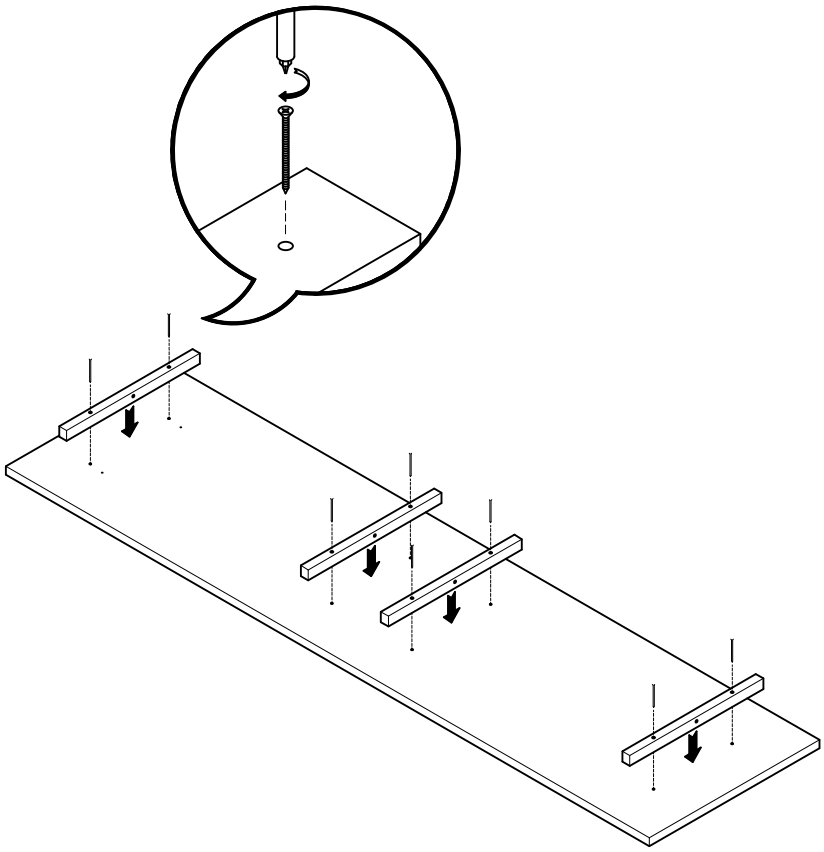

LUFE

43

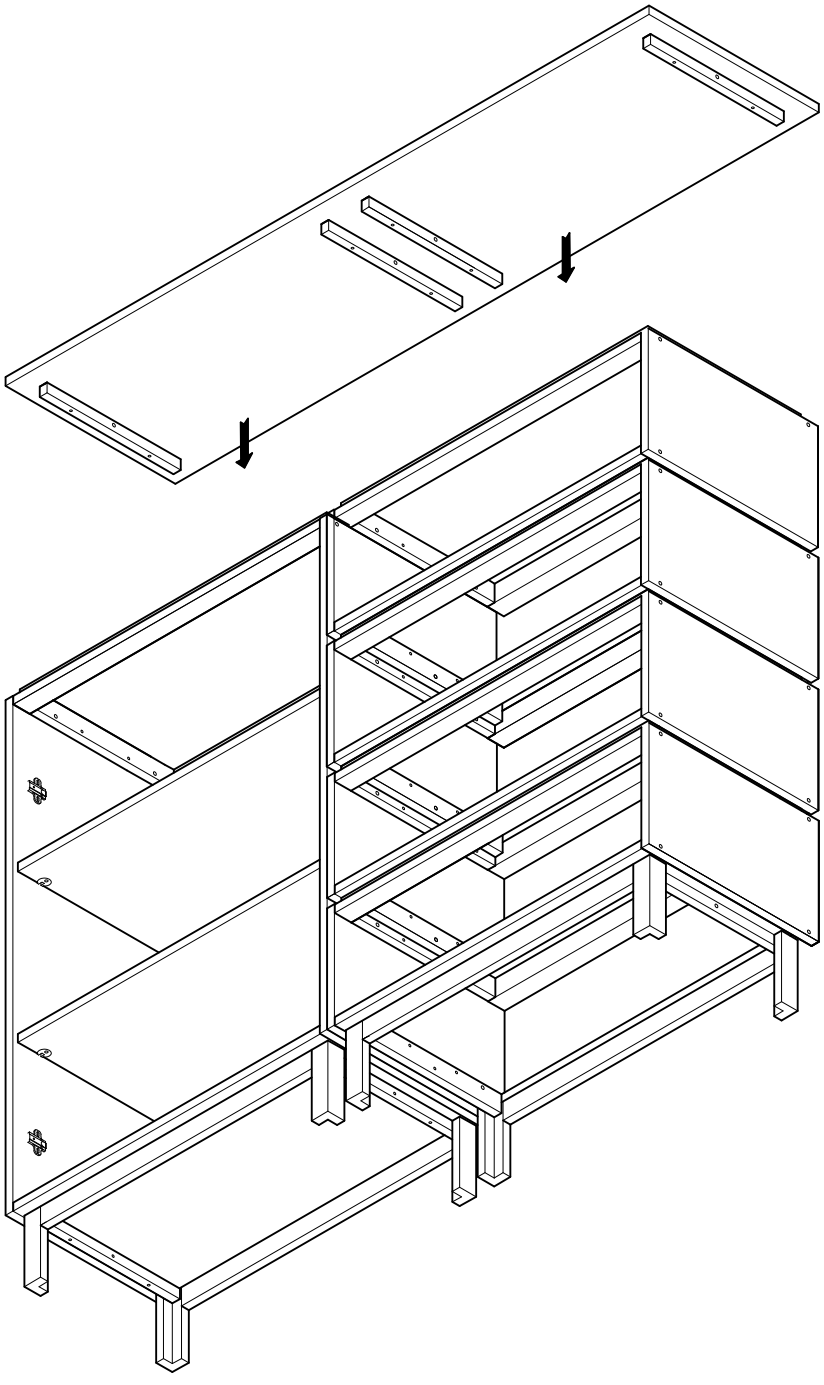

LUFE

44



x 4

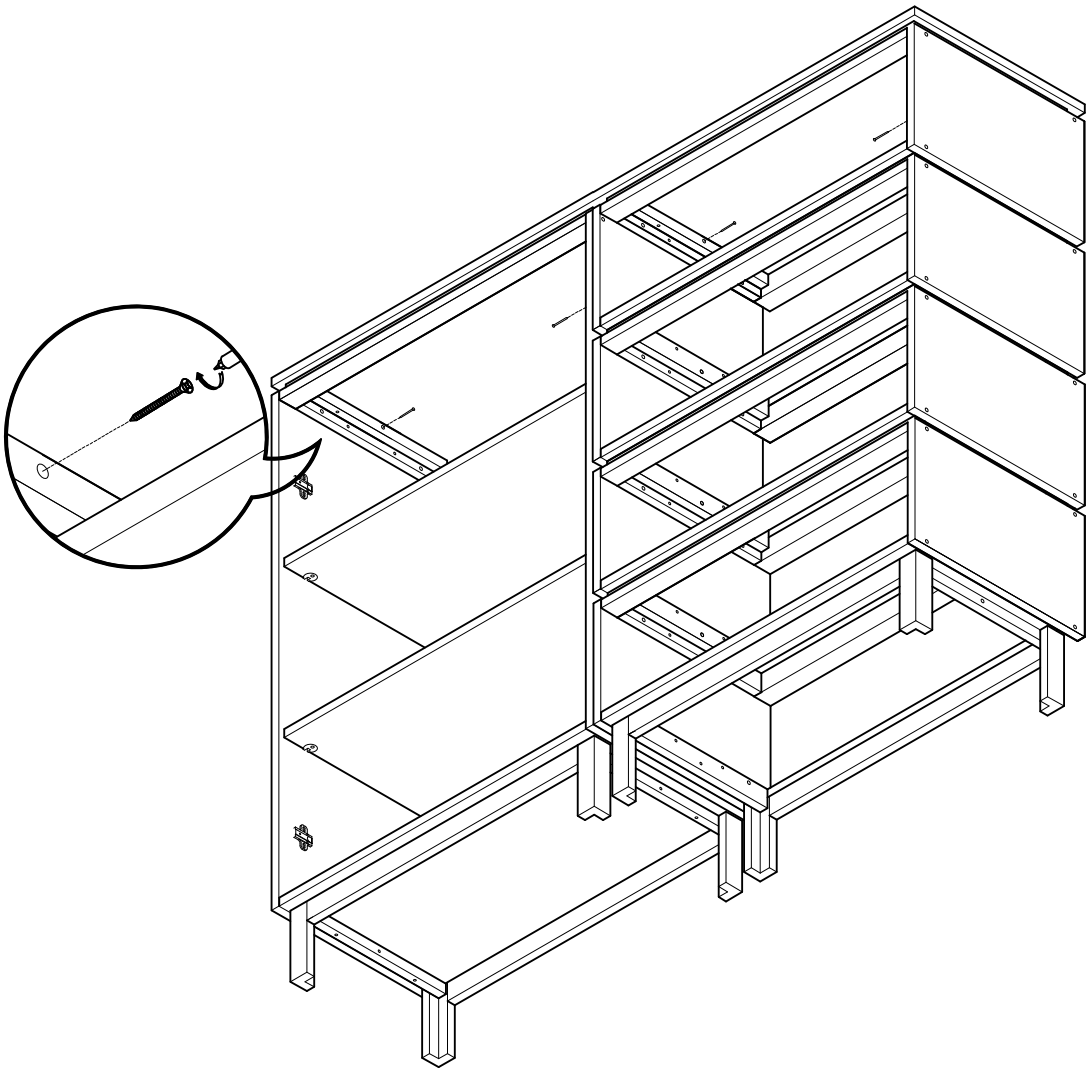

LUFE

45

BS350 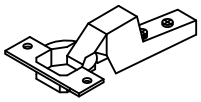 x 4

TF420  x 8

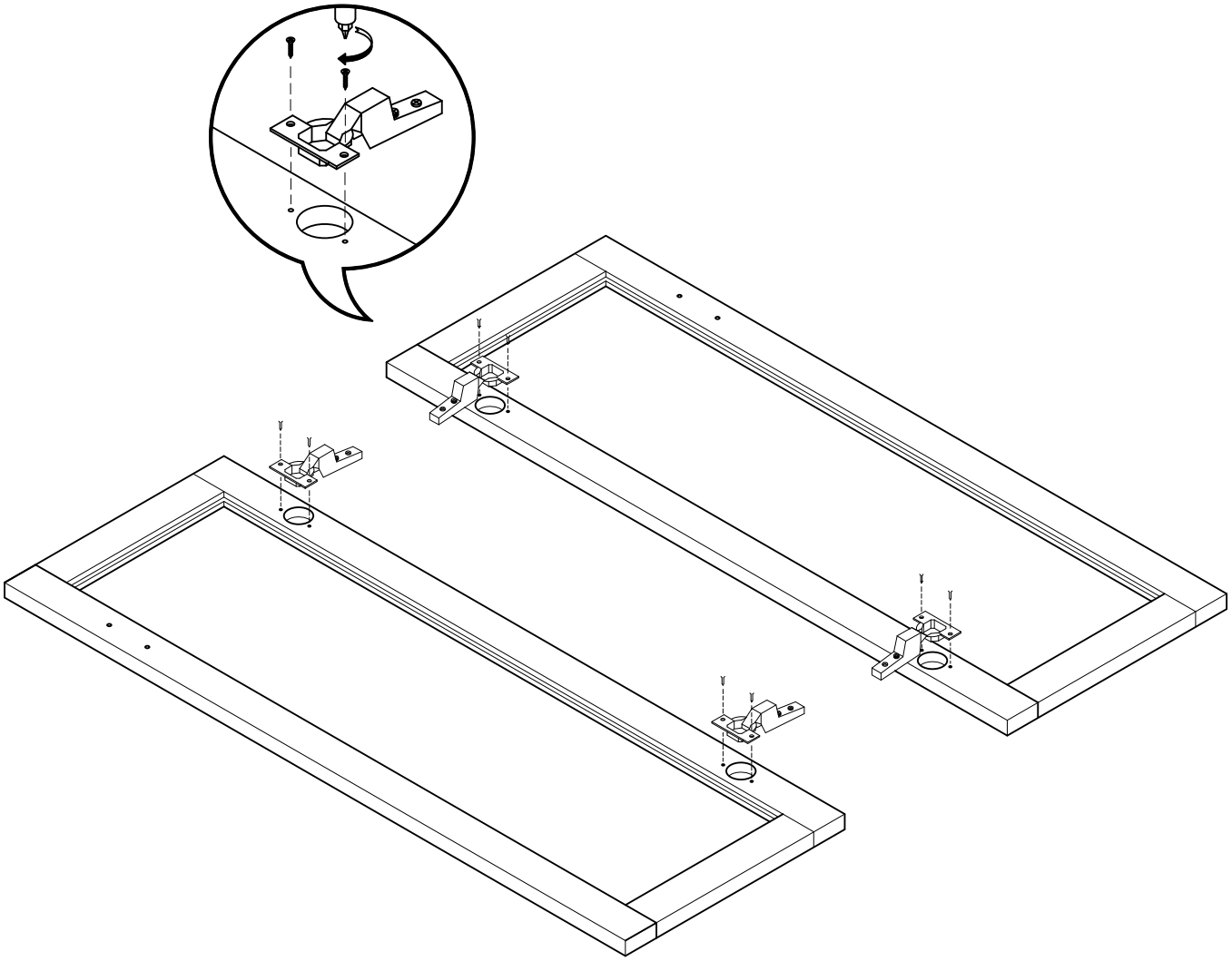

LUFE

46



x 4

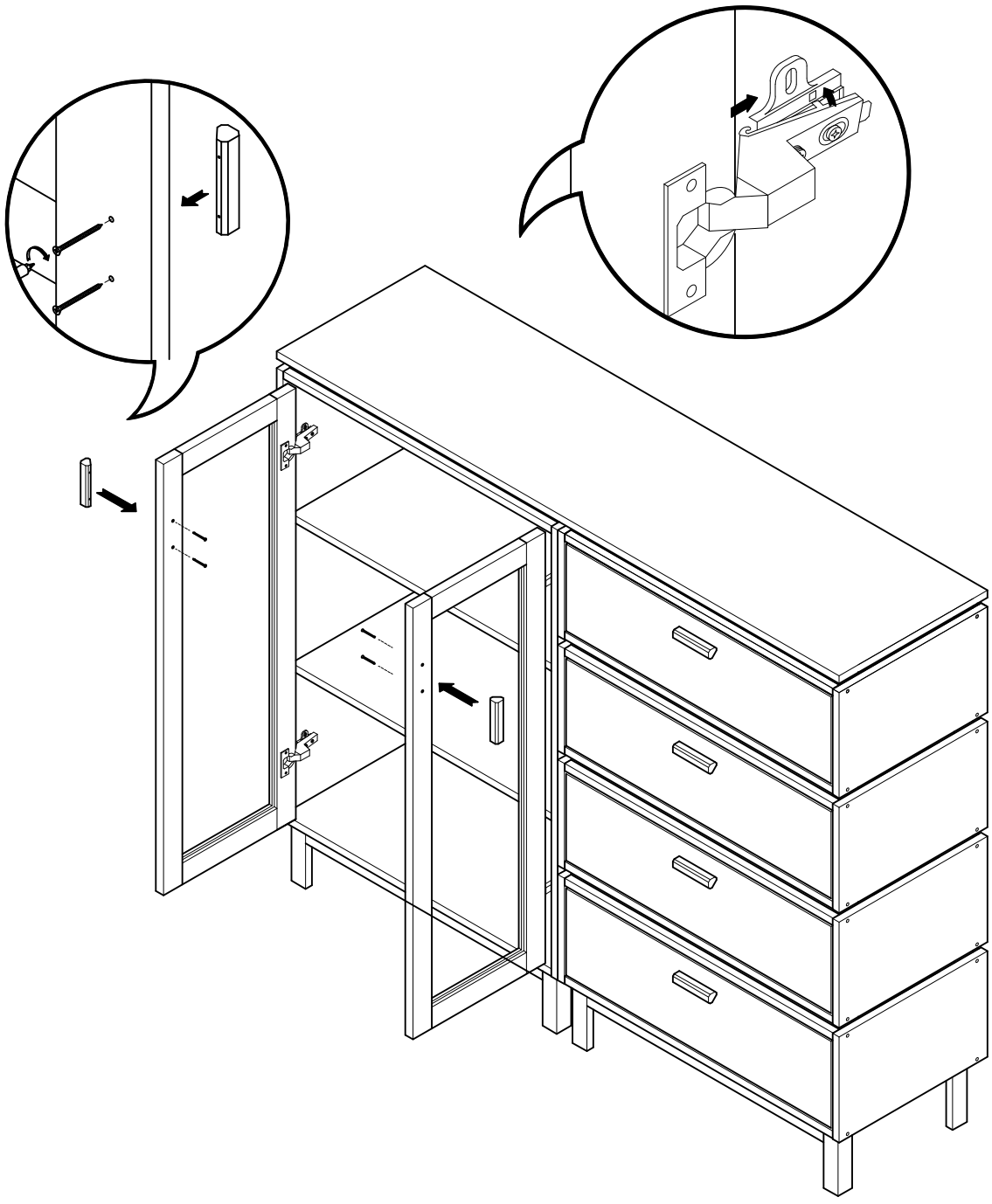

LUFE

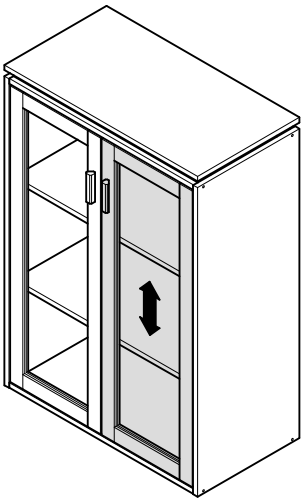

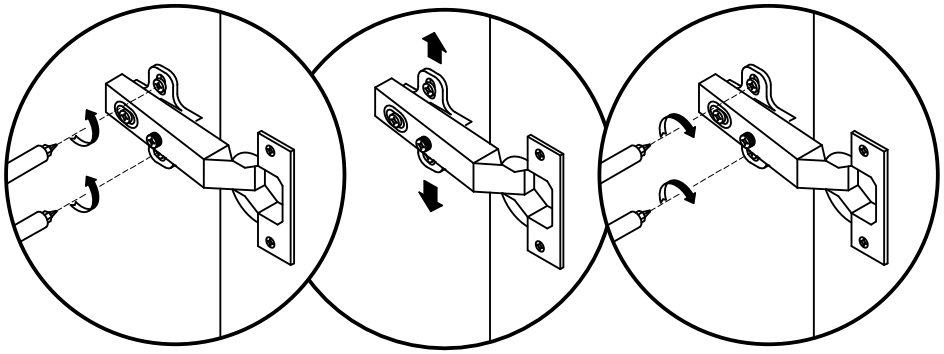

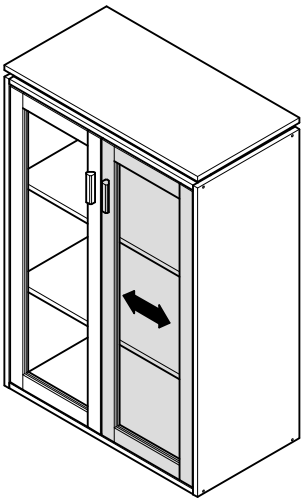

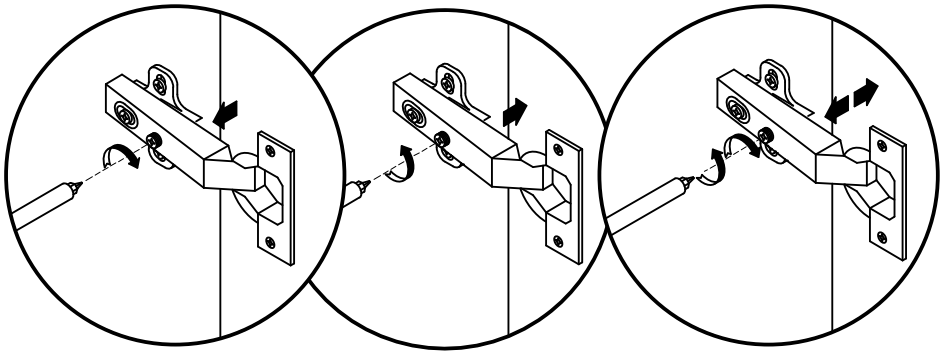

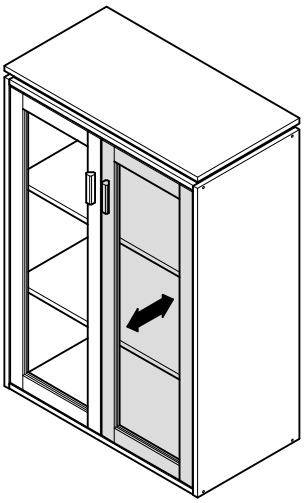

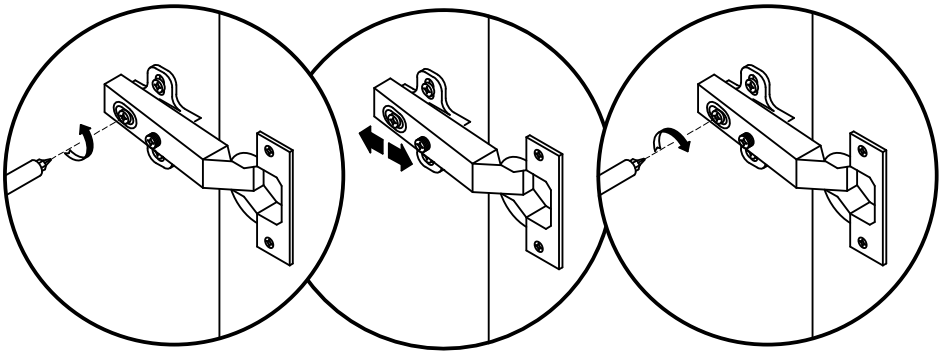

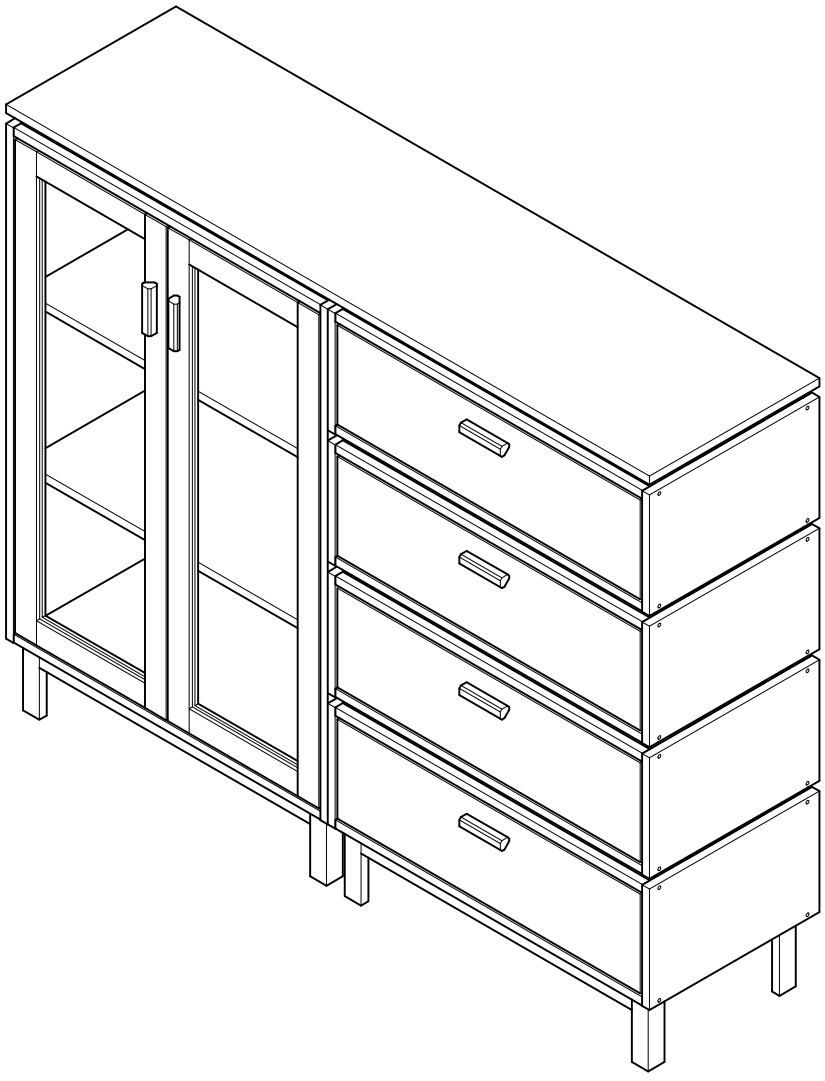

LUFE

ESPAÑA
muebleslufe.com
@muebleslufe

FRANCE / BELGIQUE
meubleslufe.fr
@lufefrance

PORTUGAL
moveislufe.pt
@lufeportugal

ITALIA
mobililufe.it
@lufemobili